RUCK®

FÜR FUSS UND PFLEGE

# RUCK | PODOLOGNOVA 3S

product design award 2013

sk

8011078 I Návod na použitie PODOLOG NOVA 3s I REV 03
Stav revízie k 11.03.2021

CE 0483

- Tento návod na použitie je k dispozícii aj v iných jazykoch. Môžete si ho stiahnuť prostredníctvom nasledujúceho odkazu alebo si ho vyžiadajte telefonicky.
- Tämän käyttöohjeen voitte ladata useilla eri kielillä seuraavasta linkistä tai pyytää tietoja puhelimitse.
- Puede descargar este manual en diferentes idiomas en el siguiente enlace o bien solicitarlo por teléfono.
- Instrukcje te mogą być pobierane w innych językach pod poniższym linkiem lub telefonicznie
- Tento návod je také k dispozici v jiných jazycích. Použijte prosím následující odkaz ke stažení návodu nebo si je vyžádejte telefonicky.
- Šo lietošanas instrukciju citās valodās iespējams lejuplādēt zemāk norādītajā saitē vai pieprasīt telefoniski.
- This manual is also available in other languages. Please use the following link to download the manual or request it on the phone.
- Questo manuale è disponibile anche in altre lingua. Lo si può scaricare utilizzando il seguente link o richiederlo per telefono.
- 此說明書另有提供其他國家語言，請點擊此連結下載檔案，或透過電話詢問下載亦可。
- Navodila za uporabo lahko v številnih jezikih pridobite na sledeči povezavi ali naročite prek telefona
- Acest manual este disponibil si in alte versiuni de limba. Accesati link-ul urmator pentru a descarca manualul sau il puteti solicita telefonic.
- Вы можете загрузить руководства по эксплуатации на других языках кликнув на ссылку или запросив по телефону.
- Τις οδηγίες χρήσεως μπορείτε να τις βρείτε και σε άλλες γλώσσες, πατώντας στο παρακάτω link για να τις κατεβάσετε ή να τις ζητήσετε τηλεφωνικώς.
- U kunt de gebruiksaanwijzing in diverse talen downloaden onder de volgende link. Ook kunt u deze telefonisch aanvragen.
- Ce manuel d'utilisation est disponible aussi en autre langues. Veuillez utiliser le lien suivant pour le télécharger ou demandez-le par téléphone.
- Bu kullanım kılavuzunu farklı dillerdede aşağıdaki bağlantıdan indirebilir yada telefon ile istiyebilirsiniz.
- Atsisiųskite instrukcija lietuvių kalbą paspaudę šią nuorodą, arba paskambinę telefonu.
- A használati útmutatót magyar nyelven a következő linkről tudja tölteni, vagy kérheti telefonon.
- ופלטב ;תוא שקבל וא אבה קנילב תופסוו תופשב הלעפהה תוארוה תא דיריוהל לכות.
- 여러 언어로 된 본 사용설명서를 다음 링크에서 다운로드하시거나 전화로 요청하실 수 있습니다.
- Hægt er að sækja þessar notkunarleiðbeiningar á öðrum tungumálum með eftirfarandi tengli eða panta þær símleiðis
- Ezen kezelési útmutató további nyelveken a következő linken keresztül tölthető le, vagy telefonon megkérhető
- この取扱説明書はその他の言語でも以下のリンクでダウンロードしていただくことが可能です。またはお電 話でお問い合わせいただければご案内申し上げます。
- Denne brugsanvisning kan du downloade på flere sprog på efterfølgende link eller bestille telefonisk
- Denna bruksanvisning på andra språk kan du antingen ladda ned från följande länk eller beställa på telefon
- Цю інструкцію по експлуатації на інших мовах ви можете завантажити за нижчевказаним посиланням на сайт або запросити по телефону

1. www.hellmut-ruck.de
2. Hľadaný výraz: „1140001“
3. Na stiahnutie

**HELLMUT RUCK GmbH | Daimlerstraße 23 | D-75305 Neuenbürg**
**web www.hellmut-ruck.de | tel. +49 (0)7082. 944 20 | fax +49 (0)7082. 944 22 22**

**Copyright**
© 2021 HELLMUT RUCK GmbH. Všetky práva vyhradené. Bez predchádzajúceho písomného súhlasu spoločnosti HELLMUT RUCK GmbH sa tento dokument nesmie kopírovať, upravovať, rozmnožovať ani prekladať.





Vážená zákazníčka, vážený zákazník,

kúpou prístroja PODOLOG NOVA 3s ste získali prístroj na pedikúru, ktorý posúva hranice funkčnosti a výkonu na novú úroveň. Bol dôsledne vyvinutý na základe poznatkov z praxe na použitie v praxi. Vyše 90 rokov odbornosti a znalostí v oblasti starostlivosti o nohy sa pretavilo aj do mnohých detailov tejto novinky.
„Vnútorná krása“ si vás získa patentovaným a mimoriadne účinným odsávaním, bezúdržbovými mikromotormi s vysokým rozsahom otáčok, nulovými vibráciami a dlhou životnosťou. Ide o najtichší prístroj na trhu, čo je dôležitý aspekt pre komunikáciu medzi pacientom a ošetrujúcim. V súvislosti s ambulantným použitím je zásadnou vlastnosťou hmotnosť prístroja, ktorú sme opäť znížili a je o cca 1 kg nižšia ako hmotnosť porovnateľných zariadení.
Inovatívna ergonómia je výsledkom optimalizovaného nadstavca, ktorý je jemný, ľahký a „dobre padne do ruky“. Výkonné sklenené ovládacie pole umožňuje mimoriadne jednoduchú a intuitívnu manipuláciu. Magnetický otočný regulátor na nastavenie otáčok je odnímateľný, vďaka čomu sa dá čelná plocha jednoducho dezinfikovať. Prehľadný displej poskytuje informácie nielen o aktuálnom stave, ale ponúka tiež možnosť postupného grafického návodu týkajúceho sa čistiaceho cyklu upínacej jednotky v nadstavci. Profesionálne vyhotovený, do detailu premyslený. V tom spočíva podstata prístroja PODOLOG NOVA 3s.

Svojím menom a dvojročnou zárukou vám garantujeme, že vám tento prístroj bude robiť radosť po mnoho rokov.
Prístroj na pedikúru PODOLOG NOVA 3s je vyrobený podľa smernice 93/42/EHS o zdravotníckych pomôckach.

Pred uvedením do prevádzky si pozorne prečítajte tento návod na použitie, ktorý je súčasťou dohody o používaní prístroja, pomáha predchádzať chybám pri jeho obsluhe a mal by byť vždy uschovaný v blízkosti prístroja.

Pri vašej zodpovednej práci vám prajeme veľa úspechov a radosti.

VAŠA SPOLOČNOSŤ HELLMUT RUCK GmbH

QUALITÄT SEIT MEHR ALS 90 JAHREN
GEWÄHR-LEISTUNG 2 JAHRE
GEFERTIGT IN DEUTSCHLAND

**Medizinprodukt**
Richtlinie 93/42 EWG Klasse 2a

**1. POPIS PRÍSTROJA ..... 7**

1.1 Predná strana prístroja ..... 7

1.2 Zadná strana prístroja ..... 8

1.3 Vysvetlenie použitých značiek a symbolov ..... 9
1.3.1 Na prístroji a na prepravnom obale ..... 9
1.3.2 V návode na použitie ..... 10

1.4 Vyhlásenie k tomuto návodu na použitie ..... 10

1.5 Rozsah dodávky ..... 10

1.6 Obal ..... 11

1.7 Recyklácia ..... 11

**2. POUŽITIE NA STANOVENÝ ÚČEL ..... 11**

**3. OCHRANA PERSONÁLU A PACIENTOV ..... 12**

3.1 Požiadavky na prevádzkovateľa ..... 12

3.2 Ochrana personálu a pacientov ..... 12

3.3 Možné riziká pre pacientov ..... 13
3.3.1 Ohrozenie odstraňovaným materiálom ..... 13
3.3.2 Riziko alergie ..... 13
3.3.3 Ohrozenie pohyblivými časťami ..... 13

3.4 Možné riziká pre používateľov ..... 14
3.4.1 Ohrozenie odstraňovaným materiálom ..... 14
3.4.2 Riziko alergie ..... 14
3.4.3 Ohrozenie pohyblivými časťami ..... 14

**4. UVEDENIE DO PREVÁDZKY ..... 15**

4.1 Technická bezpečnosť ..... 15





**5 OBSLUHA ..... 18**

5.1 Prípravy na prevádzku ..... 20
5.1.1 Vloženie rotačného nástroja ..... 21
5.1.2 Zapnutie prístroja PODOLOG NOVA 3s ..... 22
5.1.3 Zapnutie nadstavca ..... 24
5.1.4 Vypnutie nadstavca ..... 24
5.1.5 Vypnutie prístroja PODOLOG NOVA 3s ..... 25

5.2 Nastavenia ..... 25
5.2.1 Otáčky motora nadstavca ..... 25
5.2.2 Odobratie magnetického otočného regulátora ..... 26
5.2.3 Smer otáčania doprava/doľava ..... 26
5.2.4 Zmena smeru otáčania ..... 27
5.2.5 Voľba sacieho výkonu ..... 27
5.2.6 Uloženie nastavení ..... 28

5.3 Výmena nástroja ..... 29

5.4 Ergonomické uchopenie nadstavca ..... 29
5.4.1 Uchopenie ako pri písaní ..... 29
5.4.2 Uchopenie zhora ..... 30

5.5 Informačná ponuka ..... 30
5.5.1 Výmena filtra ..... 31
5.5.2 Zobrazenie ďalšieho termínu údržby ..... 31
5.5.3 Aktivácia pripomenutia údržby ..... 32

5.6 Výmena filtra ..... 33
5.6.1 Výmena filtračného vrecka na prach ..... 33
5.6.2 Kde získate nové filtračné vrecká na prach? ..... 35

5.7 Čistenie jednotky motora ..... 36
5.7.1 Uvoľnenie puzdra ..... 36
5.7.2 Pohodlné čistenie jednotky motora ..... 36

5.8 Výmena výmenného upínacieho puzdra ..... 37

**6. ÚDRŽBA, ČISTENIE A DEZINFEKCIA ....37**

6.1 Údržba v servise spoločnosti RUCK ....37

6.2 Čistenie a dezinfekcia ....37

**7. PRÍSLUŠENSTVO A NÁHRADNÉ DIELY ....38**

7.1 Nástroje ....38

7.2 Filtračné vrecko na prach ....38

**8. TECHNICKÉ ÚDAJE (VRÁTANE VÝSLEDKOV SKÚŠKY ELEKTROMAGNETIC-KEJ KOMPATIBILITY) .... 40**

8.1 Podmienky okolitého prostredia .... 41

8.2 Informácie o elektromagnetickej kompatibilite ....42

**9. ZÁRUKA....49**

**10. LIKVIDÁCIA....49**

**11. FAQ | ČASTO KLADENÉ OTÁZKY ....50**

11.1 Prístroj sa nedá zapnúť .... 50

11.2 Prístroj nereaguje ....50

11.3 Nastavenie nového jazyka a oblasti činnosti ....50

**12. MOŽNÉ CHYBOVÉ HLÁSENIA NA DISPLEJI ....50**





# 1. POPIS PRÍSTROJA

## 1.1 PREDNÁ STRANA PRÍSTROJA

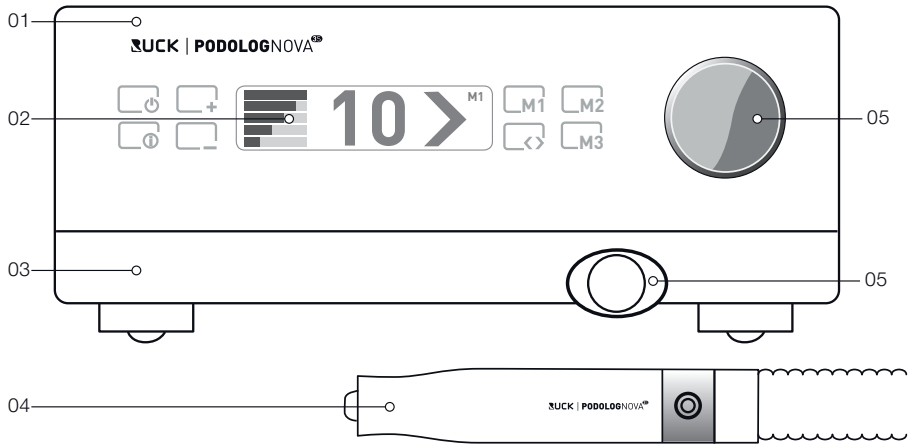


01 Riadiaca jednotka

02 Displej

03 Priečinok s filtračným vreckom na prach

04 Nadstavec

05 Magnetický otočný regulátor

06 Hadicová prípojka

## 1.2 ZADNÁ STRANA PRÍSTROJA

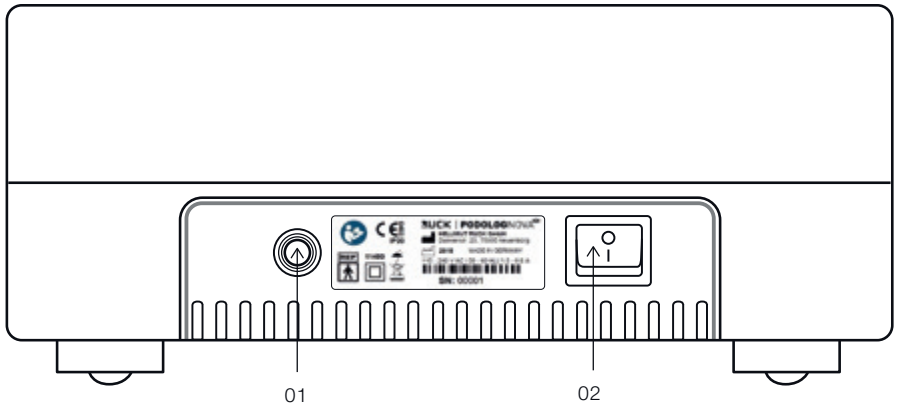


01 Sieťový kábel

02 Sieťový spínač (zap./vyp.)

O = VYPNUTÉ (sieťový spínač vypnutý)

I = ZAPNUTÉ (sieťový spínač zapnutý)

*V prípade poškodenia sieťového kábla vypojte prístroj zo siete a viac ho nepoužívajte.*

*Poškodený sieťový kábel smie vymeniť len autorizovaný odborný personál.*





## 1.3 VYSVETLENIE POUŽITÝCH ZNAČIEK A SYMBOLOV

### 1.3.1 Na prístroji a na prepravnom obale

Prístroj stupňa ochrany krytom II

Aplikačná časť typu BF

Dodržiavajte návod na použitie

| Prvá číslica | Ochrana pred nebezpečným dotykom | Ochrana pred vniknutím cudzích predmetov | Druhá číslica | Ochrana pred vniknutím vody |
|---|---|---|---|---|
| 0 | Žiadna zvláštna ochrana | | 0 | Žiadna zvláštna ochrana |
| 1 | Ochrana pred vniknutím veľkých plôch tela | Veľké cudzie predmety s priemerom > 50 mm | 1 | Ochrana pred vniknutím zvisle padajúcich kvapiek vody |
| 2 | Ochrana pred vniknutím prstov alebo porovnateľne veľkých telies | Stredne veľké cudzie predmety s priemerom > 12 mm | 2 | Ochrana pred vniknutím šikmo padajúcich kvapiek vody (pri naklonení pod uhlom 15°) |

Chráňte pred vodou a vlhkosťou

1.3.2 V NÁVODE NA POUŽITIE

*Pozor! Tento symbol označuje nebezpečenstvo pre človeka alebo prístroj. Musí sa bezpodmienečne rešpektovať.*

*Tento symbol označuje užitočné informácie. Na tomto mieste sa uvádzajú dodatočné informácie o obsluhe prístroja PODOLOG NOVA 3s.*

1.4 VYHLÁSENIE K TOMUTO NÁVODU NA POUŽITIE

Spoločnosť Hellmut Ruck GmbH si vyhradzuje všetky práva na zmenu a doplnenie tohto návodu na použitie. Spoločnosť Hellmut Ruck GmbH vynaložila veľké úsilie na to, aby sa v tomto návode nevyskytovali nepresnosti a nechýbali v ňom žiadne informácie. O zistených chybách alebo nepresnostiach nás náležite informujte. Spoločnosť Hellmut Ruck GmbH však nenesie žiadnu zodpovednosť za chyby v tomto návode na použitie ani za následné škody, ktoré vznikli v dôsledku poskytnutia tohto návodu alebo jeho uplatnenia počas používania výrobku.

Postúpenie tohto návodu na použitie tretím osobám a jeho dopĺňanie nie je povolené, pokiaľ to spoločnosť Hellmut Ruck GmbH výslovne neschválila.

1.5 ROZSAH DODÁVKY

Pred uvedením prístroja PODOLOG NOVA 3s do prevádzky si prečítajte tento návod na použitie. Je súčasťou zdravotníckej pomôcky a mali by ste ho vždy uschovávať v blízkosti prístroja. Skontrolujte úplnosť dodávky.

Súčasťou dodávky sú:

Riadiaca jednotka PODOLOG NOVA 3s
Nadstavec s hadicou a priečinkom
1x filtračné vrecko na prach
1x návod na použitie
1x preukaz zariadenia
1x výmenné upínacie puzdro k prístroju PODOLOG NOVA 3s (č. výr. 1106701)
1x návod na výmenu výmenného upínacieho puzdra





1.6 OBAL

Obal chráni prístroj pred poškodením počas prepravy. Obalové materiály sú vybrané podľa ekologických kritérií a spôsobov likvidácie a sú recyklovateľné.
Obal (kartón, polyetylénové vrecko, časti z PU peny) uschovajte v súvislosti so spätným zaslaním na účely údržbových prác.

1.7 RECYKLÁCIA

Použité zariadenia sa musia zlikvidovať ako elektronický odpad a nesmú sa likvidovať s domovým odpadom. Naplnené vrecká na prach deponujte do zvyškového odpadu.
Riaďte sa verejným systémom likvidácie odpadu platným vo vašou regióne.

*V tejto súvislosti dodržiavajte špecifiká danej krajiny.*

## 2. POUŽITIE NA STANOVENÝ ÚČEL

Prístroj na pedikúru PODOLOG NOVA 3s používa rotačné nástroje, ako sú frézky alebo brúsky na obrusovanie kože alebo nechtov. Prístroj je určený na použitie v nasledujúcich oblastiach činnosti:

Podológia (lekárska starostlivosť o nohy) a lekárske ošetrenia, ako aj kozmetická starostlivosť o nohy. Výrobok nie je určený na použitie laikom.

Použitie v iných oblastiach je na vlastné riziko a môže byť nebezpečné. Neodborné použitie môže mať za následok zranenia osôb alebo vecné škody.

Výrobca nenesie zodpovednosť za škody v dôsledku použitia v rozpore so stanoveným účelom alebo nesprávnej obsluhy.

V prípade neodborného použitia alebo otvorenia prístroja zanikajú akékoľvek nároky plynúce zo záruky.

*Akékoľvek zmeny či úpravy prístroja, ako aj jeho príslušenstva sú neprípustné. V prípade opravy je nutné zopakovať požadované bezpečnostné skúšky.*

*Rotačné nástroje bez označenia CE sa nesmú používať na podologické/ medicínske účely v kombinácii s týmto prístrojom.*

## 3. OCHRANA PERSONÁLU A PACIENTOV

V prípade odborného použitia prístroja PODOLOG NOVA 3s, ktoré je v súlade so stanoveným účelom, sa riziko ohrozenia osôb obmedzuje na nasledujúce body.

### 3.1 POŽIADAVKY NA PREVÁDZKOVATEĽA

Prístroj na pedikúru PODOLOG NOVA 3s môžu uviesť do prevádzky len podológovia, pedikéri, kozmetičky, nechtoví dizajnéri alebo lekári, ktorí sú oboznámení s príslušným pracovným postupom a boli patrične vyškolení.

### 3.2 OCHRANA PERSONÁLU A PACIENTOV

V záujme ochrany používateľov, pacientov a tretích osôb je potrebné dodržiavať nasledujúce body:

- Smú sa používať výlučne kvalitné rotačné nástroje v súlade s normou DIN EN ISO 1797-1 s normovanou stopkou s Ø 2,35 mm, valcovitého tvaru, TYPU 2. V súvislosti s použitými rotačnými nástrojmi je potrebné dodržiavať pokyny výrobcu, najmä pokiaľ ide o maximálne otáčky a starostlivosť (čistenie, dezinfekcia a sterilizácia). Dodatočné informácie nájdete aj v aktuálnej príručke spoločnosti HELLMUT RUCK GmbH v časti „Rotačné nástroje“.

- Obsluha prístroja musí mať počas použitia nasadené ochranné okuliare a ochranu úst a nosa. Dlhé vlasy je potrebné zopnúť alebo používať ochranu vlasov.

- V priebehu ošetrenia dbajte na to, aby sa do ošetrovanej oblasti nedostali žiadne predmety, ktoré by sa mohli zachytiť v rotujúcich častiach.





### 3.3 MOŽNÉ RIZIKÁ PRE PACIENTOV

Technológia odsávania prachu s obsahom možných patogénov výrazne znižuje riziko ohrozenia prenosnými choroboplodnými zárodkami (mikroorganizmami). Pravidelným a dôkladným zisťovaním anamnézy je možné rozpoznať možné riziká infekcie.

Ohrozenie pacientov v dôsledku inhalácie je zredukované na minimum a ošetrenie pacientov s oslabenou imunitou je potrebné vždy zdôvodniť. Pre ošetrujúceho napriek tomu platí, že počas práce musí používať ochranu úst a nosa a ochranné rukavice.

*V prípade, ak sa ošetrovali časti tela s možným výskytom zárodkov, je pri ďalšom pracovnom kroku potrebné ošetriť nezasiahnuté časti kože a nechtov dezinfikovanými/sterilizovanými nástrojmi.*

#### 3.3.1 OHROZENIE ODSTRAŇOVANÝM MATERIÁLOM

Ohrozenie odrazenými časticami (úlomky nechtov alebo časti hrubozrnného brúsneho povrchu) sa vzhľadom na dostatočný odstup k ošetrovanej oblasti považuje za nízke.
Možnosť inhalácie brúsneho prachu s obsahom možných patogénov je vďaka účinnej technológii odsávania prístroja PODOLOG NOVA 3s zredukovaná na minimum. Dôkladným vyčistením kože antiseptickým prípravkom vykonaným pred ošetrením je možné riziko infekcie ďalej znížiť.

#### 3.3.2 RIZIKO ALERGIE

Keďže pacient obvykle neprichádza do styku s povrchom prístroja PODOLOG NOVA 3s, môže ohrozenie predstavovať nanajvýš alergická predispozícia na komponenty rotačných nástrojov. Vzhľadom na veľmi krátku dobu kontaktu (do 30 minút) je však toto riziko minimálne.

#### 3.3.3 OHROZENIE POHYBLIVÝMI ČASŤAMI

V dôsledku vysokých otáčok a silného prítlaku môže dôjsť v ošetrovanej oblasti k vzniku neželaného tepla. V najhoršom prípade môže dôjsť k poškodeniu zasiahnutého tkaniva vzniknutým teplom.
Náhle pohyby pacienta alebo nepozornosť používateľa môžu mať za následok neúmyselnú penetráciu kože. Pri odbornom použití a neustálej vizuálnej kontrole je však toto riziko nízke.

*Pozor! Bezpodmienečne zabráňte penetrácii kože.*

3.4 MOŽNÉ RIZIKÁ PRE POUŽÍVATEĽOV

Technológia odsávania prachu s obsahom možných patogénov výrazne znižuje riziko ohrozenia prenosnými choroboplodnými zárodkami (mikroorganizmami).
Ohrozenie ošetrujúcej osoby v dôsledku inhalácie je zredukované na minimum.

*Používanie ochrany tváre/úst sa odporúča z hygienických dôvodov.*

3.4.1 OHROZENIE ODSTRAŇOVANÝM MATERIÁLOM

Odrazené častice (úlomky nechtov, časti brúsneho povrchu) a prach predstavujú nebezpečenstvo vzhľadom na malú vzdialenosť od ošetrovanej oblasti.
V záujme minimalizácie tohto rizika si musí používateľ počas ošetrenia nasadiť ochranné okuliare a ochranu úst a nosa.

3.4.2 RIZIKO ALERGIE

Alergické reakcie na materiál nadstavca nie je možné vylúčiť, ale riziko ich vzniku je mimoriadne nízke. Používanie jednorazových rukavíc sa odporúča aj z hygienických dôvodov.

3.4.3 OHROZENIE POHYBLIVÝMI ČASŤAMI

Vlasy, šperky a časti odevu sa môžu zachytiť v rotujúcich komponentoch. Aby ste predišli zraneniam, musíte si dlhé vlasy zopnúť alebo používajte ochranu vlasov. Šperky by ste z hygienických dôvodov nemali nosiť. Pracovný odev by mal byť zvolený tak, aby sa nemohol zachytiť v nástroji.





## 4. UVEDENIE DO PREVÁDZKY

4.1 TECHNICKÁ BEZPEČNOSŤ

- Pred prvým použitím skontrolujte, či sa druh prúdu a sieťové napätie zhodujú s údajmi na typovom štítku.
- Riadiacu jednotku umiestnite na rovný a stabilný povrch.
- Pri inštalácii prístroja dbajte na to, aby vzduchové štrbiny nachádzajúce sa na prístroji ostali voľné.
- Zabráňte poškodeniu sieťového kábla v dôsledku pomliaždenia, ohnutia alebo poškrabania o ostré hrany.
- Neodsávajte žiadne tekutiny.
- Prístroj chráňte pre akoukoľvek vlhkosťou, ktorá by doňho mohla preniknúť. Vlhkosť v prístroji zvyšuje nebezpečenstvo zásahu elektrickým prúdom!
- Pred každým čistením/údržbou prístroj vypnite a vytiahnite zástrčku zo siete.
- Prístroj nikdy neponárajte do vody alebo iných tekutín.
- V prípade poškodenia alebo funkčných porúch na prístroji alebo hadici okamžite vytiahnite zástrčku zo siete.
- Opravy smie vykonávať len autorizovaný odborný personál.
- Pri otvorení prístroja zaniká nárok na záruku!
- Informácie o použiteľných nástrojoch nájdete v kapitole 7.1.
- PODOLOG NOVA 3s je SAMOSTATNÝ prístroj. Na zamedzenie elektromagnetického rušenia nie je určený na použitie v kombinácii s inými zariadeniami. Prístroj sa nesmie umiestniť do bezprostrednej blízkosti alebo okolia iných zariadení. Ak je to predsa len potrebné, musíte preveriť, či sa prístroj používa v tejto zostave v súlade so stanoveným účelom.

*Použitie iného príslušenstva a náhradných dielov, ako je predpísané, môže mať za následok zvýšené vyžarovanie alebo zníženú odolnosť proti rušeniu.*

*Na základe normy EN 60601-1-2 o elektromagnetickej kompatibilite zdravotníckych elektrických prístrojov musíme upozorniť na to, že:*

- *zdravotnícke elektrické prístroje podliehajú zvláštnym bezpečnostným opatreniam týkajúcim sa elektromagnetickej kompatibility a musia sa uviesť do prevádzky v súlade s požiadavkami tohto návodu na použitie.*
- *prenosné a mobilné vysokofrekvenčné komunikačné zariadenia (vrátane príslušenstva, ako sú anténne káble a externé antény) môžu mať vplyv na zdravotnícke elektrické zariadenia. Takéto zariadenia sa musia prevádzkovať s minimálnym odstupom 30 cm od prístroja PODOLOG NOVA 3s a jeho častí.*
  *V opačnom prípade sa nedá vylúčiť zníženie výkonu prístroja.*
  *Pozri tiež: 8.2 Informácie o elektromagnetickej kompatibilite podľa EN 60601-1-2*

*Kritériá zhody pre odolnosť proti rušeniu platia pre všetky obmedzenia funkčnosti.*

*Nebezpečenstvo zaškrtenia hadicou nadstavca a sieťovým káblom. Prístroj uchovávajte mimo dosahu detí.*

*Nevyhnutné príslušenstvo (malé časti), ako sú frézky, predstavuje nebezpečenstvo prehltnutia. Prístroj uchovávajte mimo dosahu detí.*

*Na prepravu prístroja medzi aplikáciami používajte na to určený obal, aby ste prístroj chránili pred mechanickým poškodením a vlhkosťou.*

*Použitie príslušenstva, meničov a káblov, ktoré nie sú uvádzané alebo poskytované výrobcom prístroja, môže mať za následok zvýšenie elektromagnetických emisií, zníženú odolnosť proti rušeniu a poruchy funkčnosti.*





*Pri domácom použití môže dôjsť k poškodeniu sieťového prípojného kábla napríklad zvieratami, čo môže viesť k vzniku nebezpečenstva.*
*Pravidelne kontrolujte, či sieťový kábel nie je poškodený a v prípade poškodenia odpojte prístroj od siete.*

*Pri domácom použití existuje nebezpečenstvo v dôsledku manipulácie detí s prístrojom. Prístroj uchovávajte mimo dosahu detí.*

*Chráňte prístroj pred napadnutím škodcami pravidelnými kontrolami a príp. vyčistením.*

*Dodržiavajte pokyny týkajúce sa prevádzky a prepravy prístroja.*

*Dbajte na to, aby bola sieťová zástrčka na odpojenie prístroja od elektrickej siete vždy dobre prístupná. Sieťová zástrčka predstavuje zariadenie oddeľujúce prístroj od napájacej siete.*

## 5. OBSLUHA

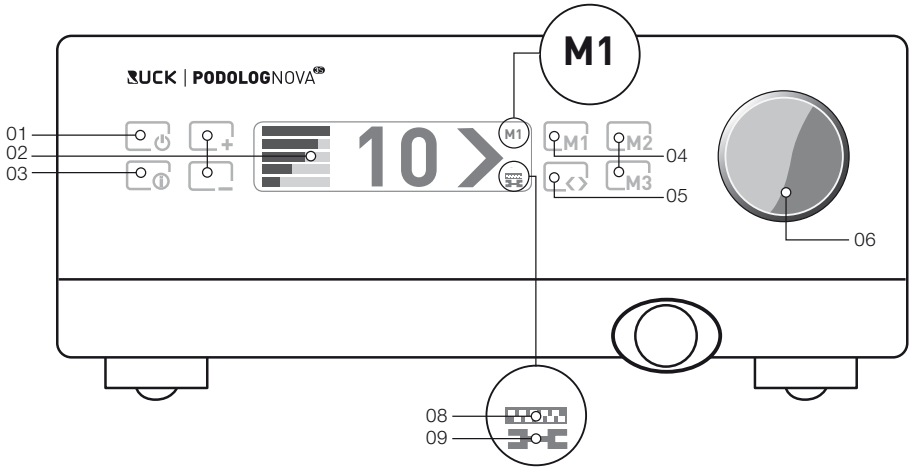




| | | |
|---|---|---|
| 01 | Tlačidlo pohotovostného režimu | Zapnutie, resp. vypnutie pohotovostného režimu |
| 02 | Nastavenie sacieho výkonu | [ + ] zvýšenie alebo [ - ] zníženie sacieho výkonu. Výkon sa zobrazuje na displeji. |
| 03 | Informačná ponuka | Táto ponuka poskytuje informácie o najbližšej výmene filtra alebo údržbe.<br>Na zmenu základných nastavení (napr. jazyka) podržte tlačidlo na 5 sek. |
| 04 | Pamäťové tlačidlá pre nastavenia | Je možné uložiť tri rozličné kombinácie otáčok/smeru otáčania/sacieho výkonu. Na displeji sa zobrazí číslo pamäti (04.1). [M1] [M2] sú potrebné pri výmene filtra. |
| 05 | Otáčanie doprava/doľava | Nastavenie pravotočivého alebo ľavotočivého chodu nástroja. |
| 06 | Magnetický otočný regulátor | Umožňuje nastavenie v intervaloch po 1 000 otáčok. Aktuálny počet otáčok sa zobrazuje na displeji (07.1). Po odobratí otočného regulátora sa zablokujú všetky tlačidlá. |
| 07 | Výmena filtračného vrecka | Symbol sa zobrazí ako pripomienka nadchádzajúcej výmeny filtračného vrecka. |
| 08 | Indikácia servisu | Symbol sa zobrazí ako pripomienka nadchádzajúcej údržby. |



8011078 I Návod na použitie PODOLOG NOVA 3s I REV 03 | Stav revízie k 11.03.2021

## 5.1 PRÍPRAVY NA PREVÁDZKU

- Potiahnutím za hadicovú prípojku otvoríte priečinok s vreckom na prach.
- Skontrolujte, či je vložené priložené filtračné vrecko*.
- Priečinok zatvorte zasunutím.
- Zapnite sieťový spínač (nachádza sa na zadnej strane prístroja) pre uvedenie do pohotovostného režimu.
  Teraz počkajte cca 3 sekundy a následne stlačte tlačidlo pohotovostného režimu na čelnom sklenenom ovládacom paneli.

○ = VYPNUTÉ (sieťový spínač vypnutý) | = ZAPNUTÉ (sieťový spínač zapnutý)

= Zapnutie/vypnutie tlačidla pohotovostného režimu

*Ak filtračné vrecko nie je vložené, nasaďte ho na puzdro.
Informácie nájdete na strane 32.





*V žiadnom prípade nepracujte bez filtračného vrecka na prach.*

*Priečinok s filtračným vreckom na prach musí byť počas prevádzky stále zatvorený. Prístroj PODOLOG NOVA 3s sa pri otvorení priečinku vypne.*

*Prevádzka s plným vreckom na prach nie je povolená. Všímajte si symbol na displeji upozorňujúci na výmenu prachového filtra (pozri 5.5.2).*

### 5.1.1 VLOŽENIE ROTAČNÉHO NÁSTROJA

Rotačný nástroj (brúska/frézka), ktorý potrebujete na prácu, vložte do otvoru na nadstavci.

Nástroj stačí zasunúť
(rýchloupínacie puzdro).

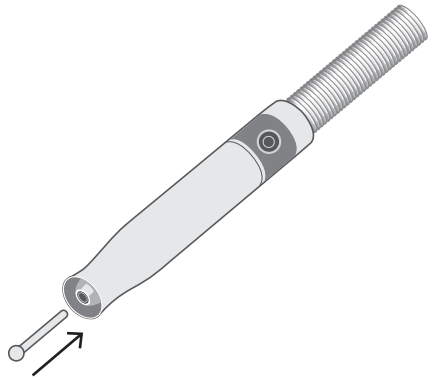

*Stopka nástroja musí byť úplne zasunutá.*

*Použité frézky nesmú vykazovať nevyváženosť alebo iné nedostatky. Nedodržanie týchto pokynov môže mať za následok poranenie pacienta a poškodenie ložiska nadstavca.*

### 5.1.2 ZAPNUTIE PRÍSTROJA PODOLOG NOVA 3s

Stlačte tlačidlo pohotovostného režimu.

Prístroj PODOLOG NOVA 3s je teraz zapnutý a pripravený na prevádzku.
Pri prvom zapnutí nastavte na prístroji PODOLOG NOVA 3s svoj jazyk a odbor činnosti. Následne môžete aktivovať pripomienku údržby, ktorá vás pohodlne upozorní na nadchádzajúcu údržbu. V tejto súvislosti odkazujeme aj na časti ÚDRŽBA A ČISTENIE. Prístroj vás postupne prevedie úvodnou ponukou. Nakoniec potvrďte svoje zadanie tlačidlom [M1].





Zobrazenie na displeji pri prvom použití prístroja PODOLOG NOVA 3s:

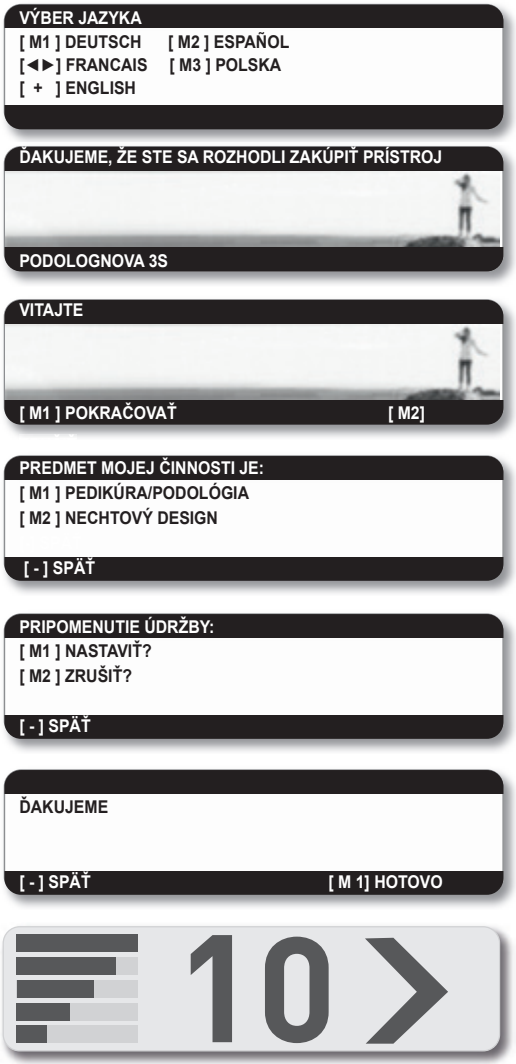


*Ak budete chcieť v budúcnosti zmeniť nastavenia v úvodnej ponuke, podržte na 5 sekúnd tlačidlo ( i ).*

5.1.3 ZAPNUTIE NADSTAVCA

Želaný počet otáčok nastavte otáčaním regulátora. Hodnota x 1 000 zobrazuje počet otáčok (ot./min). Uchopte nadstavec do ruky a jemne stlačte spínač na zadnom konci.

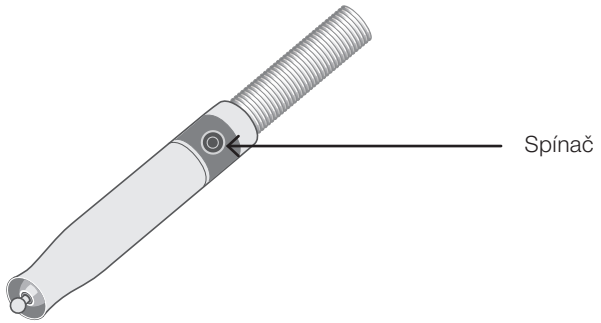


Motor sa spustí podľa nastavených otáčok a vy môžete začať pracovať.

*Nastavený počet otáčok nesmie prekročiť maximálny povolený počet otáčok vášho nástroja.*

5.1.4 VYPNUTIE NADSTAVCA

Pri spustenom motore jemne stlačte spínač na zadnom konci nadstavca.

Motor sa vypne, vy môžete prerušiť prácu a zavesiť nadstavec na určený držiak.





5.1.5 VYPNUTIE PRÍSTROJA PODOLOG NOVA 3s

Stlačte tlačidlo pohotovostného režimu. Prístroj PODOLOG NOVA 3s je teraz vypnutý a nachádza sa v pohotovostnom režime.

Na úplné vypnutie nastavte sieťový spínač do polohy ○.

*Dbajte na to, aby bola sieťová zástrčka na odpojenie prístroja od elektrickej siete vždy dobre prístupná. Sieťová zástrčka predstavuje zariadenie oddeľujúce prístroj od napájacej siete.*

Ak sa prístroj PODOLOG NOVA 3s nepoužíva 1 hodinu, automaticky sa prepne do úsporného režimu a dá sa jednoducho opätovne zapnúť stlačením tlačidla pohotovostného režimu.

5.2 NASTAVENIA

5.2.1 OTÁČKY MOTORA NADSTAVCA

Otáčky vhodné pre daný nástroj sa nastavujú pomocou otočného regulátora.

| | | |
|---|---|---|
| Otáčanie v smere hodinových ručičiek | – otáčky sa zvýšia | max. otáčky: 40 000 ot./min. |
| Otáčanie proti smeru hodinových ručičiek | – otáčky sa znížia | min. otáčky: 5 000 ot./min. |

*Nástroj sa po zapnutí spustí vždy s otáčkami, ktoré ste nastavili naposledy.*

U väčších frézok sa optimálny počet otáčok nachádza v rozpätí 8 000 – 12 000 otáčok.

Nastavený počet otáčok nesmie prekročiť maximálny povolený počet otáčok vášho nástroja.

5.2.2 ODOBRATIE MAGNETICKÉHO OTOČNÉHO REGULÁTORA

Na vyčistenie skleneného čela prístroja je možné jednoducho odobrať magnetický otočný regulátor.

Tlačidlá skleneného ovládacieho panela sa následne zablokujú.

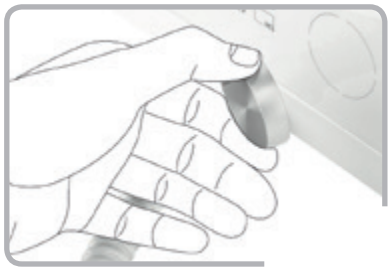

Stlačte súčasne tlačidlá [ i ] a [M3] a podržte ich 5 sekúnd, aby ste mohli nastaviť otáčky priamo na sklenenom ovládacom paneli aj bez otočného regulátora. Po vypnutí prístroja však musíte tento postup zopakovať.

*V kapitole „Rotačné nástroje“ hlavného katalógu spoločnosti HELLMUT RUCK GmbH nájdete maximálny povolený počet otáčok pre všetky frézky a brúsky.*

5.2.3 SMER OTÁČANIA DOPRAVA/DOĽAVA

Svoje nástroje môžete nechať rotovať doprava a doľava podľa toho, aký nástroj používate a či ste pravák alebo ľavák.

Šípka znázorňuje smer otáčania. Pravotočivý chod





Šípka ukazuje smerom doprava – pravotočivý chod

Šípka ukazuje smerom doľava – ľavotočivý chod

5.2.4 Zmena smeru otáčania

Smer otáčania sa dá zmeniť počas prevádzky.

Stlačte tlačidlo so šípkou. Nastavený počet otáčok motora sa automaticky vráti na nulu a smer otáčania sa zmení. Motor sa opäť rozbehne na hodnotu nastavených otáčok.

5.2.5 VOĽBA SACIEHO VÝKONU

Silu sacieho výkonu môžete prispôsobiť podľa aktuálnej situácie.

Viacnásobným stlačením tlačidla [ - ] znížite sací výkon. Viacnásobným stlačením tlačidla [ + ] zvýšite sací výkon. Podržaním príslušného tlačidla môžete regulovať výkon v požadovanom smere.

K dispozícii je 5 výkonnostných stupňov odsávania.

## 5.2.6 ULOŽENIE NASTAVENÍ M1 M2 M3

Na uľahčenie svojej práce si môžete uložiť až tri rôzne nastavenia otáčok, smeru otáčania a sacieho výkonu.
Pomocou tlačidiel [M1], [M2] a [M3] uložíte a aktivujete želané nastavenia.

Otočným regulátorom nastavte želaný počet otáčok. Zvoľte pravotočivý alebo ľavotočivý chod. Zvoľte intenzitu odsávania. Stlačte príslušné tlačidlo [M1], [M2] alebo [M3] na cca 2 sekundy.

Na displeji sa objaví hlásenie „Nastavenie uložené“.

Krátkym stlačením tlačidla [M1], [M2] alebo [M3] sa aktivuje nastavenie uložené pod daným tlačidlom.

*Prepnutie nastavenia je možné kedykoľvek počas prevádzky.*

*Nastavený počet otáčok nesmie prekročiť maximálny povolený počet otáčok vášho nástroja.*





## 5.3 VÝMENA NÁSTROJA

- vypnite motor nadstavca
- vytiahnite nástroj z nadstavca
- do otvoru nadstavca vložte iný nástroj

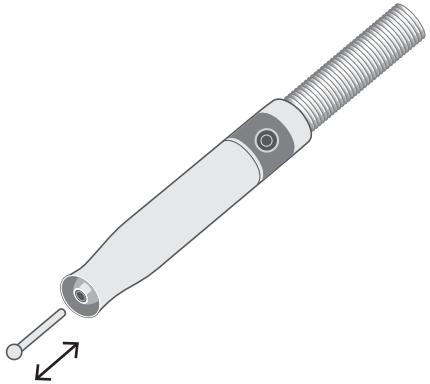

Nástroj sa smie meniť, len keď je vypnutý motor nadstavca.
Stopka nástroja musí byť úplne zasunutá!

## 5.4 ERGONOMICKÉ UCHOPENIE NADSTAVCA

### 5.4.1 UCHOPENIE AKO PRI PÍSANÍ

Uchopenie ako pri písaní umožňuje vykonávať jemnú prácu ergonomicky a presne.

### 5.4.2 UCHOPENIE ZHORA

Pri ošetrovaní väčšej plochy vám cielenú a uvoľnenú prácu umožní uchopenie nadstavca zhora a podpretie palcom.

## 5.5 INFORMAČNÁ PONUKA

Pomocou INFORMAČNEJ PONUKY máte možnosť zobraziť nasledujúce informácie a funkcie.
Medzi jednotlivými bodmi ponuky môžete jednoducho listovať pomocou tlačidiel ( + ) a ( - ).





### 5.5.1 VÝMENA FILTRA

Ak chcete vymeniť jemný prachový filter, môžete tak urobiť pomocou INFORMAČNEJ PONUKY a súčasne oznámiť prístroju, že ste vložili nový filter. Podrobný popis nájdete v kapitole 5.6.1 VÝMENA FILTRAČNÉHO VRECKA NA PRACH.

### 5.5.2 ZOBRAZENIE ĎALŠIEHO TERMÍNU ÚDRŽBY

Vďaka tomuto praktickému oznamu zistíte, kedy je naplánovaný termín ďalšej údržby vášho prístroja PODOLOG NOVA 3s. Údržba nasleduje po uplynutí 900 prevádzkových hodín, najneskôr však 24 mesiacov po kúpe prístroja.

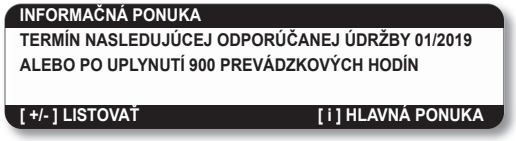

### 5.5.3 AKTIVÁCIA PRIPOMENUTIA ÚDRŽBY

Na základe aktivácie funkcie pripomienky údržby vás prístroj PODOLOG NOVA 3s bude informovať o nadchádzajúcej údržbe. Túto funkciu môžete aktivovať, resp. dezaktivovať v INFORMAČNEJ PONUKE. Po uplynutí 900 prevádzkových hodín sa na displeji zobrazí symbol údržby.

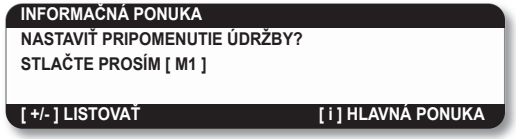


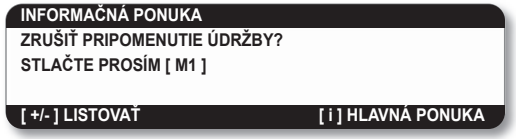

### 5.6 VÝMENA FILTRA

Filter je potrebné vymeniť najneskôr po uplynutí 30 prevádzkových hodín nadstavca. Prístroj vám pomocou symbolu výmeny filtra na displeji pripomenie, že je čas vymeniť filtračné vrecko na prach.

Zvoľte:

M1 = TERAZ M2 = NESKÔR

Ak zvolíte možnosť NESKÔR, bude vám prístroj pripomínať výmenu filtra následne každých 5 hodín, až kým filter nevymeníte.

### 5.6.1 VÝMENA FILTRAČNÉHO VRECKA NA PRACH

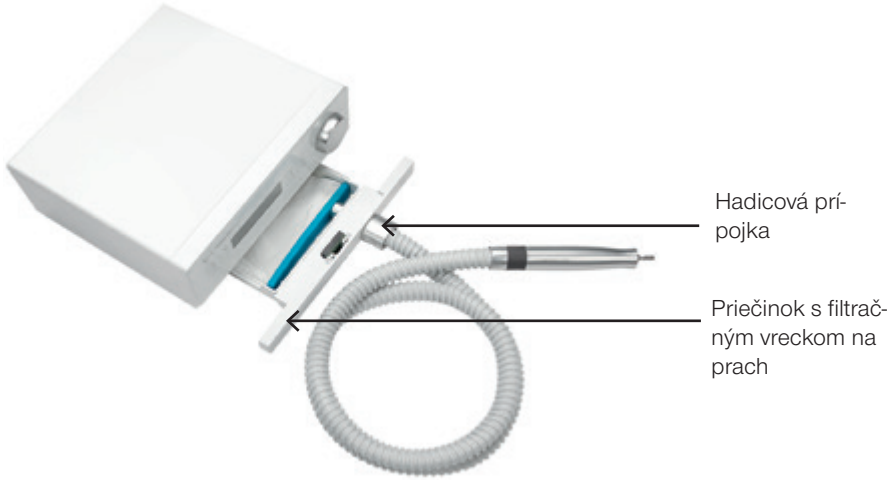


Prístroj vám pripomenie výmenu filtračného vrecka na prach. Napriek tomu odporúčame, aby ste stav naplnenia filtra skontrolovali raz za týždeň. Na výmenu filtračného vrecka na prach stlačte tlačidlo [ i ], aby ste sa dostali do INFORMAČNEJ PONUKY.
Tu môžete pomocou tlačidiel [ + ] alebo [ - ] nalistovať bod ponuky s názvom Výmena filtra:

INFORMAČNÁ PONUKA
VÝMENA FILTRA
O 30 PREVÁDZKOVÝCH HODÍN
VYMENIŤ TERAZ [ M 1 ]
[ +/- ] LISTOVAŤ [ i ] HLAVNÁ PONUKA

Výmenu začnite stlačením tlačidla M 1.

VÝMENA FILTRA
VYMEŇTE PROSÍM
[ M1 ] TERAZ [ M2 ] NESKÔR

VÝMENA FILTRA
POUŽÍVAJTE LEN NOVÉ FILTRE!
ĎALEJ: VYPNITE PRÍSTROJ
VYTIAHNITE ZÁSUVKU

Vypnite prístroj. Potiahnutím za hadicovú prípojku otvorte priečinok s filtračným vreckom na prach. Priečinok držte v takej polohe, aby hadicová prípojka smerovala nahor. Teraz vytiahnite plné filtračné vrecko na prach z puzdra. Následne ho uzavrite zátkou priloženou na tento účel.

Nové filtračné vrecko na prach nasaďte otvorom na puzdro. Zavrite priečinok s vreckom na prach. Teraz opätovne zapnite prístroj. Na prístroji sa zobrazí otázka, či ste úspešne nasadili filtračné vrecko na prach.

FILTER
VLOŽILI STE NOVÝ FILTER?
[ M1 ] ÁNO [ M2 ] ZRUŠIŤ

Výmenu potvrďte stlačením tlačidla [M1] a následne sa dostanete opäť do ŠTANDARDNEJ PONUKY.

*Filtračné vrecko na prach sa nesmie vyprázdniť a opätovne použiť.*

*Ak používate prístroj na úpravu umelých nechtov (nechtový dizajn, nechtová protetika), vezmite do úvahy skutočnosť, že z dôvodu väčšieho množstva odstráneného materiálu sa čas výmeny filtra môže zmeniť. Na bezproblémovú prevádzku je potrebná pravidelná týždenná kontrola stavu naplnenia filtra. Pri ošetrovaní umelých nechtov dbajte aj na vlastnú ochranu očí a dýchacích ciest (ochranu úst a ochranné okuliare)!*

*Raz za týždeň by ste mali v priečinku s prachovým filtrom skontrolovať aj správne umiestnenie a stav naplnenia filtračného vrecka na prach. Postupujte pritom vyššie uvedeným spôsobom. V prípade potreby vymeňte filtračné vrecko na prach.*

### 5.6.2 KDE ZÍSKATE NOVÉ FILTRAČNÉ VRECKÁ NA PRACH?

Nové filtračné vrecká na prach si môžete objednať u spoločnosti HELLMUT RUCK GmbH pod číslom výrobku 1100103.

*Dbajte na to, aby ste používali len originálne filtračné vrecká na prach.*

5.7 ČISTENIE JEDNOTKY MOTORA

Puzdro nadstavca odoberiete nasledujúcim spôsobom:

5.7.1 UVOĽNENIE PUZDRA

Puzdro opatrne odskrutkujte v smere šípky.

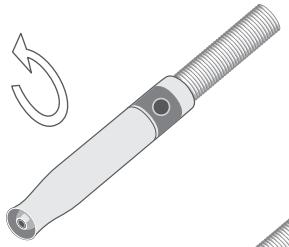

Puzdro opatrne stiahnite tak, že súčasne stlačíte kovový kryt upínacieho puzdra.

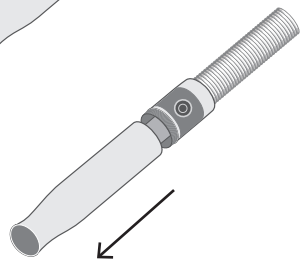

*Dodržujte informácie a pokyny výrobcu týkajúce sa čistiacich a dezinfekčných prostriedkov, ako aj príslušných zariadení.*

5.7.2 POHODLNÉ ČISTENIE JEDNOTKY MOTORA

*Nepoužívajte dezinfekčný sprej.*
*Do prístroja by mohla vniknúť vlhkosť a poškodiť ložisko.*

*Na šetrné vyčistenie a dezinfekciu používajte povrchové dezinfekčné obrúsky RUCK bez obsahu alkoholu (č. výr. 2966702) určené pre zdravotnícke pomôcky.*

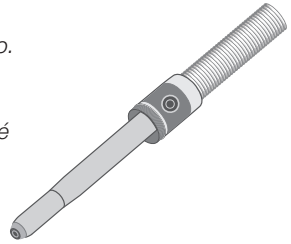

*5.8 Výmena výmenného upínacieho puzdra*

Ak výmenné upínacie puzdro viac nefunguje správne, jednoducho ho vymeňte za výmenné upínacie puzdro pre prístroj PODOLOG NOVA 3s (č. výr. 1106701), ktoré je priložené ako súčasť dodávky.

*Pri výmene výmenného upínacieho puzdra postupujte podľa priloženého návodu na použitie, aby ste predišli poškodeniu motora nadstavca.*





## 6. ÚDRŽBA, ČISTENIE A DEZINFEKCIA

6.1 ÚDRŽBA V SERVISE SPOLOČNOSTI RUCK

*Na trvalé zaistenie bezpečnej a riadnej prevádzky zdravotníckej pomôcky PODOLOG NOVA 3s je nevyhnutné, aby SERVIS RUCK vykonal po každých 900 prevádzkových hodinách, resp. najneskôr po uplynutí 24 mesiacov údržbu prístroja. V rámci údržby sa vykonáva skúška elektrickej bezpečnosti podľa normy DIN EN 62353.*

*V PRÍPADE NEDODRŽANIA TÝCHTO POKYNOV HROZÍ ZÁNIK ZÁRUKY A VYLÚČENIE ZODPOVEDNOSTI ZA ŠKODU!*

6.2 ČISTENIE A DEZINFEKCIA

*Nebezpečenstvo prenosu choroby. V dôsledku nedostatočnej dezinfekcie môže dôjsť k prenosu chorôb. Bezpodmienečne dodržujte požiadavky príslušného vnútroštátneho výboru pre hygienu a dezinfekciu. Používajte povrchové dezinfekčné obrúsky RUCK® bez obsahu alkoholu (č. výr. 2966702) určené pre zdravotnícke pomôcky – nepoužívajte dezinfekčné spreje. Pred ďalším ošetrením musí povrch dobre odvetrať, povrchovú dezinfekciu nechajte úplne vyschnúť podľa pokynov výrobcu, neutierajte ju však do sucha. Dodržiavajte určený čas pôsobenia. 1 minúta na zničenie baktérií alebo 5 minút na zničenie plesní. Ďalšie informácie nájdete priamo na dezinfekčnom prostriedku.*

**Po každom ošetrení** utrite vonkajší povrch nadstavca a čelo riadiacej jednotky dezinfekčným obrúskom s vhodným povrchovým dezinfekčným prostriedkom (na zdravotnícke pomôcky).

**Po skončení práce** odoberte puzdro nadstavca (bod 5.7.1) a všetky prístupné plochy (vnútro nadstavca, vnútorný a vonkajší povrch puzdra) vyčistite a utrite dezinfekčným obrúskom. Odsávaciu hadicu rovnako utrite dezinfekčným obrúskom a vizuálne skontrolujte, či nevykazuje trhliny alebo poškodenia.
Z hľadiska poškodení skontrolujte aj kryt prístroja a najmä sklenené čelo.

Na dezinfekciu všetkých častí riadiacej jednotky a nadstavca používajte povrchové dezinfekčné obrúsky RUCK bez obsahu alkoholu (č. výr. 2966702) určené pre zdravotnícke pomôcky, ktoré nájdete v našej príručke alebo na internete na stránke: www.hellmut-ruck.de. *Dodržiavajte určený čas pôsobenia. 1 minúta na zničenie baktérií alebo 5 minút na zničenie plesní. Ďalšie informácie nájdete priamo na dezinfekčnom prostriedku.*

*Prístroj nikdy neponárajte do vody alebo inej tekutiny z dôvodu nebezpečenstva zásahu elektrickým prúdom. Skôr než prístroj začnete čistiť, vypnite ho a odpojte sieťovú zástrčku!*

*Nepoužívajte dezinfekčný sprej. Do prístroja by mohla vniknúť vlhkosť a poškodiť elektroniku.*

## 7. PRÍSLUŠENSTVO A NÁHRADNÉ DIELY

*Upozornenie! Príslušenstvo uvedené v nasledujúcom zozname sa smie používať výlučne v kombinácii s prístrojom PODOLOG NOVA 3s. Prevádzka v kombinácii s inými zdravotníckymi elektrickými zariadeniami môže mať za následok zvýšené emisie alebo zníženú odolnosť proti rušeniu príslušného zdravotníckeho elektrického zariadenia.*

*Výstraha: Použitie príslušenstva, meničov a káblov, ktoré nie sú uvádzané alebo poskytované výrobcom prístroja, môže mať za následok zvýšenie elektromagnetických emisií, zníženú odolnosť proti rušeniu a poruchy funkčnosti.*

### 7.1 NÁSTROJE

Môžete používať všetky rotačné nástroje (frézky/brúsky/leštičky) s normovanou stopkou s Ø 2,35 mm, ktoré disponujú označením CE pre zdravotnícku pomôcku. Kompletnú ponuku nájdete v našom katalógu alebo na internete na stránke: www.hellmut-ruck.de.
Ďalšie informácie sú uvedené v norme DIN EN ISO 1797-1.

### 7.2 FILTRAČNÉ VRECKO NA PRACH

Ako filtračné vrecko na prach používajte len originálne filtračné vrecká
(č. výr.: 1100103)





**Č. výr.: 1100103** **Náhradný filter pre prístroj PODOLOG NOVA 3s**

**Č. výr.: 4823701** **Samostatný držiak na nadstavec**

**Č. výr.: 4823401** **Držiak na nadstavec pre prístroj PODOLOG CLASSIC, nábytkový**

**Č. výr.: 4823801** **Držiak na nadstavec na stenu alebo skrinku od iného výrobcu**

**Č. výr.: 1106701** **Výmenné upínacie puzdro pre prístroj PODOLOG NOVA 3s**

# 8. TECHNICKÉ ÚDAJE (VRÁTANE VÝSLEDKOV SKÚŠKY ELEKTROMAGNETICKEJ KOMPATIBILITY)

| | |
|---|---|
| Druh prevádzky | Prístroj je vhodný na nepretržitú prevádzku. Prístroj nie je vhodný na prevádzku v priestore s výskytom horľavých zmesí vzduchu. |
| Rozmery riadiace jednotky (Š/H/V) v mm | 251/228/105 |
| Hmotnosť v g | cca 2700 |
| Rozmery nadstavca<br>Dĺžka v mm | 127 |
| Ø min./Ø max. | 24,5/18,5 |
| Hmotnosť v g | cca 120 |
| Napätie riadiacej jednotky | 115 – 240 V, 50 – 60 Hz,<br>1,5 – 0,8 A striedavé napätie |
| Príkon | max. 175 VA |
| Napätie mikromotora | 40 V |
| Trvalé zaťaženie | 80 W |
| Voľnobežné otáčky (ot./min.) | 40 000 |
| max. objemový prietok pri plnom výkone | cca 280 l/min (- 10 %) |
| Dĺžka sieťového kábla v cm | 170 |
| Dĺžka hadice v cm | 130 |

Nie sú známe žiadne elektromagnetické interakcie, ktoré by mohli vzniknúť medzi prístrojom PODOLOG NOVA 3s a inými prístrojmi.





## 8.1 PODMIENKY OKOLITÉHO PROSTREDIA

| Teplota prostredia a vlhkosť (nekondenzujúca) | |
|---|---|
| počas prevádzky | 5 °C až +40 °C a 30 % až 75 % vlhkosť (nekondenzujúca) |
| pri preprave a skladovaní | -25 °C (bez kontroly relatívnej vlhkosti vzduchu) až 70 °C (v prípade relatívnej vlhkosti vzduchu od 15 % do 93 %, nekondenzujúcej) |
| Tlak vzduchu | Tlak vzduchu<br>700 hPa (≈ 3000 m n. m.)<br>- 1060 hPa |

## 8.2 INFORMÁCIE O ELEKTROMAGNETICKEJ KOMPATIBILITE

| Usmernenia a vyhlásenie výrobcu – elektromagnetické emisie | | |
|---|---|---|
| Prístroj PODOLOG NOVA 3s je určený na prevádzku v nižšie uvedenom elektromagnetickom prostredí. Zákazník alebo používateľ prístroja PODOLOG NOVA 3s musí zabezpečiť používanie prístroja v takomto prostredí. | | |
| Merania emisií | Zhoda | Zhoda |
| Vysokofrekvenčné emisie podľa CISPR 11 | Skupina 1 | Prístroj PODOLOG NOVA 3s využíva vysoké frekvencie výlučne na svoju vnútornú potrebu. Jeho vysokofrekvenčné emisie sú veľmi nízke a je nepravdepodobné, aby rušili okolité elektronické zariadenia. |
| Vysokofrekvenčné emisie podľa CISPR 11 | Trieda B | Prístroj PODOLOG NOVA 3s je určený na použitie vo všetkých zariadeniach priamo pripojených na verejnú rozvodnú sieť. |
| Harmonické zložky prúdu podľa IEC 61000-3-2 | Trieda A | |
| Kolísanie napätia/blikanie podľa IEC 61000-3-3 | spĺňa | |

Vyhnite sa použitiu tohto prístroja v bezprostrednej blízkosti iných prístrojov alebo s inými prístrojmi naukladanými na seba, pretože to môže mať za následok chybnú prevádzku. Ak je napriek tomu nevyhnutné použitie vyššie uvedeným spôsobom, je potrebné, aby ste tento prístroj a ostatné prístroje sledovali, aby ste sa presvedčili, že fungujú správne.

Použitie príslušenstva, meničov a káblov, ktoré nie sú uvádzané alebo poskytované výrobcom prístroja, môže mať za následok zvýšenie elektromagnetických emisií, zníženú odolnosť proti rušeniu a poruchy funkčnosti.





Vyhnite sa používaniu prístroja v bezprostrednej blízkosti iných prístrojov alebo ukladaniu prístrojov na seba, pretože to môže viesť k poruchám funkčnosti.
Ak je takéto použitie nevyhnutné, je potrebné, aby ste tieto aj ostatné prístroje sledovali a skontrolovali, či fungujú správne.

| Usmernenia a vyhlásenie výrobcu – elektromagnetická odolnosť | | | |
|---|---|---|---|
| Prístroj PODOLOG NOVA 3s je určený na prevádzku v nižšie uvedenom elektromagnetickom prostredí. Zákazník alebo používateľ prístroja PODOLOG NOVA 3s musí zabezpečiť používanie prístroja v takomto prostredí. | | | |
| Skúška odolnosti proti rušeniu | Skúšobná úroveň IEC 60601 | Úroveň zhody | Elektromagnetické prostredie – usmernenia |
| Elektrostatický výboj (ESD) podľa IEC 61000-4-2 | Kontaktný výboj: ±8 kV<br>Vzduchový výboj: ±2 kV, ±4 kV, ±8 kV, ±15 kV | Kontaktný výboj: ±8 kV<br>Vzduchový výboj: ±2 kV, ±4 kV, ±8 kV, ±15 kV | Podlahy by mali byť zhotovené z dreva alebo betónu alebo by mali byť pokryté keramickými dlaždicami. Ak je podlaha pokrytá syntetickým materiálom, relatívna vlhkosť vzduchu by mala dosahovať najmenej 30 %. |

| | | | |
|---|---|---|---|
| Polia v tesnej blízkosti RF bezdrôtových komunikačných zariadení (IEC 61000-4-3) | 385 MHz; impulzová modulácia: 18 Hz; 27 V/m<br>450 MHz, impulzová modulácia: 18 Hz; 28 V/m<br>710, 745, 780 MHz; impulzová modulácia: 217 Hz; 9 V/m<br>810, 870, 930 MHz; impulzová modulácia: 18 Hz; 28 V/m<br>1720, 1845, 1970 MHz; impulzová modulácia: 217 Hz; 28 V/m<br>2450 MHz; impulzová modulácia: 217 Hz; 28 V/m<br>5240, 5500, 5785 MHz; impulzová modulácia: 217 Hz; 9 V/m | 385 MHz; impulzová modulácia: 18 Hz; 27 V/m<br>450 MHz, impulzová modulácia: 18 Hz; 28 V/m<br>710, 745, 780 MHz; impulzová modulácia: 217 Hz; 9 V/m<br>810, 870, 930 MHz; impulzová modulácia: 18 Hz; 28 V/m<br>1720, 1845, 1970 MHz; impulzová modulácia: 217 Hz; 28 V/m<br>2450 MHz; impulzová modulácia: 217 Hz; 28 V/m<br>5240, 5500, 5785 MHz; impulzová modulácia: 217 Hz; 9 V/m | |
| Vyžarované RF emisie podľa IEC 61000-4-3 | 80 – 2700 MHz; 1 kHz AM 80 %; 10 V/m | 80 – 2700 MHz; 1 kHz AM 80 %; 10 V/m | |
| Rýchle elektrické prechodné javy/ skupiny impulzov podľa IEC 61000-4-4 | + 2 kV<br>pre sieťové vedenia<br>+ 1 kV<br>pre vstupné/výstupné vedenia | + 2 kV<br>pre sieťové vedenia<br>+ 1 kV<br>pre vstupné/výstupné vedenia | Kvalita napájacieho napätia by mala zodpovedať typickému komerčnému alebo nemocničnému prostrediu. |
| Rázové impulzy (výkyvy) podľa IEC 61000-4-5 | L-PE a N-PE: 2 kV<br>L-N: 1 kV | | Kvalita napájacieho napätia by mala zodpovedať typickému komerčnému alebo nemocničnému prostrediu. |





| | | | |
|---|---|---|---|
| Menovitý výkon frekvencie magnetických polí podľa IEC 61000-4-8 | 30 A/m, 50 Hz a 60 Hz | 30 A/m, 50 Hz a 60 Hz | Magnetické polia pri sieťovej frekvencii by mali zodpovedať typickým hodnotám, aké sa vyskytujú v komerčnom alebo nemocničnom prostredí. |

| Usmernenia a vyhlásenie výrobcu – elektromagnetická odolnosť | | | |
|---|---|---|---|
| Krátkodobé poklesy napätia, krátke prerušenia a kolísania napájacieho napätia podľa IEC 61000-4-11 | 0 % UT za 0,5 periódy pri fázovom uhle 8<br>0 % UT za 1 periódu pri 0°<br>70 % UT za 25/30 periód pri 0°<br>0 % UT za 250/300 periód pri 0° | 0 % UT za 0,5 periódy pri fázovom uhle 8<br>0 % UT za 1 periódu pri 0°<br>70 % UT za 25/30 periód pri 0°<br>0 % UT za 250/300 periód pri 0° | Kvalita napájacieho napätia by mala zodpovedať typickému komerčnému alebo nemocničnému prostrediu.<br><br>Ak chce používateľ prístroja PODOLOG NOVA 3s ďalej pracovať s týmto zariadením aj v prípade prerušenia prívodu energie, odporúčame napájať prístroj PODOLOG NOVA 3s zo zdroja neprerušovaného napájania alebo batérie. |
| POZNÁMKA: UT je striedavé sieťové napätie pred použitím skúšobnej úrovne | | | |

| Usmernenia a vyhlásenie výrobcu – elektromagnetická odolnosť | | | |
|---|---|---|---|
| Prístroj PODOLOG NOVA 3s je určený na prevádzku v nižšie uvedenom elektromagnetickom prostredí. Zákazník alebo používateľ prístroja PODOLOG NOVA 3s musí zabezpečiť používanie prístroja v takomto prostredí. | | | |
| Skúšky odolnosti proti rušeniu | Skúšky odolnosti proti rušeniu | Úroveň zhody | Elektromagnetické prostredie – usmernenia |
| Vysokofrekvenčné rušenia šírené vedením podľa IEC 61000-4-6 | 3 Veff<br>150 kHz<br>až 80 MHz | 3 Veff<br>150 kHz<br>až 80 MHz | Prenosné a mobilné rádiové prístroje by sa nemali používať v menšej vzdialenosti od prístroja na pedikúru PODOLOG NOVA 3s vrátane jeho vedení, ako je odporúčaná bezpečnostná vzdialenosť vypočítaná podľa príslušnej rovnice pre daný vysielací kmitočet. |
| Vyžarované vysokofrekvenčné elektromagnetické polia podľa<br><br>IEC 61000-4-3 | 3 V/m<br>80 MHz až 2,5 GHz | 3 V/m<br>80 MHz až 2,5 GHz | Odporúčaná bezpečnostná vzdialenosť:<br>$d=(3,5/V1)\sqrt{P}$<br>$d=(3,5/E1)\sqrt{P}$<br>$d=(7/V1)\sqrt{P}$<br>80 MHz až 800 MHz<br>800 MHz až 2.5 GHz<br><br>P = menovitý výkon vysielača vo wattoch (W) podľa údajov výrobcu vysielača a d = odporúčaná bezpečnostná vzdialenosť v metroch (m). |





| | | | |
|---|---|---|---|
| | | | Intenzita poľa stacionárnych rádiových vysielačov by mala byť pri všetkých frekvenciách podľa skúšky na mieste[a] nižšia, ako je úroveň zhody[b].<br><br>V okolí prístrojov označených týmto symbolom môže dochádzať k poruchám. |

POZNÁMKA 1: Pri 80 MHz a 800 MHz platí vyššie kmitočtové pásmo.

POZNÁMKA 2: Tieto usmernenia sa nedajú uplatniť vo všetkých prípadoch. Na šírenie elektromagnetických veličín vplýva pohlcovanie a odrazy od budov, predmetov a ľudí.

a Intenzita poľa stacionárnych vysielačov, ako sú napr. základné stanice mobilných telefónov a mobilných sietí pozemnej rádiovej komunikácie, amatérskych staníc, rozhlasových a televíznych vysielačov AM a FM sa teoreticky nedá presne vopred stanoviť. Na zistenie elektromagnetického prostredia u stacionárnych vysielačov odporúčame nechať vypracovať štúdiu posúdenia daného miesta. Ak nameraná intenzita poľa na mieste, kde sa prístroj používa, presahuje vyššie uvedenú úroveň zhody, je potrebné prístroj pozorovať v záujme preukázania riadnej funkčnosti. Ak sa zistia neobvyklé výkonové charakteristiky, môžu byť potrebné ďalšie opatrenia, ako napr. zmena orientácie alebo iné umiestnenie prístroja.

b V kmitočtovom pásme 150 kHz až 80 MHz by mala byť intenzita poľa nižšia ako 3 V/m.

| Odporúčané bezpečnostné vzdialenosti medzi prenosnými a mobilnými vysokofrekvenčnými telekomunikačnými zariadeniami a prístrojom PODOLOG NOVA 3s. | | | |
|---|---|---|---|
| Prístroj PODOLOG NOVA 3s je určený na prevádzku v nižšie uvedenom elektromagnetickom prostredí. Zákazník alebo používateľ prístroja PODOLOG NOVA 3s môže pomôcť eliminovať elektromagnetické rušenia tak, že bude dodržiavať nižšie uvedenú minimálnu vzdialenosť medzi prenosnými a mobilnými vysokofrekvenčnými telekomunikačnými zariadeniami (vysielačmi) a prístrojom PODOLOG NOVA 3s v závislosti od výstupného vedenia komunikačného zariadenia. | | | |
| Menovitý výkon vysielača vo wattoch (W) | | Bezpečnostná vzdialenosť v závislosti od vysielacieho kmitočtu v metroch (m) | |
| 0,01 | 150 kHz až 80 MHz | 80 MHz až 800 MHz | 800 MHz až 2,5 GHz |
| 0,1 | | | |
| 1 | d = 1,20 √P | d = 1,20 √P | d = 2,33 √P |
| 10 | 0,12 | 0,12 | 0,23 |
| 100 | 0,38 | 0,38 | 0,73 |
| | 1,20 | 1,20 | 2,30 |
| | 3,80 | 3,80 | 7,30 |
| | 12,00 | 12,00 | 23,00 |
| V prípade vysielačov, ktorých menovitý výkon nie je uvedený v tejto tabuľke, sa dá vzdialenosť vypočítať podľa rovnice prislúchajúcej k danému stĺpcu, pričom P = menovitý výkon vysielača vo wattoch (W) podľa údajov výrobcu vysielača.<br>POZNÁMKA 1: Pri 80 MHz a 800 MHz platí vyššie kmitočtové pásmo.<br><br>POZNÁMKA 2: Tieto usmernenia sa nedajú uplatniť vo všetkých prípadoch. Na šírenie elektromagnetických veličín vplýva pohlcovanie a odrazy od budov, predmetov a ľudí. | | | |





## 9. ZÁRUKA

Na výrobok poskytujeme záruku 2 roky. Záruka sa nevzťahuje na bežné opotrebenie povrchu, ložísk, konektorov, odsávacej hadice, upínacieho zariadenia atď. a iných pohyblivých komponentov. Stopy používania, známky opotrebenia vyplývajúce z veku a intenzity používania, ktoré sú dôsledkom bežného používania zodpovedajúceho výkonu a druhu prístroja, sú v súlade so zmluvou a z právneho hľadiska sa nepovažujú za chyby.

Záruka platí od dátumu kúpy výrobku prvým zákazníkom. Dátum nákupu je potrebné doložiť dokladom o kúpe. Spoločnosť HELLMUT RUCK GmbH chybné výrobky v rámci záruky podľa vlastného uváženia bezplatne opraví alebo vymení. Podmienkou je zaslanie chybného výrobku spolu s dokladom o kúpe na náklady odosielateľa. Za reklamácie v zahraničí zodpovedajú príslušné zastupiteľské pobočky. V prípade pochybností kontaktujte pred spätným zaslaním spoločnosť RUCK.

Záruka zaniká, ak sa na základe našich zistení preukáže, že chyba vznikla v dôsledku neodbornej alebo nesprávnej inštalácie, resp. manipulácie, nedodržania návodu na použitie, pôsobením vonkajších vplyvov alebo v dôsledku neautorizovanej opravy alebo úpravy.

Záruka sa obmedzuje na opravu alebo výmenu výrobku. Akákoľvek iná zodpovednosť (najmä za výpadok obratu alebo ušlý zisk) je vylúčená. Ak sa však preukáže, že ide o chybu, na ktorú sa nevzťahuje záruka, alebo uplynula záručná doba, hradí náklady na preskúšanie a opravu zákazník.

Zmeny alebo odchýlky od technického vyhotovenia sú vyhradené.

## 10. LIKVIDÁCIA

OHROZENIE ŽIVOTNÉHO PROSTREDIA!

Nesprávna likvidácia ohrozuje životné prostredie.

>>> Po uplynutí životnosti odovzdajte prístroj PODOLOG NOVA 3s na likvidáciu dostupným strediskám recyklácie a zberu odpadu!

## 11. ČASTO KLADENÉ OTÁZKY

### 11.1 PRÍSTROJ SA NEDÁ ZAPNÚŤ

Po zapnutí pomocou sieťového spínača na zadnej strane prístroja počkajte aspoň 4 sekundy, kým zapnete prístroj na čelnej strane pomocou tlačidla pohotovostného režimu. Tlačidlo pohotovostného režimu držte stlačené min. 2 sekundy. Ak sa prístroj napriek tomu nezapne, ešte raz zopakujte uvedený postup:

1. Zapnite/vypnite sieťový spínač na zadnej strane prístroja.
2. Počkajte 4 sekundy.
3. Na 2 sekundy podržte tlačidlo pohotovostného režimu.

### 11.2 PRÍSTROJ NEREAGUJE

Otočný regulátor je nasadený, ale prístroj sa napriek tomu nedá zrazu ovládať, napr. sklenené ovládacie pole nereaguje, displej je po zapnutí tlačidlom pohotovostného režimu čierny a pod. Prístroj vypnite pomocou sieťového spínača na zadnej strane. Počkajte 30 sekúnd a následne prístroj znovu zapnite. Stlačte tlačidlo pohotovostného režimu. Prístroj sa následne bude dať ovládať obvyklým spôsobom.

### 11.3 NASTAVENIE NOVÉHO JAZYKA A OBLASTI ČINNOSTI

Na 5 sekúnd podržte tlačidlo INFORMAČNEJ PONUKY. Následne sa zobrazí úvodná obrazovka. Teraz môžete nastaviť nový jazyk a oblasť svojej činnosti. Následne môžete aktivovať aj pripomienku údržby, ktorá vás pohodlne upozorní na nadchádzajúcu údržbu.
Pri tomto novom nastavení nedôjde k zmene počítadla prevádzkových hodín, resp. času zostávajúceho do ďalšej údržby, ktoré sú uvedené v informačnej ponuke.

## 12. MOŽNÉ CHYBOVÉ HLÁSENIA NA DISPLEJI

| KATEGÓRIA CHYBY | HLÁSENIE |
|---|---|
| VÝSTRAHA | NADSTAVEC: CHYBA MOTORA! VÝSTRAHA |
| | CHYBA MOTORA ČERPADLA! |
| VÝSTRAHA | PRÍSTROJ JE PREHRIATY! |
| VÝSTRAHA | HRANIČNÁ TEPLOTA, ZNÍŽTE ZAŤAŽENIE! |
| INFORMÁCIA | DOCHLADZOVANIE ZAPNUTÉ! |
| INFORMÁCIA | PREHRIATIE, DOCHLADZOVANIE ZAPNUTÉ! |
| INFORMÁCIA | PREHRIATIE, VYPNUTIE |
| INFORMÁCIA | POZOR, PREHRIATIE, VYMEŇTE FILTRAČNÉ VRECKO! |
| INFORMÁCIA | POZOR, PREHRIATIE, VYMEŇTE FILTRAČNÉ VRECKO!<br>FÁZA OCHLADZOVANIA 15 MIN.! |





# ODPORÚČANÝ VÝROBOK PRE VÁŠ PRÍSTROJ PODOLOG NOVA 3s

## Chrómované klieštiky na frézku

Poznáte ten problém? Jemná frézka na ošetrovanie fisúr sa dá len veľmi ťažko odobrať z nadstavca. Tu je pomoc: vďaka týmto klieštikom budete mať všetky rotačné nástroje pevne pod kontrolou.

## Odporúčané video

V názornom videu vám predvedieme funkciu klieštikov na frézku. Video nájdete v našom internetovom obchode priamo pri výrobku.

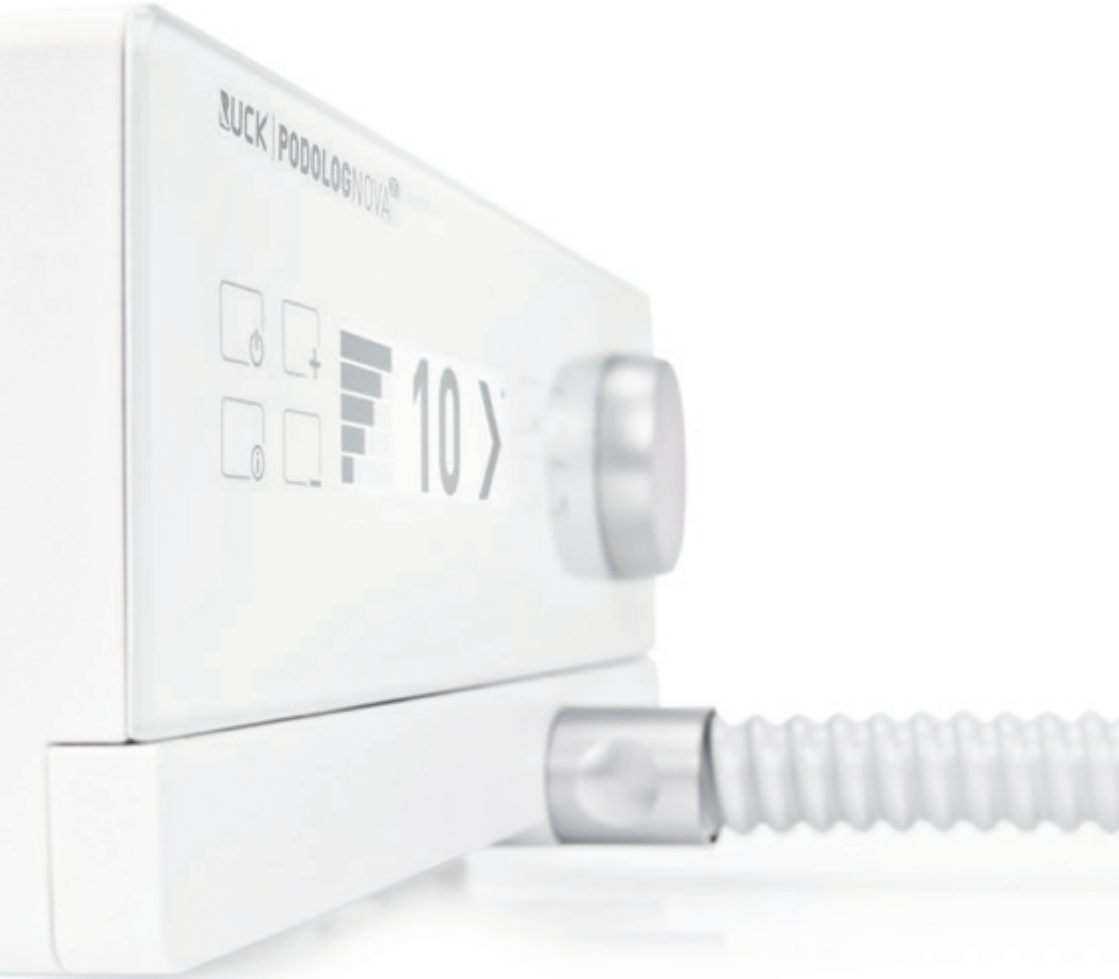


Odporúčania spoločnosti Busch týkajúce sa bezpečnosti, používania a hygieny nájdete na našej webovej stránke: https://qr.de/BuschSuH

Alebo jednoducho naskenujte QR kód:

RUCK®

FÜR FUSS UND PFLEGE

HELLMUT RUCK GmbH
Daimlerstraße 23
D-75305 Neuenbürg
tel. +49 (0)7082. 944 20
fax +49 (0)7082. 944 22 22

e-mail kontakt@hellmut-ruck.de
web **www.hellmut-ruck.de**