RUCK®

FÜR FUSS UND PFLEGE

RUCK | PODOLOGNOVA 3S

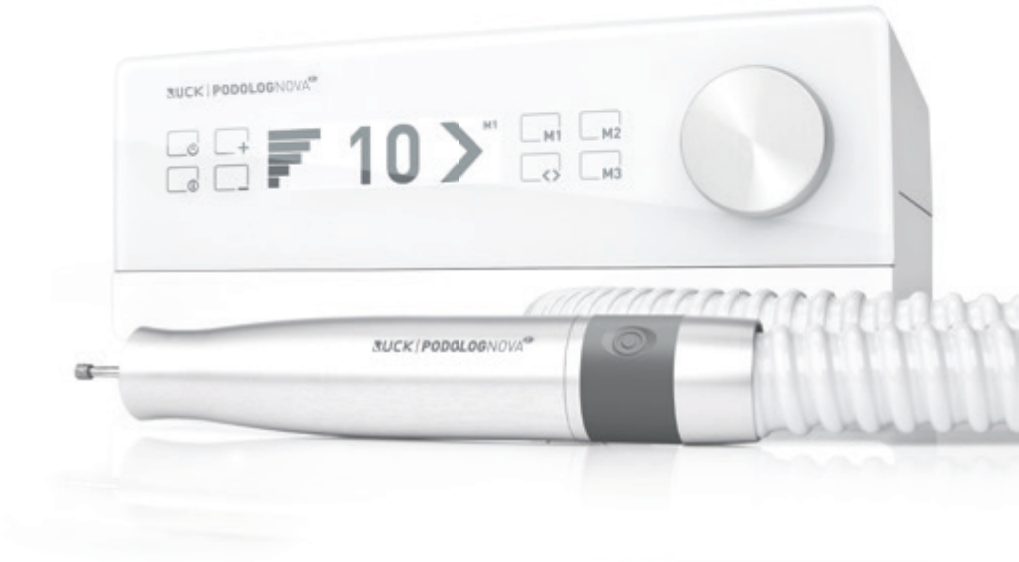

product design award 2013

sl

8011053 I Navodila za uporabo PODOLOG NOVA 3s I REV 03
Stanje revizije 11.03.2021

CE 0483

- Diese Gebrauchsanweisung können Sie in weiteren Sprachen unter nachfolgendem Link herunterladen oder telefonisch anfordern.
- Tämän käyttöohjeen voitte ladata useilla eri kielillä seuraavasta linkistä tai pyytää tietoja puhelimitse.
- Puede descargar este manual en diferentes idiomas en el siguiente enlace o bien solicitarlo por teléfono.
- Instrukcje te mogą być pobierane w innych językach pod poniższym linkiem lub telefonicznie
- Tento návod je také k dispozici v jiných jazycích. Použijte prosím následující odkaz ke stažení návodu nebo si je vyžádejte telefonicky.
- Šo lietošanas instrukciju citās valodās iespējams lejuplādēt zemāk norādītajā saitē vai pieprasīt telefoniski.
- This manual is also available in other languages. Please use the following link to download the manual or request it on the phone.
- Questo manuale è disponibile anche in altre lingua. Lo si può scaricare utilizzando il seguente link o richiederlo per telefono.
- 此說明書另有提供其他國家語言，請點擊此連結下載檔案，或透過電話詢問下載亦可。
- Navodila za uporabo lahko v številnih jezikih pridobite na sledeči povezavi ali naročite prek telefona
- Acest manual este disponibil si in alte versiuni de limba. Accesati link-ul urmator pentru a descarca manualul sau il puteti solicita telefonic.
- Вы можете загрузить руководства по эксплуатации на других языках кликнув на ссылку или запросив по телефону.
- Τις οδηγίες χρήσεως μπορείτε να τις βρείτε και σε άλλες γλώσσες, πατώντας στο παρακάτω link για να τις κατεβάσετε ή να τις ζητήσετε τηλεφωνικώς.
- U kunt de gebruiksaanwijzing in diverse talen downloaden onder de volgende link. Ook kunt u deze telefonisch aanvragen.
- Ce manuel d'utilisation est disponible aussi en autre langues. Veuillez utiliser le lien suivant pour le télécharger ou demandez-le par téléphone.
- Bu kullanım kılavuzunu farklı dillerdede aşağıdaki bağlantıdan indirebilir yada telefon ile istiyebilirsiniz.
- Atsisiųskite instrukcija lietuvių kalbą paspaudę šią nuorodą, arba paskambinę telefonu.
- A használati útmutatót magyar nyelven a következő linkről tudja tölteni, vagy kérheti telefonon.
- ופלטב |תוא שקבל וא אבה קנילב תופסוו תופשב הלעפהה תוארוה תא דיריוהל לכות.
- 여러 언어로 된 본 사용설명서를 다음 링크에서 다운로드하시거나 전화로 요청하실 수 있습니다.
- Hægt er að sækja þessar notkunarleiðbeiningar á öðrum tungumálum með eftirfarandi tengli eða panta þær símleiðis
- Ezen kezelési útmutató további nyelveken a következő linken keresztül tölthető le, vagy telefonon megkérhető
- この取扱説明書はその他の言語でも以下のリンクでダウンロードしていただくことが可能です。またはお電 話でお問い合わせいただければご案内申し上げます。
- Denne brugsanvisning kan du downloade på flere sprog på efterfølgende link eller bestille telefonisk
- Denna bruksanvisning på andra språk kan du antingen ladda ned från följande länk eller beställa på telefon
- Цю інструкцію по експлуатації на інших мовах ви можете завантажити за нижчевказаним посиланням на сайт або запросити по телефону

1. www.hellmut-ruck.de
2. iskalni izraz "1140001"
3. Downloads

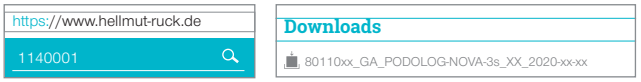

HELLMUT RUCK GmbH | Daimlerstraße 23 | D-75305 Neuenbürg
web www.hellmut-ruck.de | tel: +49 (0)7082. 944 20 | faks: +49 (0)7082. 944 22 22

Avtorske pravice
© 2021 HELLMUT RUCK GmbH. Vse pravice pridržane. Tega dokumenta se brez pisnega dovoljenja družbe HELLMUT RUCK GmbH ne sme kopirati, obdelovati, pomnoževati ali prevajati.

Spoštovane stranke,

s pripomočkom PODOLOG NOVA 3s ste kupili pripomoček za nego nog, ki postavlja popolnoma nove standarde po svoji funkcionalnosti in moči. Kot posledica je bil pripomoček razvit "iz prakse in za prakso". Več kot 90 let pristojnosti in znanja na področju nege nog občutite tudi kot številne podrobnosti na tej novosti.
"Notranje vrednosti" vas prepričajo s svojim patentiranim in izjemno učinkovitim odsesavanjem, mikromotorji, ki ne potrebujejo vzdrževanja z najvišjim območjem števila obratov, odsotnostjo vibracij in daljšo življenjsko dobo. To je najlažji pripomoček na trgu – to je pomembno za komunikacijo med bolnikom in zdravstvenim delavcem. Za uporabo v ambulantnem okolju je teža bistven dejavnik. Ta je bila še nadalje zmanjšana in znaša pribl. 1 kg manj kot primerljivi pripomočki.
Inovativna ergonomičnost, ki izhaja iz optimiziranega ročnika, filigranski, lahek in "modeliran za roko". Kapacitivna steklena upravljalna plošča omogoča najenostavnejšo in intuitivno rabo. Magnetni vrtljivi regulatorji za prilagajanje števila vrtljajev so snemljivi, tako da se lahko sprednjo površino razkuži na enostaven način. Pregleden zaslon ne daje samo informacij o trenutnem stanju, temveč omogoča tudi prikazovanje slikovnih navodil po posameznih korakih, ki se nanašajo na cikel čiščenja vpenjalne enote v ročniku. Strokovno izdelano in do podrobnosti premišljeno. To je kvintesenca pripomočka PODOLOG NOVA 3s.

Z našim imenom in dvoletno garancijo vam jamčimo, da boste s svojim pripomočkom zadovoljni mnoga leta.
Pripomoček za nego nog PODOLOG NOVA 3s je izdelan skladno z direktivo 93/42/EGS o medicinskih pripomočkih.

Pred zagonom prosimo, da pozorno preberete ta navodila. Ta so sestavni del navodil za uporabo, pomagajo pri preprečevanju napak pri upravljanju in jih morate hraniti v bližini pripomočka.

Želimo vam uspeh in užitek pri vaši dejavnosti, ki je polna odgovornosti.

VAŠ HELLMUT RUCK GmbH

QUALITÄT SEIT MEHR ALS 90 JAHREN
GEWÄHR-LEISTUNG 2 JAHRE
GEFERTIGT IN DEUTSCHLAND

Medizinprodukt
Richtlinie 93/42 EWG Klasse 2a

1. OPIS NAPRAVE 7

1.1 Sprednja stran pripomočka 7

1.2 Zadnja stran pripomočka 8

1.3 Razlaga uporabljenih znakov in simbolov 9
1.3.1 Na pripomočku in na transportni embalaži 9
1.3.2 V navodilih za uporabo 10

1.4 Razlaga teh navodil za uporabo 10

1.5 Obseg dostave 10

1.6 Embalaža 11

1.7 Reciklaža 11

2. NAMENSKA UPORABA 11

3. OSEBNA ZAŠČITA IN ZAŠČITA BOLNIKOV 12

3.1 Zahteve do lastnika 12

3.2 Osebna zaščita in zaščita bolnikov 12

3.3 Morebitna tveganja za bolnike 13
3.3.1 Nevarnost zaradi odstranjenega materiala 13
3.3.2 Tveganje za alergijo 13
3.3.3 Nevarnost zaradi premičnih delov 13

3.4 Morebitna tveganja za uporabnike 14
3.4.1 Nevarnost zaradi odstranjenega materiala 14
3.4.2 Tveganje za alergijo 14
3.4.3 Nevarnost zaradi premičnih delov 14

4. Zagon 15

4.1 Tehnična varnost 15

5 UPRAVLJANJE 18

5.1 Predpriprave za uporabo 20
5.1.1 Vstavljanje vrtljivega orodja 21
5.1.2 Vklop pripomočka PODOLOG NOVA 3s 22
5.1.3 Vklop ročnika 24
5.1.4 Izklop ročnika 24
5.1.5 Izklop pripomočka PODOLOG NOVA 3s 25

5.2 Nastavitve 25
5.2.1 Vrtljaji motorja ročnika 25
5.2.2 Snetje magnetnega vrtljivega kolesa 26
5.2.3 Smer vrtenja desno/levo 26
5.2.4 Sprememba smeri vrtenja 27
5.2.5 Izbira moči sesanja 27
5.2.6 Shranjevanje nastavitev 28

5.3 Menjava orodja 29

5.4 Ergonomsko držalo ročnika 29
5.4.1 Vzmetni način držanja 29
5.4.2 Držanje v zgornjem prijemu 30

5.5 Informacijski meni 30
5.5.1 Zamenjava filtra 31
5.5.2 Prikaz naslednjega vzdrževalnega termina 31
5.5.3 Aktivacija vzdrževalnega opomnika 32

5.6 Zamenjava filtra 33
5.6.1 Zamenjava vrečke filtra za prah 33
5.6.2 Kje dobite nove vrečke filtrov za prah? 35

5.7 Čiščenje motorne enote 36
5.7.1 Odvijanje puše 36
5.7.2 Udobno čiščenje motorne enote 36

5.8 Zamenjava vpenjalne glave za menjavo 37

6. VZDRŽEVANJE, ČIŠČENJE IN RAZKUŽEVANJE 37

6.1 Vzdrževanje, ki ga izvaja servis RUCK Service 37

6.2 ČIŠČENJE IN RAZKUŽEVANJE 37

7. DODATKI IN NADOMESTNI DELI 38

7.1 Orodja 38

7.2 Vrečka filtra za prah 38

8. TEHNIČNI PODATKI (VKLJUČ. REZULTATI PREIZKUŠANJ ELEKTROMAGNETNE ZDRUŽLJIVOSTI) 40

8.1 Okoliški pogoji 41

8.2 Napotki za elektromagnetno združljivost 42

9. Garancija 49

10. Odstranjevanje 49

11. FAQ | POGOSTA VPRAŠANJA 50

11.1 Naprave ni mogoče vklopiti 50

11.2 Naprava ne reagira več 50

11.3 Nova nastavitev jezika in področja aktivnosti 50

12. MOŽNA SPOROČILA O NAPAKAH NA ZASLONU 50

1. OPIS NAPRAVE

1.1 SPREDNJA STRAN PRIPOMOČKA

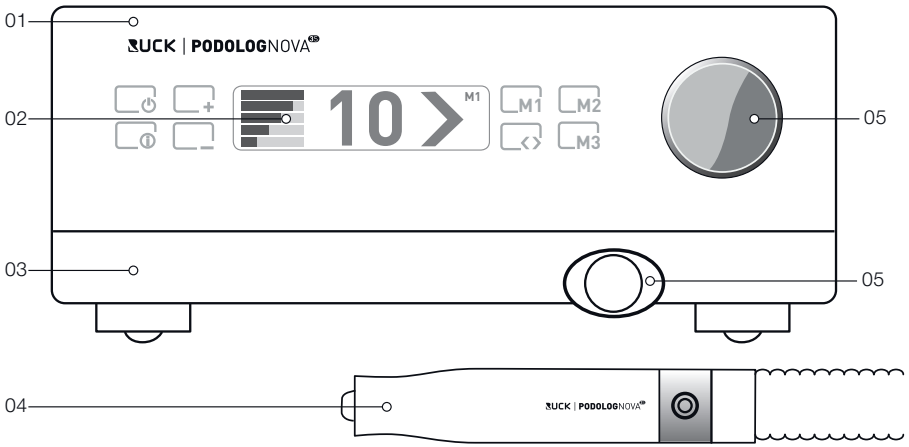

01 Krmilni pripomoček

02 Zaslon

03 Predal z vrečko filtra za prah

04 Ročnik

05 Magnetno vrtljivo kolo

06 Kos za priključitev cevi

1.2 ZADNJA STRAN PRIPOMOČKA

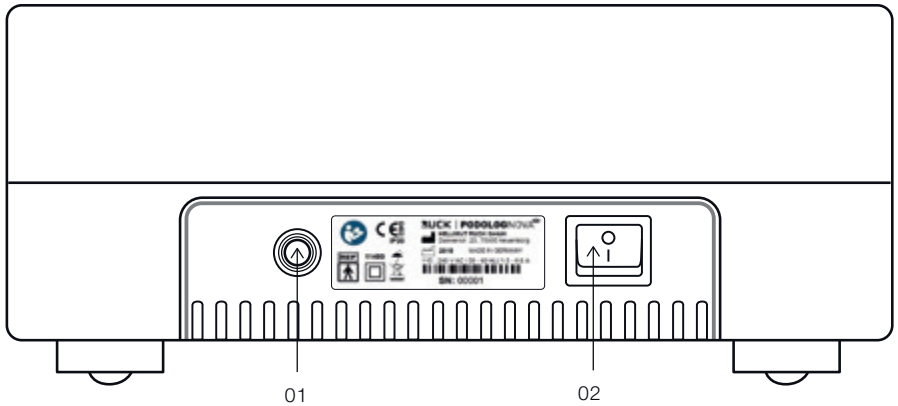

01 Omrežni kabel

02 Omrežni vtič (vklop/izklop)

O = IZKLOP (izklop omrežnega stikala)

I = VKLOP (vklop omrežnega stikala)

Če je omrežni vodnik poškodovan, je treba pripomoček odklopiti z omrežja in se ga ne sme uporabljati še naprej.

Poškodovan omrežni kabel lahko zamenja samo strokovno osebje.

1.3 RAZLAGA UPORABLJENIH ZNAKOV IN SIMBOLOV

1.3.1 Na pripomočku in na transportni embalaži

Pripomoček zaščitnega razreda II

Uporabljeni del v stiku z bolnikom_BF

Upoštevajte navodila za uporabo

Prva označevalna številka	Zaščita pred dotikom	Zaščita pred tujki	Druga ozn-ačevalna številka	Zaščita pred vodo
0	Brez posebne zaščite		0	Brez posebne zaščite
1	Proti velikim površinam telesa	Velik premer tujkov > 50 mm	1	Proti navpično kapljajoči vodi
2	Proti prstom ali podobno velikim predmetom	Srednja velikost premera tujkov > 12 mm	2	Proti poševno padajoči kapljični vodi (do 15° od pravokotnice)

Zaščitite pred mokroto in vlago

1.3.2 V NAVODILIH ZA UPORABO

Pozor! Ta simbol označuje nevarnost za ljudi ali za pripomoček. Simbol morate nujno upoštevati.

Ta simbol označuje uporabne napotke. Na tem mestu so podane dodatne informacije za upravljanje pripomočka PODOLOG NOVA 3s.

1.4 RAZLAGA TEH NAVODIL ZA UPORABO

Družba Hellmut Ruck GmbH si pridržuje vse pravice do sprememb in dopolnil teh navodil za uporabo. Družba Hellmut Ruck GmbH je zelo skrbno poskrbela, ta ta navodila ne vsebujejo nepravilnosti in ne izpuščajo tem. Če ugotovite napake ali nepravilnosti, nas o tem obvestite. Kljub temu družba Hellmut Ruck GmbH na noben način ne jamči za napake v teh navodilih za uporabo ter posledične poškodbe, do katerih pride zaradi priprave teh navodil za uporabo ali uporabe takih navodil med uporabo izdelka.

Predaja izdelka naprej in dopolnjevanje teh navodil za uporabo ni dovoljeno, če tega izrecno ne dovoli družba Hellmut Ruck GmbH.

1.5 OBSEG DOSTAVE

Preden zaženete pripomoček PODOLOG 3s, preberite ta navodila za uporabo. Ta so sestavni del medicinskega izdelka in jih je treba shranjevati v bližini pripomočka. Prosimo, preverite, ali je obseg dostave popoln.

V obseg dostave štejemo:

Krmilni pripomoček PODOLOG NOVA 3s
Ročnik s cevjo in predalom
1 vrečka filtra za prah
1 navodila za uporabo
1 certifikat pripomočka
1 izmenični vpenjalni vijak za PODOLOG NOVA 3s (art. Št. 1106701)
1 navodilo za uporabo za menjavo izmenične vpenjalne glave

1.6 EMBALAŽA

Embalaža ščiti pripomoček pred poškodbami pri prevažanju. Embalažni materiali so bili izbrani skladno z ekološko sprejemljivimi in odstranjevalno tehničnimi vidiki in so primerni za recikliranje.
Prosimo, da embalažo (karton, vrečka iz polimerov, deli iz PU pene) za pošiljanje nazaj pri vzdrževalnih delih.

1.7 RECIKLIRANJE

Stare naprave morate odvreči kot elektronske odpadke in ne sodijo med gospodinjske odpadke. Polne vrečke za prah odvrzite med preostale odpadke.
Prosimo, upoštevajte svoj regionalni javni sistem odstranjevanja.

V ta namen upoštevajte posebnosti, ki so državi lastne.

2. NAMENSKA UPORABA

Pripomoček za nego nog PODOLOG NOVA 3s poganja vrtljive instrumente, kot so rezkala in brusilniki, s katerimi se strga kožo ali pili nohte. Pripomoček je namenjen uporabi na naslednjih storitvenih področjih:

Podologija (medicinska nega stopal) in zdravilskih dejavnosti, kot so kozmetična nega stopal. Izdelek ni namenjen, da bi ga uporabljale nepoučene osebe.

Uporaba na drugih področjih poteka na lastno odgovornost in je morebitno nevarna. Nenamenska uporaba lahko povzroči osebne in materialne poškodbe.

Izdelovalec ne more biti odgovoren za poškodbe, do katerih pride zaradi nenamenske uporabe ali napačnega upravljanja.

Pri nenamenski uporabi ali pri odprtju pripomočka postane nična vsak zahtevek za garancijo.

Na pripomočku niso dovoljene nobene spremembe, modifikacije pripomočka, kot tudi njegovega pribora. V primeru popravila je treba ponoviti potrebne varnostne preglede.

Vrtečih orodjih brez oznake CE se ne sme uporabljati za podološko / medicinsko uporabo v kombinaciji s to napravo.

3. OSEBNA ZAŠČITA IN ZAŠČITA BOLNIKOV

Pri strokovni in namenski uporabi pripomočka PODOLOG NOVA 3s je osebna ogroženost omejena na naslednje točke.

3.1 ZAHTEVE DO LASTNIKA

Pripomoček za nego nog PODOLOG NOVA 3s lahko uporabljajo samo podologi, negovalci nog, kozmetiki, urejevalci nohtov ali zdravniki, ki poznajo postopke dela s pripomočkom in imajo ustrezno izobrazbo.

3.2 OSEBNA ZAŠČITA IN ZAŠČITA BOLNIKOV

Za zaščito uporabnikov, bolnikov in tretjih oseb je treba upoštevati naslednje točke:

- Uporabljate lahko izključno visoko kakovostna vrteča orodja v skladu s standardom DIN EN ISO 1797-1 z normiranim tulcem premera 2,35 mm Ø, valjasti, TIP 2. Za uporabljena vrteča orodja morate upoštevati podatke izdelovalca, še posebej največja števila obratov ter pripravo (čiščenje, razkuževanje in sterilizacijo). Dodatne informacije najdete tudi v trenutno veljavnem priročniku družbe HELLMUT RUCK GmbH v rubriki "Vrteči instrumenti".
- Upravljalno osebje mora med uporabo zaščitnih očal nositi zaščito za usta in nos. Dolge lase je treba speti ali prekriti z zaščitnim pokrivalom za lase.
- Med terapijo je treba paziti, da predmeti, ki se lahko zapletejo v vrteče dele, ne bodo mogli pristati v terapevtskem polju.

3.3 MOREBITNA TVEGANJA ZA BOLNIKE

Odsesovalna tehnika za morebitno dražeče prahove znatno zmanjša tveganje ogroženosti zaradi prenosljivih klic (mikroorganizmov). Z rednimi, skrbnimi anamnezami lahko prepoznate morebitna tveganja za okužbe.

Ogrozitev bolnikov z vdihavanjem se zmanjša na minimalno, prevzeti je treba odgovornost za ravnanje z imunsko oslabljenimi bolniki. Za zdravstveno osebo velja kljub temu, da mora pri delu uporabljati zaščito za usta, nos ter rokavice.

Če je treba izvesti mikrobiološko obremenjena dela, je treba pri naslednjem delovnem postopku območja neobremenjene kože in nohtov obdelati z razkuže nimi/steriliziranimi orodji.

3.3.1 NEVARNOST ZARADI ODSTRANJENEGA MATERIALA

Nevarnost zaradi odpadanja delcev (trda koža ali deli grobo zrnate brusilne površine) je označena za majhno, če je razdalja do terapevtskega območja dovolj velika.
Morebitno vdihavanje prahov, ki nastanejo pri brušenju in lahko vsebujejo dražeči prah, je zmanjšano na najnižjo možno mero z učinkovito tehniko odsesavanja, ki sestavlja pripomoček PODOLOG NOVA 3s. Nevarnost okužbe lahko še bolj zmanjšate s temeljito obdelavo s kožnim antiseptikom pred terapijo.

3.3.2 TVEGANJE ZA ALERGIJO

Ker bolnik praviloma ne pride v stik s površinami pripomočka PODOLOG NOVA 3s, lahko predstavlja nevarnost kvečjemu alergičnost na sestavne dele vrtečih orodij. Zaradi zelo kratkih časov stika (manj kot 30 minut) pa je to tveganje kljub temu majhno.

3.3.3 NEVARNOST ZARADI PREMIČNIH DELOV

Pri večjemu številu obratov in večjemu tlaku pritiska lahko pride do neželenega nastajanja toplote v območju izvajanja terapije. V neugodnih primerih lahko pride do poškodb tkiva, ki pride v stik z nastalo toploto.
Nenadni premiki bolnika ali nepozornost uporabnika lahko povzročijo nenamerne preboje kože. Pri strokovni uporabi in neprestanem vizualnem nadzoru pa je to tveganje kljub temu majhno.

Pozor! Nujno preprečite preboje kože.

3.4 MOREBITNA TVEGANJA ZA UPORABNIKE

Odsesovalna tehnika za morebitno dražeče prahove znatno zmanjša tveganje ogroženosti zaradi prenosljivih klic (mikroorganizmov).
Ogroženost uporabnika zaradi inhalacije je zmanjšana na najmanjšo.

Nošenje zaščite za obraz/usta se priporoča zaradi higienskih razlogov.

3.4.1 NEVARNOST ZARADI ODSTRANJENEGA MATERIALA

Odpadli delci (delci nohtov, deli brusilne površine) in prah predstavljajo nevarnost zaradi bližine terapevtskega polja.
Za minimizacijo tega tveganja mora uporabnik med terapijo nositi zaščitna očala in masko za usta ter nos.

3.4.2 TVEGANJE ZA ALERGIJO

Alergijski reakcij na material ročnika ni mogoče izključiti, vendar pa se jih uvršča med zelo malo verjetne. Zaradi higienskih razlogov je priporočena uporaba rokavic za enkratno uporabo.

3.4.3 NEVARNOST ZARADI PREMIČNIH DELOV

Lasje, nakit in kosi oblačil se lahko zapletejo v vrtljive dele. Za preprečitev poškodb je treba dolge lase speti ali pokriti z mrežico za lase. Zaradi higienskih razlogov ne nosite nakita. Delovna oblačila je treba izbrati tako, da se ne bodo mogla zaplesti v orodje.

4. ZAGON

4.1 TEHNIČNA VARNOST

- Pred prvo uporabo preverite, ali se vrsta toka in omrežna napetost ujemata s podatki na tipski ploščici.
- Krmilno napravo namestite na ravno, stabilno površino.
- Pri izpadu pripomočka pazite, da bodo zračne reže na njem ostale proste.
- Preprečite poškodbe omrežnega kabla zaradi ukleščenja, pregibanja ali drgnjenja na ostrih robovih.
- Ne uporabljajte za sesanje tekočin.
- Pripomoček zaščitite pred vsako obliko vlažnosti, ki lahko vdre vanj. Vlažnost v pripomočku povzroči nevarnost električnega udara!
- Pred vsakim čiščenjem/vzdrževanjem izklopite pripomoček in izvlecite električni vtič.
- Pripomočka nikoli ne potapljajte v vodo ali druge tekočine.
- V primeru poškodb ali funkcijskih motenj naprave oziroma cevi je treba takoj izvleči električni vtič.
- Popravila lahko izvaja samo pooblaščeno strokovno osebje.
- V primeru odprtja naprave se izniči pravica do garancije!
- Za orodja, ki jih lahko uporabljate, glejte poglavje 7.1.
- Pripomoček PODOLOG NOVA 3s je SAMOSTOJEN pripomoček. Za preprečitev elektromagnetnih motenj ni predvideno, da bi se to napravo uporabljalo v povezavi z drugimi napravami. Pripomočka ne smete uporabljati v neposredni bližini drugih pripomočkov ali skupaj z njimi. Če je potrebno, je treba preveriti, ali pripomoček v tej ureditvi deluje skladno z določili.

Uporaba dodatkov in nadomestnih delov, ki niso predpisani, lahko povzroči povečano oddajanje ali zmanjšano odpornost na motnje.

Na osnovi standarda EN 60601-1-2 o elektromagnetni združljivosti elektromedicinskih pripomočkov je treba opozoriti, da:
• so medicinske električne naprave predmet posebnih predpisov za elektromagnetno združljivost in jih je treba uporabljati skladno z zahtevami predloženih navodil za uporabo;
• prenosna in mobilna visokofrekvenčna komunikacijska oprema (vključno z dodatki, kot npr. antenski kabli in zunanje antene) lahko vpliva na medicinske električne pripomočke; Take naprave je treba uporabljati vsaj 30 cm oddaljene od pripomočka PODOLOG NOVA 3s in njegovih delov.
V nasprotnem primeru ni mogoče izključiti zmanjšanje zmogljivosti pripomočka.
Glejte tudi: 8.2 podatkov za elektromagnetno združljivost skladno s standardom EN 60601-1-2

Kriteriji skladnosti za odpornost na motnje veljajo za vse negativne vplive na delovanje.

Nevarnost zadušitve s cevjo ročnika in omrežnim kablom. Otroci se ne smejo približevati pripomočku.

Za potrebne dodatke (kosovni deli), npr. rezkalnik, obstaja nevarnost zaužitja. Otroci se ne smejo približevati pripomočku.

Za prevažanje med uporabami uporabite embalažo, ki je predvidena za pripomoček, da ga zaščitite pred mehaničnimi poškodbami, kot so vlažnost.

Uporaba dodatkov, pretvornikov in kablov, ki jih ni navedel ali dal na voljo proizvajalec naprave, lahko povzročijo večje elektromagnetne emisije, zmanjšano odpornost na motnje in motnje delovanja.

Med gospodinjsko uporabo lahko zaradi npr. živali pride do poškodb omrežnega priključnega vodnika, s čimer pride do nevarnosti. Prosimo, redno preverjajte, ali so omrežni priključki poškodovani in jih v takem primeru odklopite z omrežja.

V gospodinjski uporabi obstaja nevarnost, da bi s pripomočkom delali otroci. Otroci se ne smejo približevati pripomočku.

Pripomoček zaščitite pred primeri poškodb in jih preverite ter po potrebi očistite.

Upoštevajte navodila za uporabo in prevažanje pripomočka.

Prosimo, upoštevajte, da mora biti omrežni vtič za odklop z napajalnega omrežja vedno dobro dostopen. Omrežni vtič predstavlja ločilni pripomoček za napajalno omrežje.

5. UPRAVLJANJE

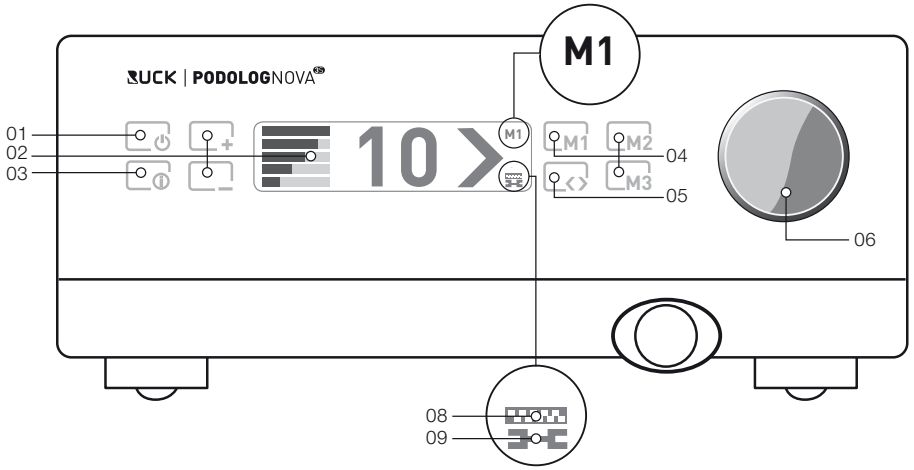

01	Tipka za način pripravlje nosti	Aktiviranje oz. deaktiviranje načina v pripravlje nosti
02	Nastavitev za sesalno moč	[+] povečanje ali [-] zmanjšanje sesalne moči. Moč je prikazana na zaslonu.
03	Informacijski meni	Ta meni vam daje možnost, da npr. aktivirate čiščenje ročnika ali da se informirate, kdaj je na vrsti naslednja menjava filtra ali vzdrževanje. Držite pritisnjenega 5 sek., da spremenite osnovne nastavitve (npr. jezik).
04	Tipka za shranjevanje za nastavitve	Shranite lahko do tri različne kombinacije vrtljajev/smeri vrtenja/moči sesanja. Na zaslo nu je prikazan pomnilnik (04.1). [M1] [M2] sta potrebna pri zamenjavi filtra.
05	Tek v desno/levo	Nastavi tek orodja v desno ali levo smer.
06	Magnetni vrtljivi regulator	S tem se vrtljaji prikažejo v 1000ih korakov. Trenutni vrtljaji so prikazani na zaslonu (07.1). Če se vrtljivi regulator odstrani, se zaklenejo vse tipke.
07	Zamenjava filtrirne vrečke	Simbol se prikaže kot opomnik za bližajočo se zamenjavo filtrirne vrečke.
08	Servisni prikaz	Simbol se prikaže kot opomnik za bližajoče se vzdrževanje.

5.1 PREDPRIPRAVE ZA UPORABO

- Predal vrečke za prah odprite, tako da povlečete za cevni priključek.
- Preverite, ali je priložena filtrirna vrečka vložena*.
- Predal zaprite, tako da ga potisnete not.
- Vklopite električno stikalo (na zadnji strani pripomočka) za stanje v pripravljenosti. Nato počakajte približno 3 sekunde, do sproženja tipke za način pripravljenosti na upravljalni stekleni sprednji plošči.

○ = IZKOPLJENO (električno stikalo izklopljeno) | = VKLOPLJENO (električno stikalo vklopljeno)

= vklop/izklop tipke za način pripravljenosti

* Če temu ni tako, vstavite filtrirno vrečko na pušo – v ta namen glejte stran 32.

Nikoli ne delajte brez vrečke filtra za prah.

Predal vrečke filtra za prah mora biti pri delovanju vedno zaprt. Pripomoček PODOLOG NOVA 3s se pri odprtju predala izklopi.

Delo s polno vrečko za prah ni dovoljeno. Pazite na simbol za menjavo filtra vrečke za prah, ki se prikaže na zaslonu (glejte poglavje 5.5.2).

5.1.1 VSTAVLJANJE VRTLJIVEGA ORODJA

V odprtino ročnika vstavite vrteče orodje, ki ga potrebujete za svoje delo (brusilniki/rezkalniki).

Orodje je treba samo vstaviti (vpenjalna glava za hitro vpenjanje).

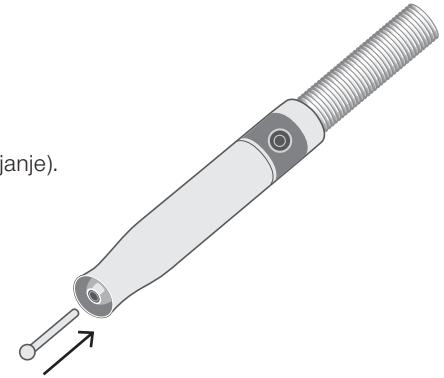

Os orodja je treba vstaviti do konca.

Uporabljani rezkalniki ne smejo biti neuravnoteženi ali imeti drugih pomanjkljivosti.
Če tega ne upoštevate, lahko pride do poškodb pacientov in ležajev ročnika.

5.1.2 VKLOPITE PRIPOMOČEK PODOLOG NOVA 3s

Pritisnite tipko za način pripravljenosti.

Pripomoček PODOLOG NOVA 3s je zdaj vklopljen in pripravljen za delovanje.
Pri prvem vklopu se pripomoček PODOLOG NOVA 3s nastavi na vaš jezik in področje dejavnosti. Poleg tega se aktivira vzdrževalni opomnik, ki vas udobno opominja na naslednje zapadlo vzdrževanje. V ta namen primerjajte tudi točke v poglavju VZDRŽEVANJE IN ČIŠČENJE. Poglavje vas po korakih vodi skozi začetni meni. Na koncu potrdite vnose s tipko [M1].

Prikazi zaslonov pri prvi uporabi pripomočka PODOLOG NOVA 3s:

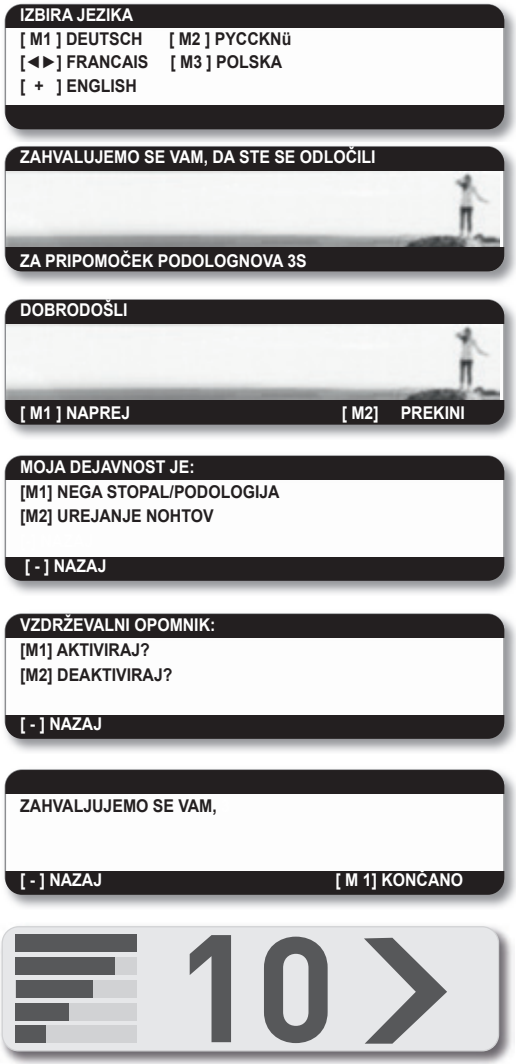

Če želite nastavitve v začetnem meniju spremeniti, pritisnite in držite tipko (i) pritisnjeno pet sekund.

5.1.3 VKLOP ROČNIKA

Z vrtenjem vrtljivega regulatorja nastavite želeno število vrtljajev. Prikaz x 1000 zagotavlja vrtljaje (obr./min). Ročnik primite z roko in na rahlo pritisnite zadnji konec stikala.

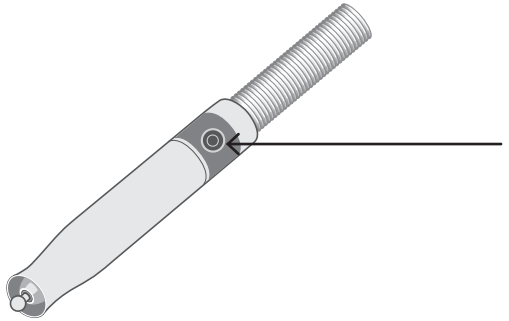

Motor se zažene z nastavljenimi obrati, vi pa lahko začnete z delom.

Nastavljeno število vrtljajev ne sme preseči največjega števila vrtljajev za vaše orodje.

5.1.4 IZKLOP ROČNIKA

Ko motor teče, na rahlo pritisnite na zadnji konec stikala.

Motor se izklopi, svoje delo pa lahko prekinete in ročnik obesite v temu namenjeno držalo za ročnik.

5.1.5 IZKLOP PRIPOMOČKA PODOLOG NOVA 3

Pritisnite tipko za način pripravljenosti. Pripomoček PODOLOG NOVA 3s je zdaj izklopljen in v načinu pripravljenosti.
Za popoln izklop morate električno stikalo preklopiti v ○ .

Prosimo, upoštevajte, da mora biti omrežni vtič za odklop z napajalnega omrežja vedno dobro dostopen. Omrežni vtič predstavlja ločilni pripomoček za napajalno omrežje.

Če pripomočka PODOLOG NOVA 3s ne uporabljate ene ure, se ta samodejno preklopi v ekonomski način, znova pa ga vklopite enostavno s tipko za stanje pripravljenosti.

5.2 NASTAVITVE

5.2.1 VRTLJAJI MOTORJA ROČNIKA

Vrtljaje, ki so primerni za orodje, se nastavi z regulatorjem vrtljajev.

Vrtenje v smeri urinih kazalcev	– Število vrtljajev se poveča	Maks. št. vrtljajev: 40.000 obr/min.
Vrtenje proti smeri urinih kazalcev	– Število vrtljajev se zmanjša	Min. št. vrtljajev: 5.000 obr/min.

Orodje začne po vklopu vedno delovati z zadnjim nastavljenim številom obratov.

Za rezkalnike z velikimi merami je optimalno število vrtljajev v območju od 8.000–12.000 obratov.

Nastavljeno število vrtljajev ne sme preseči največjega števila vrtljajev za vaše orodje.

5.2.2 SNETJE MAGNETNEGA VRTLJIVEGA KOLESA

Za čiščenje steklene sprednje strani morate magnetno vrtljivo kolo enostavno sneti. Tipke steklene upravljalne plošče so zdaj zaklenjene.

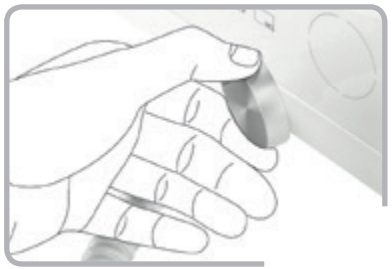

Ističasno za pet sekund pritisnite tipki [i] in [M3], tako da boste vrtljaje lahko nastavili neposredno na steklenem upravljalnem polju tudi brez regulatorja vrtljajev. Po izklopu pripomočka morate ta postopek vsekakor ponoviti.

V poglavju "Vrtljivi instrumenti" glavnega kataloga družbe HELLMUT RUCK GmbH najdete največje dovoljeno število vrtljajev za vse rezkalnike in brusilnike.

5.2.3 SMER VRTENJA DESNO/LEVO

Orodje lahko vrtite v desno in levo smer, skladno s tem katero orodje uporabljate, oziroma ali ste desničar ali levičar.

Puščica kaže smer vrtenja. Tek v desno

Puščica kaže v desno – tek v desno smer

Puščica kaže v levo – tek v levo smer

5.2.4 Sprememba smeri vrtenja

Smer vrtenja lahko spreminjate med delovanjem.

Pritisnite na puščično tipko. Nastavljeno število vrtljajev motorja se samodejno nastavi na nič, smer vrtenja pa se spremeni. Motor teče znova do nastavljenega števila obratov.

5.2.5 IZBIRA MOČI SESANJA

Moč sesanja lahko prilagodite trenutni situaciji.

Če večkrat pritisnete na tipko [-] se moč sesanja zmanjša. Če večkrat pritisnete na tipko [+] se moč sesanja poveča. Če določeno tipko držite pritisnjeno, se moč sesanja spreminja v želeni smeri.

Obstaja pet stopenj moči za odsesavanje.

5.2.6 SHRANJEVANJE NASTAVITEV M1 M2 M3

Če si želite svoje delo olajšati, lahko shranite do tri različne nastavitve števila vrtljajev, smeri vrtenja in moči odsesavanja. S tipkami [M1], [M2] in [M3] shranjujete in prikličete želene nastavitve.

Z regulatorjem vrtljajev nastavite želeno število vrtljajev. Izberite vrtenje v desno ali levo. Izberite moč odsesavanja. Pritisnite ustrezno tipko [M1], [M2] ali [M3] za približno dve sekundi.

Na zaslonu se prikaže "Nastavitev je shranjena".

S kratkotrajnim pritiskom tipke [M1], [M2] ali [M3] prikličete nastavitev, ki je shranjena pod to tipko.

Med delovanjem lahko kadarkoli preklopite nastavitve.

Nastavljeno število vrtljajev ne sme preseči največjega števila vrtljajev za vaše orodje.

5.3 MENJAVA ORODJA

- Izklopite motor na ročniku
- Orodje snemite iz ročnika
- V odprtino ročnika vstavite drugo orodje

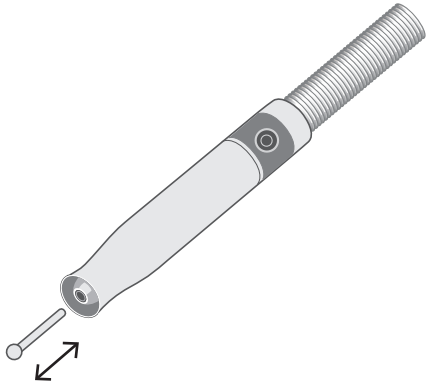

Orodje lahko zamenjate samo pri izklopljenem motorju ročnika. Tulec orodja morate vpeljati do konca.

5.4 ERGONOMSKO DRŽALO ROČNIKA

5.4.1 VZMETNO DRŽALO

Pri vzmetnem načinu držanja lahko ergonomsko in natančno izvajate drobna dela.

5.4.2 DRŽANJE V ZGORNJEM PRIJEMU

Pri površinskih delih skrbite za ročaj od zgoraj in vzdržujte podporo s palci za ciljano in sproščeno delo.

5.5 INFORMACIJSKI MENI

MENI z INFORMACIJAMI vsebuje možnost priklica naslednjih informacij in funkcij. Po posameznih menijskih točkah listajte enostavno s tipkama (+) in (-).

5.5.1 ZAMENJAVA FILTRA

Če želite zamenjati filter za droben prah, ga lahko zamenjate s pomočjo MENIJA z INFORMACIJAMI in istočasno pripomočku sporočite, da je bil nameščen nov filter. Izčrpen opis je v poglavju 5.6.1 ZAMENJAVA VREČKE FILTRA.

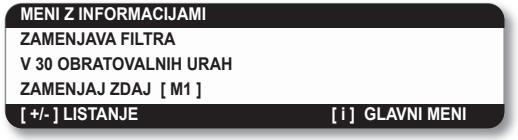

5.5.2 PRIKAZ NASLEDNJEGA VZDRŽEVALNEGA TERMINA

S pomočjo tega praktičnega prikaza lahko izveste, kdaj je na vrsti naslednje vzdrževanje pripomočka PODOLOG NOVA 3s. Bodisi po poteku 900 obratovalnih ur, najkasneje pa 24 mesecev po nakupu pripomočka.

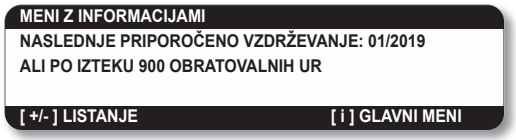

5.5.3 AKTIVACIJA VZDRŽEVALNEGA OPOMNIKA

Z aktiviranjem funkcije servisnega opomnika vas pripomoček PODOLOG NOVA 3s obvesti o naslednjem potrebnem vzdrževanju. To funkcijo lahko aktivirate oz. dezaktivirate v MENIJU z INFORMACIJAMI. Po izteku 900 obratovalnih ur se na zaslonu prikaže vzdrževalni simbol.

5.6 ZAMENJAVA FILTRA

Zamenjavo filtra je treba izvesti po največ 30 urah uporabe ročnika. Pripomoček vas s pomočjo simbola za zamenjavo filtra na zaslonu opozarja, da je treba vrečko filtra za prah zdaj treba zamenjati.

Izberite:

M1 = ZDAJ M2 = KASNEJE

Če izberete možnost KASNEJE, vas pripomoček vsakih naslednjih5 ur povpraša po zamenjavi filtra, dokler je ne izvedete.

5.6.1 ZAMENJAVA VREČKE FILTRA ZA PRAH

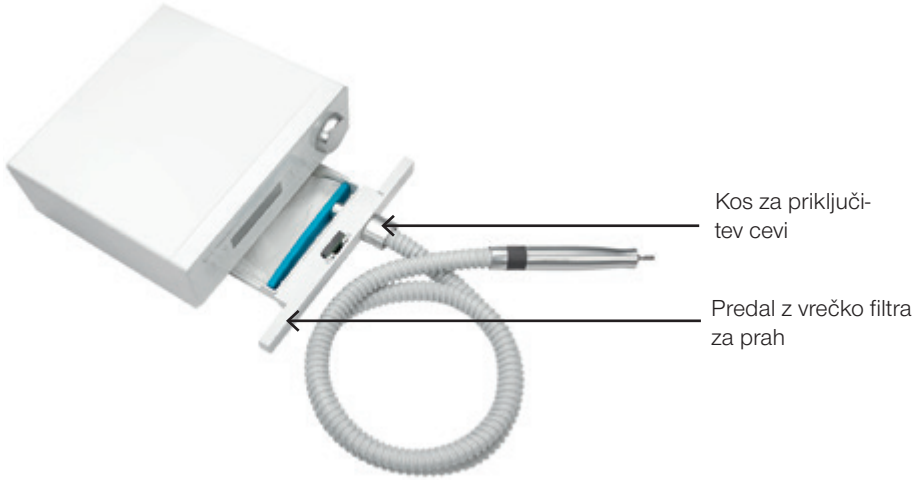

Pripomoček vas spomni na zamenjavo vrečke filtra za prah. Poleg tega se priporoča, da enkrat na teden preverite nivo napolnjenosti filtra. Za zamenjavo vrečke filtra za prah pritisnite tipko [i], da preklopite na MENI z INFORMACIJAMI.
Po tem meniju listate s tipko [+] in [-] do menijske točke za zamenjavo filtra:

```
MENI Z INFORMACIJAMI
ZAMENJAVA FILTRA
V 30 OBRATOVALNIH URAH
ZAMENJAJ ZDAJ [ M 1
[ +/- ] LISTANJE          [ i ] GLAVNI MENI
```

Zamenjavo začnite s tipko M 1:

```
ZAMENJAVA FILTRA
ZAMENJAJTE
[ M1 ] ZDAJ               [ M2 ] KASNEJE
```

```
ZAMENJAVA FILTRA
UPORABITE SAMO NOV FILTER!
NAPREJ: IZKLOPITE NAPRAVO IN
        IZVLECITE PREDAL
```

Izklopite pripomoček. Odprite predal, tako da povlečete kos priključka cevi z vrečko filtra za prah. Predal držite tako, da bo kos priključka za cev povlečete navzgor. Nato iz puše izvlecite celotno vrečko filtra za prah. Nato ga zaprite z zamaškom, ki je namenjen temu.

Na pušo namestite novo vrečko filtra za prah, tako da bo odprtina na puši. Zaprite predal vrečke za prah. Nato znova vklopite pripomoček. Pripomoček povpraša po uspešni namestitvi vrečke filtra za prah.

```
FILTRI
ALI JE BIL NAMEŠČEN NOVI FILTER?
[ M1 ] DA                 [ M2 ] PREKINI
```

Zamenjavo potrdite s tipko [M1] in tako preklopite nazaj v STANDARDNI MENI.

Vrečke filtra za prah ne smete izprazniti in uporabiti znova

Če pripomoček uporabljate za obdelavo umetnih nohtov (urejanje nohtov, protetika nohtov), upoštevajte, da se časovna točka za zamenjavo filtra premakne - odvisno od povečane stopnje odstranjevanja. Za delovanje brez težav morate enkrat tedensko preveriti nivo napolnjenosti. Pri obdelovanju umetnih nohtov razmislite tudi o osebni zaščiti svojih oči in dihalnih poti (zaščita za usta in zaščitna očala)!

Enkrat tedensko morate v predalu z vrečko filtra za prah preveriti, ali je vrečka filtra za prah pravilno nameščena in koliko je napolnjena. Pri tem postopajte, kot je opisano zgoraj. Če je potrebno, vrečko filtra za prah zamenjajte.

5.6.2 KJE DOBITE NOVE VREČKE FILTROV ZA PRAH?

Nove vrečke filtrov za prah lahko naročite pod številko artikla 1100103 pri družbi HELLMUT RUCK GmbH.

Pazite, da boste uporabljali samo originalne vrečke filtrov za prah.

5.7 ČIŠČENJE MOTORNE ENOTE

Ohišje ročnika snamete, kot je navedeno v nadaljevanju:

5.7.1 ODVIJANJE PUŠE

Pušo previdno odvijte v smeri puščice.

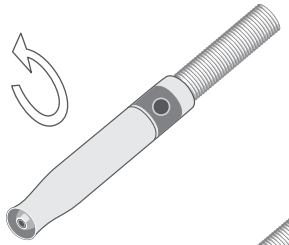

Pušo previdno snemite, tako da istočasno pritisnete proti kovinskemu pokrovčku vpenjalne glave.

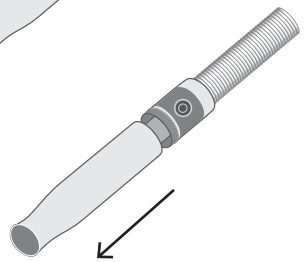

Upoštevajte podatke in napotke izdelovalca za čistilna in razkuževalna sredstva, kot tudi za ustrezne pripomočke.

5.7.2 UDOBNO ČIŠČENJE MOTORNE ENOTE

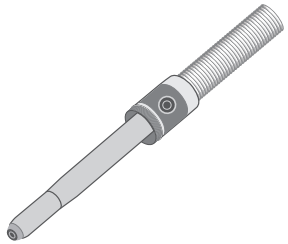

Ne uporabljajte razkuževalnih razpršil. Ta sredstva lahko povzročijo vlažnost in s tem poškodbe ležaja.

Za nežno čiščenje in razkuževanje uporabljajte površinske razkuževalne robčke RUCK, ki so medicinski pripomoček brez alkohola (št. art. 2966702).

5.8 Zamenjava vpenjalne glave za menjavo

Da bi preprečili poškodbe ročnika motorja, morate pri zamenjavi vpenjalne glave zamenjavo upoštevati priložena navodila za uporabo.

6. VZDRŽEVANJE, ČIŠČENJE IN RAZKUŽEVANJE

6.1 VZDRŽEVANJE, KI GA IZVAJA SERVIS RUCK SERVICE

Da bi zagotovili nenehno pravilno delovanje medicinskega izdelka, mora servisna služba RUCK SERVICE na pripomočku PODOLOG NOVA 3s vsakih 900 delovnih ur oz. najkasneje po 24 mesecih izvesti vzdrževanje. Glede vzdrževanja se izvede preverjanje električne varnosti skladno s standardom DIN EN 62353.

ČE JIH NE IZVAJATE, JE LAHKO POSLEDICA PRENEHANJE VELJAVNOSTI GARANCIJE IN JAMSTVA!

6.2 ČIŠČENJE IN RAZKUŽEVANJE

Nevarnost zaradi prenašanja bolezni. Nezadostno razkuževanje lahko povzroči prenašanje bolezni. Nujno upoštevajte zahteve nacionalnih zadevnih odborov za higieno in razkuževanje. Uporabljajte površinske razkuževalne robčke RUCK® brez alkohola (št. art. 2966702) medicinski pripomoček – ne uporabljajte razkužil v razpršilu. Površine se morajo pred naslednjo terapijo dobro prezračiti, razkuževalo za površine pustite, da se popolnoma posuši v skladu s podatki izdelovalca, vendar jih ne obrišite do suhega. Upoštevajte predpisani čas učinkovanja. 1 minuta za bakterije ali 5 minut za glive. Nadaljnji podatki so na razkuževalnem sredstvu.

Po vsaki terapiji se zunanje površine ročnika in sprednjo stran krmilne naprave razkuži z brisanjem s primernim razkuževalnim sredstvom za površine.

Po končanem delu se odstrani ohišje ročnika (točka 5.7.1), in vse dostopne površine (ročnik znotraj, ohišje znotraj in zunaj) očisti ter razkuži z brisanjem. Sesalno cev je treba prav tako razkužiti z brisanjem in vizualno preveriti, ali je raztrgana oziroma poškodovana.
Poleg tega preverite tudi, ali je poškodovano ohišje, še posebej steklena sprednja maska.

Za razkuževanje z brisanjem vseh delov krmilne naprave in ročnika uporabljajte razkuževalne robčke RUCK, ki so medicinski pripomoček brez alkohola (št. art. 2966702) iz našega priročnika ali z interneta na naslovu: www.hellmut-ruck.de. Upoštevajte predpisani čas učinkovanja. 1 minuta za bakterije ali 5 minut za glive. Nadaljnji podatki so na razkuževalnem sredstvu.

Pripomočka nikoli ne potapljajte v vodo ali druge tekočine, saj pri tem obstaja nevarnost električnega udara. Pred vsakim čiščenjem morate pripomoček izklopiti in izvleči omrežno stikalo.

Ne uporabljajte razkuževalnih razpršil. Pri tem lahko vdrejo tekočine, tako da pride do poškodb na elektroniki.

7. DODATKI IN NADOMESTNI DELI

Napotek! Dodatke, ki so navedeni v nadaljevanju, lahko uporabljate izključno s pripomočkom PODOLOG NOVA 3s. Uporaba z drugimi medicinsko električnimi pripomočki lahko poveča emisije ali zmanjša odpornost na motnje za medicinske električne pripomočke.

Opozorilo: Uporaba dodatkov, pretvornikov in kablov, ki jih ni navedel ali dal na voljo proizvajalec naprave,
lahko povzročijo večje
elektromagnetne emisije,
zmanjšano odpornost na motnje in motnje delovanja.

7.1 ORODJA

Uporabljate lahko vse vrteče instrumente (rezkala/brusilce/loščilce) z nazivnim premerom 2,35 mm ∅ in oznako CE izdelka za uporabo v medicinske namene. Obsežno ponudbo lahko najdete v našem katalogu ali internetu, na spletnem mestu: www.hellmut-ruck.de.
Več informacij najdete v standardu DIN EN ISO 1797-1.

7.2 VREČKA FILTRA ZA PRAH

Za vrečke s filtrom za prah lahko uporabljate samo originalne filtrirne vrečke
(št. art. 1100103)

Št. art.: 1100103 **Nadomestni filter za PODOLOG NOVA 3s**

Št. art.: 4823701 **Prosto stoječe držalo ročnika**

Št. art.: 4823401 **Držalo ročnika za opremo PODOLOG CLASSIC**

Št. art.: 4823801 **Držalo ročnika za steno ali omarico tujega izdelo valca**

Št. art.: 1106701 **Nadomestna vpenjalna glava za menjavo za PO DOLOG NOVA 3s**

8. TEHNIČNI PODATKI (VKLJUČ. REZULTATI PREIZKUŠANJ ELEKTROMAGNETNE ZDRUŽLJIVOSTI)

Vrsta delovanja	Primerno za trajno delovanje. Pripomoček ni primeren za uporabo v navzočnost vnetljivih zračnih mešanic.
Mere krmilnega pripomočka (Š/G/V) v mm	251/228/105
Teža v gpribl.	2700
Mere ročnika Dolžina v mm	127
∅ min. / ∅ maks.	24.5 / 18.5
Teža v gpribl.	120
Napetost krmilne naprave	115–240 V, 50–60 Hz, 1,5–0,8 A izmenična napetost
Vhodna moč	maks. 175 VA
Napetost mikromotorja	40 V
Trajna obremenitev	80 W
Število vrtljajev pri praznem teku (obr./min.)	40 000
maks. volumski tok pri polni moči	pribl. 280 l/min (–10 %)
Dolžina omrežnega vodnika v cm	170
Dolžina vodnika cevi v cm	130

Ni znanih elektromagnetnih medsebojnih vplivov, ki nastanejo med pripomočkom PODOLOG NOVA 3s in drugimi pripomočki.

8.1 OKOLIŠKI POGOJI

Okoliška temperatura in vlaga (brez kondenzacije)	
pri delovanju	+5 do +40 °C in 30 do 75 % vlažnost (brez kondenzacije)
pri prevažanju in skladiščenju	-25°C(breznadzorovanjarelativne vlažnosti) do 70 °C (pri relativni zračni vlažnosti od 15 do največ 93 %, brez kondenzacije)
Zračni tlak	Zračni tlak 700 hPa (≈ 3000 nadm. viš.) - 1060 hPa

8.2 NAPOTKI ZA ELEKTROMAGNETNO ZDRUŽLJIVOST

Vodniki in izjava proizvajalca – oddajanje elektromagnetnih motenj		
Pripomoček PODOLOG NOVA 3s je primeren za delovanje v spodaj navedenih elektromagnetnih okoljih. Stranka ali uporabnik stola za nego stopal PODOLOG NOVA 3s mora zagotoviti, da se ga bo uporabljalo v takem okolju.		
Meritve emisij	Skladnost	Skladnost
VF emisije po CISPR 11	Skupina 1	Pripomoček PODOLOG NOVA 3s uporablja VF izključno za svoje notranje delovanje. Njegove VF emisije so zelo nizke in najverjetneje ne motijo sosednjih elektronskih naprav.
VF emisije po CISPR 11	Razred B	Pripomoček PODOLOG NOVA 3s je primerna za uporabo v vseh napravah, ki so priključene neposredno na odprto napajalno omrežje.
Harmoniče emisije po IEC 61000-3-2	Razred A	
Nihanje napetosti/fliker po IEC 61000-3-3	izpolnjuje	

Izogibajte se uporabi te naprave v neposredni bližini drugih naprav ali skupaj z drugimi napravami v skladu, ker lahko povzročijo napačno delovanje. Če je kljub vsemu potrebna uporaba na predpisan način, je treba to napravo in druge opazovati, da bi se preverili, ali delujejo na pravilen način.

Uporaba dodatkov, pretvornikov in kablov, ki jih ni navedel ali dal na voljo proizvajalec naprave, lahko povzročijo večje elektromagnetne emisije, zmanjšano odpornost na motnje in motnje delovanja. .

Izogibajte se uporabi naprave v neposredni bližini drugih naprav ali zlaganju naprav v sklade, ker lahko tako pride do motenj delovanja.
Če je taka vrsta uporabe nujno potrebna, je treba to napravo in druge pripomočke opazovati in preveriti, ali delujejo pravilno.

Vodniki in izjava proizvajalca – odpornostna elektromagnetne motnje			
Pripomoček PODOLOG NOVA 3s je primeren za delovanje v spodaj navedenih elektromagnetnih okoljih. Stranka ali uporabnik stola za nego stopal PODOLOG NOVA 3s mora zagotoviti, da se ga bo uporabljalo v takem okolju.			
Preskus odpornosti na motnje	Preskusni nivo IEC 60601	Nivo skladnosti	Vodniki elektromagnetnega okolja
Statična razelektritev (ESD) po IEC 61000-4-2	Razelektritev kontaktov: ±8 kV Zračna razelektritev: ±2 kV, ±4 kV, ±8 kV, ±15 kV	Razelektritev kontaktov: ±8 kV Zračna razelektritev: ±2 kV, ±4 kV, ±8 kV, ±15 kV	Tla morajo biti iz lesa ali betona ali obložena s keramičnimi ploščicami. Če so tla obložena s sintetičnim materialom, mora biti relativna vlažnost zraka vsaj 30 %.

Bližinska polja RF brezžične komunikacijske opreme (IEC 61000-4-3)	385 MHz; modulacija impulza: 18 Hz; 27 V/m 450 MHz; modulacija impulza: 18 Hz; 28 V/m 710, 745, 780 MHz; modulacija impulza: 217 Hz; 9 V/m 810, 870, 930 MHz; modulacija impulza: 18 Hz; 28 V/m 1720, 1845, 1970 MHz; modulacija impulza: 217 Hz; 28 V/m 2450 MHz; modulacija impulza: 217 Hz; 28 V/m; 5240, 5500, 5785 MHz; modulacija impulza: 217 Hz; 9 V/m	385 MHz; modulacija impulza: 18 Hz; 27 V/m 450 MHz; modulacija impulza: 18 Hz; 28 V/m 710, 745, 780 MHz; modulacija impulza: 217 Hz; 9 V/m 810, 870, 930 MHz; modulacija impulza: 18 Hz; 28 V/m 1720, 1845, 1970 MHz; modulacija impulza: 217 Hz; 28 V/m 2450 MHz; modulacija impulza: 217 Hz; 28 V/m; 5240, 5500, 5785 MHz; modulacija impulza: 217 Hz; 9 V/m	
Izsevane RF motnje po standardu IEC 61000-4-3	80-2700 MHz; 1kHz AM 80 %; 10 V/m	80-2700 MHz; 1kHz AM 80 %; 10 V/m	
Hitre prehodne električne motnje/ rafali po IEC 61000-4-4	+ 2 kV za omrežne vodnike + 1 kV za vhodne in izhodne vodnike	+ 2 kV za omrežne vodnike + 1 kV za vhodne in izhodne vodnike	Kakovost napajalne napetosti mora ustrezati običajnemu poslovnemu ali bolnišničnemu okolju.
Prenapetost (surge) po IEC 61000-4-5	L-PE in N-PE: 2 kV L-N: 1 kV		Kakovost napajalne napetosti mora ustrezati običajnemu poslovnemu ali bolnišničnemu okolju.

Nazivna moč frekvence magnetno Polja po standardu IEC 61000-4-8	30 A/m, 50 Hz in 60 Hz	30 A/m, 50 Hz in 60 Hz	Magnetna polja pri omrežni frekvenci morajo imeti običajne vrednosti, ki so prisotne v poslovnih in bolnišničnih okoljih.

Vodniki in izjava proizvajalca – odpornostna elektromagnetne motnje			
Napetostni upadi, kratkočasne prekinitve in nihanja napajalne napetosti po standardu IEC 61000-4-11	0 % UT za 0,5 cikla pri 8 faznih zamikih 0 % UT za 1 cikel pri 0° 70 % UT za 25/30 cikel pri 0° 0 % UT za 250/300 cikel pri 0°	0 % UT za 0,5 cikla pri 8 faznih zamikih 0 % UT za 1 cikel pri 0° 70 % UT za 25/30 cikel pri 0° 0 % UT za 250/300 cikel pri 0°	Kakovost napajalne napetosti mora ustrezati običajnemu poslovnemu ali bolnišničnemu okolju. Če uporabnik pripomočka PODOLOG NOVA 3s pri prekinitvi napajanja zahteva nadaljnje funkcije, se priporoča, da pripomoček PODOLOG NOVA 3s napajate prek brezprekinitvenega napajalnega vira ali akumulatorja.
OPOMBA: UT je izmenična napetost omrežja pred uporabo preskusne stopnje.			

Vodniki in izjava proizvajalca – odpornostna elektromagnetne motnje			
PODOLOG NOVA 3s je primeren za delovanje v spodaj navedenem elektromagnetnem okolju. Stranka ali uporabnik pripomočka PODOLOG NOVA 3s mora zagotoviti, da uporaba poteka v takem okolju.			
Preskusi odpornosti na motnje	Preskusi odpornosti na motnje	Nivo skladnosti	Elektromagnetno okolje vodnikov
Prevajane VF motnje po standardu IEC 61000-4-6	3 Veff 150 kHz do 80 MHz	3 Veff 150 kHz do 80 MHz	Prenosne in mobilne radijske naprave ne smejo biti bližje pripomočku za nego nog PODOLOG NOVA 3s ali njenim vodnikom, kot priporočena zaščitna razdalja, ki se izračuna po enačbi za frekvenco oddajnika. Priporočena zaščitna razdalja: $d=(3,5/V1)\sqrt{P}$ $d=(3,5/E1)\sqrt{P}$ $d=(7/V1)\sqrt{P}$ 80 MHz do 800 MHz 800 MHz do 2,5 GHz S "P" kot nazivno močjo oddajnika v Wattih (W) skladno s podatki izdelovalca oddajnika in d kot priporočeno ločilno razdaljo v metrih (m).
Izsevane VF motnje po standardu IEC 61000-4-3	3 V/m 80 MHz do 2,5 GHz	3 V/m 80 MHz do 2,5 GHz	

			Jakost polja stacionarnega radijskega oddajnika mora biti pri vseh frekvencah po preiskavi na kraju[a] nižja kot stopnja skladnosti[b]. V okolici naprav, ki nosijo naslednje slike, so možne motnje.

OPOMBA 1: Pri 80 MHz in 800 MHz velja višje frekvenčno območje.

OPOMBA 2: Ti vodniki niso uporabni v vseh primerih. Na širjenje elektromagnetnih velikosti vplivajo absorpcije in odboji od zgradb, predmetov ter oseb.

a Jakost polja stacionarnih oddajnikov, kot npr. bazne postaje mobilnih telefonov in mobilnih zemeljskih radijskih postaj, amaterskih postaj, AM in FM radijskih in televizijskih postaj teoretično ni mogoče določiti vnaprej. Da bi ugotovili elektromagnetno okolje glede stacionarnih oddajnikov, je treba izvesti študijo mesta postavitve. Če izmerjena moč polja na mestu postavitve, kjer se uporablja napravo, ne dosega stopnje skladnosti, je treba napravo opazovati, da se dokaže delovanje v skladu z določili. Če opazite nenavadne značilnosti moči, so morda potrebni dodatni ukrepi, kot npr. sprememba ali drugo mesto postavitve naprave.

b V frekvenčnem območju 150 kHz do 80 MHz mora biti moč polja manjša od 3V/m.

Priporočene varnostne razdalje med prenosnimi in mobilnimi telekomunikacijskimi napravami za visokofrekvenčno komunikacijo in pripomočkom PODOLOG NOVA 3s.			
Pripomoček PODOLOG NOVA 3s je primeren za delovanje v spodaj navedenih elektromagnetnih okoljih. Stranka ali uporabnik pripomočka PODOLOG NOVA 3s lahko pomaga elektromagnetne motnje preprečiti tako, da se drži najmanjših razdalj med prenosnimi in mobilnimi VF telekomunikacijskimi napravami (oddajniki) in pripomočkom PODOLOG NOVA 3s - odvisno od izhodne moči komunikacijske naprave, kot je navedeno zgoraj.			
Nazivna moč oddajnika v Wattih (W)		Varnostna razdalja, odvisna od frekvence oddajnika v metrih (m)	
0,01	150 kHz do 80 MHz	80 MHz do 800 MHz	800 MHz do 2,5 GHz
0,1	$d = 1{,}20\sqrt{P}$	$d = 1{,}20\sqrt{P}$	$d = 2{,}33\sqrt{P}$
1	0,12	0,12	0,23
10	0,38	0,38	0,73
100	1,20	1,20	2,30
	3,80	3,80	7,30
	12,00	12,00	23,00
Za oddajnike, katerih nazivna moč ni navedena v zgornji tabeli, lahko določite razdaljo z uporabo enačbe, ki velja za posamezen presledek, kjer je P nazivna moč oddajnika v Wattih (W) po podatkih izdelovalca oddajnika. OPOMBA 1: Pri 80 MHz in 800 MHz velja višje frekvenčno območje. OPOMBA 2: Ti vodniki niso uporabni v vseh primerih. Na širjenje elektromagnetnih velikosti vplivajo absorpcije in odboji od zgradb, predmetov ter oseb.			

9. GARANCIJA

Za izdelek prejmete 2 letno garancijo. Običajna obraba površin, ležajev, vtični spoji, sesalna cev, vpenjalna naprava itd. ter ostali premični deli so izključeni iz garancije.

Garancija velja od dne nakupa, ko je izdelek kupil prvi kupec. Datum nakupa se dokazuje s potrdilom o nakupu. V okvirju garancije družba HELLMUT RUCK GmbH brezplačno popravi pomanjkljive izdelke ali jih po izbiri družbe RUCK zamenja. Predpogoj je franko pošiljanje okvarjenega izdelka skupaj s potrdilom nakupa. Za reklamacije v tujini so pristojne tamkajšnja zastopstva. V primeru dvomov se pred vračanjem posvetujte z družbo RUCK.

Garancija zapade, če po naših ugotovitvah do napake pride zaradi nestrokovne ali napačne namestitve ali rokovanja, neupoštevanja navodil za uporabo, zunanjih vplivov ali kot posledica nepooblaščenih popravil oziroma sprememb.

Garancija je omejena na popravila ali zamenjavo izdelka. Nadaljnja jamstva (še posebej izpad prometa ali dohodka) so izključena. Če se vendarle ugotovi, da gre za napako, ki niso zajeta v garanciji ali če garancijski rok poteče, mora stroške preverjanja in popravil nositi stranka.

Spremembe in odstopanja tehničnih izvedb ostanejo prisotne.

10. ODSTRANJEVANJE

OGROŽANJE OKOLJA!

Napačno odstranjevanje poškoduje naše okolje.

>>>Pripomoček PODOLOG NOVA 3s je na koncu svoje življenjske dobe treba odpeljati do odpadnih in zbiralnih mest, ki so na voljo!

11. POGOSTA VPRAŠANJA

11.1 NAPRAVE NI MOGOČE VKLOPITI

Po vklopu omrežnega stikala, počakajte vsaj 4 sekunde, da se naprava vklopi na sprednji strani s tipko za stanje pripravljenosti. Tipko za stanje pripravljenosti držite pritisnjeno vsaj 2 sekundi. Če se naprava potem še vedno ne vklopi, še enkrat ponovite predpisani postopek:

1. Vklopite/izklopite omrežno stikalo na zadnji strani naprave
2. Počakajte 4 sek.
3. Tipko za stanje pripravljenosti držite pritisnjeno 2 sekundi

11.2 NAPRAVA NE REAGIRA VEČ

Vrtljivi regulator je nameščen, vendar se naprave naenkrat ne more več uporabljati, npr. steklena upravljalna plošča ne reagira ali pa zaslon ostane temen pri vklopu s stikalom za stanje pripravljenosti. Prosimo, da napravo nato izklopite na omrežnem stikalu na zadnji strani. Počakajte 30 sekund in napravo znova vklopite. Pritisnite tipko za stanje pripravljenosti. Po tem lahko napravo znova upravljate, kot običajno.

11.3 NOVA NASTAVITEV JEZIKA IN PODROČJA AKTIVNOSTI

Tipko INFO držite pritisnjeno 5 sekund. Nato se prikaže začetni zaslon. Zdaj lahko na novo nastavite svoj jezik in področje aktivnosti. Poleg tega se aktivira tudi vzdrževalni opomnik, ki vas na prijeten način opominja na naslednje zapadlo vzdrževanje.
Števec delovnih ur oz. preostalega časa do naslednjega vzdrževanja, kot je prikazano v meniju z informacijami, se pri tej novi nastavitvi ne spremenijo.

12. MOŽNA SPOROČILA O NAPAKAH NA ZASLONU

RAZRED NAPAKE	SPOROČILO
OPOZORILO	ROČNIK: NAPAKA MOTORJA!
OPOZORILO	NAPAKA MOTORJA ČRPALK!
OPOZORILO	NAPRAVA JE PREVROČA!
OPOZORILO	MEJNA TEMPERATURA, ZMANJŠAJTE OBREMENITEV!
INFORMACIJE	DODATNO HLAJENJE AKTIVNO!
INFORMACIJE	PREGREVANJE – DODATNO HLAJENJE AKTIVNO!
INFORMACIJE	PREGREVANJE – IZKLOP
INFORMACIJE	POZOR, PREGREVANJE – ZAMENJAJTE FILTRIRNO VREČKO!
INFORMACIJE	POZOR, PREGREVANJE – ZAMENJAJTE FILTRIRNO VREČKO! FAZA HLAJENJA 15 MIN!

NASVETI GLEDE IZDELKA

O VAŠEM PRIPOMOČKU PODOLOG NOVA 3s

Kromiranekleščezarezkalno orodje

Ali poznate težavo? Rezkalno orodje za drobne razpoke je skorajda nemogoče odstraniti iz ročnika. Tukaj je pomoč: S temi kleščami za rezkalno orodje lahko dobro zgrabite vsa vrteča orodja.

Video nasvet

Funkcije klešč za rezkalno orodje so razložene v video posnetku primerov njihove uporabe. Video posnetek je v naši spletni trgovini, neposredno ob izdelku.

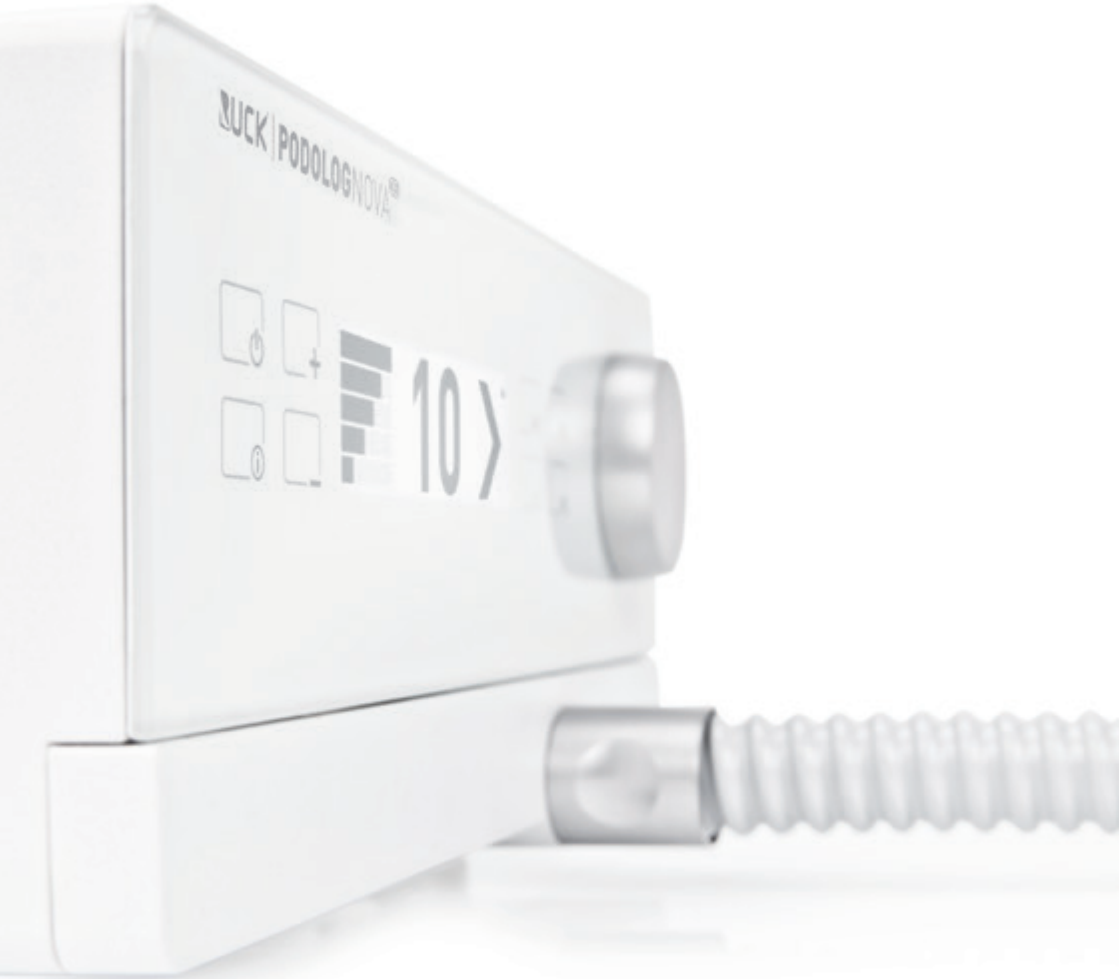

Priporočila glede varnosti, uporabe in higiene, ki jih daje družba Busch so na naši spletni strani na naslovu: https://qr.de/BuschSuH

Namesto tega lahko enostavno odčitate kodo QR:

RUCK®

FÜR FUSS UND PFLEGE

HELLMUT RUCK GmbH
Daimlerstraße 23
D-75305 Neuenbürg
Tel.: +49 (0)7082. 944 20
Faks: +49 (0)7082. 944 22 22

e-Mail kontakt@hellmut-ruck.de
spletno mesto **www.hellmut-ruck.de**