RUCK®

FÜR FUSS UND PFLEGE

RUCK | PODOLOGNOVA 3S

product design award 2013

hu

8011058 I Használati utasítás PODOLOG NOVA 3s | FELÜLV 03
Felülvizsgálat állapota 11.03.2021

CE 0483

- Diese Gebrauchsanweisung können Sie in weiteren Sprachen unter nachfolgendem Link herunterladen oder telefonisch anfordern.
- Tämän käyttöohjeen voitte ladata useilla eri kielillä seuraavasta linkistä tai pyytää tietoja puhelimitse.
- Puede descargar este manual en diferentes idiomas en el siguiente enlace o bien solicitarlo por teléfono.
- Instrukcje te mogą być pobierane w innych językach pod poniższym linkiem lub telefonicznie
- Tento návod je také k dispozici v jiných jazycích. Použijte prosím následující odkaz ke stažení návodu nebo si je vyžádejte telefonicky.
- Šo lietošanas instrukciju citās valodās iespējams lejuplādēt zemāk norādītajā saitē vai pieprasīt telefoniski.
- This manual is also available in other languages. Please use the following link to download the manual or request it on the phone.
- Questo manuale è disponibile anche in altre lingua. Lo si può scaricare utilizzando il seguente link o richiederlo per telefono.
- 此說明書另有提供其他國家語言，請點擊此連結下載檔案，或透過電話詢問下載亦可。
- Navodila za uporabo lahko v številnih jezikih pridobite na sledeči povezavi ali naročite prek telefona
- Acest manual este disponibil si in alte versiuni de limba. Accesati link-ul urmator pentru a descarca manualul sau il puteti solicita telefonic.
- Вы можете загрузить руководства по эксплуатации на других языках кликнув на ссылку или запросив по телефону.
- Τις οδηγίες χρήσεως μπορείτε να τις βρείτε και σε άλλες γλώσσες, πατώντας στο παρακάτω link για να τις κατεβάσετε ή να τις ζητήσετε τηλεφωνικώς.
- U kunt de gebruiksaanwijzing in diverse talen downloaden onder de volgende link. Ook kunt u deze telefonisch aanvragen.
- Ce manuel d'utilisation est disponible aussi en autre langues. Veuillez utiliser le lien suivant pour le télécharger ou demandez-le par téléphone.
- Bu kullanım kılavuzunu farklı dillerdede aşağıdaki bağlantıdan indirebilir yada telefon ile istiyebilirsiniz.
- Atsisiųskite instrukcija lietuvių kalbą paspaudę šią nuorodą, arba paskambinę telefonu.
- A használati útmutatót magyar nyelven a következő linkről tudja letölteni, vagy kérheti telefonon.
- ופלטב |תוא שקבל וא אבה קנילב תופסוב תופשב הלעפהה תוארוה תא דיריוהל לכות.
- 여러 언어로 된 본 사용설명서를 다음 링크에서 다운로드하시거나 전화로 요청하실 수 있습니다.
- Hægt er að sækja þessar notkunarleiðbeiningar á öðrum tungumálum með eftirfarandi tengli eða panta þær símleiðis
- Ezen kezelési útmutató további nyelveken a következő linken keresztül tölthető le, vagy telefonon megkérhető
- この取扱説明書はその他の言語でも以下のリンクでダウンロードしていただくことが可能です。またはお電 話でお問い合わせいただければご案内申し上げます。
- Denne brugsanvisning kan du downloade på flere sprog på efterfølgende link eller bestille telefonisk
- Denna bruksanvisning på andra språk kan du antingen ladda ned från följande länk eller beställa på telefon
- Цю інструкцію по експлуатації на інших мовах ви можете завантажити за нижчевказаним посиланням на сайт або запросити по телефону

1. www.hellmut-ruck.de
2. keresési kifejezés: "1140001"
3. Downloads

HELLMUT RUCK GmbH | Daimlerstraße 23 | D-75305 Neuenbürg
web www.hellmut-ruck.de | fon +49 (0)7082. 944 20 | fax +49 (0)7082. 944 22 22

Copyright
© 2021 HELLMUT RUCK GmbH. Minden jog fenntartva. Ezt a dokumentumot a HELLMUT RUCK GmbH előzetes írásos engedélye nélkül nem szabad lemásolni, feldolgozni, sokszorosítani vagy lefordítani.

Tisztelt Hölgyem, Tisztelt Uram,

a PODOLOG NOVA 3s termékkel olyan lábápoló készüléket vásárolt, amely funkcionalitásában és teljesítményében teljesen új mércét állít. Következetesen a "gyakorlatban tapasztalt - gyakorlati célt szolgáló" elv alapján készült. A lábápolás terén szerzett több mint 90 éves tapasztalat és ismeret érezhető az újonnan kifejlesztett termék mindenegyes részletében.
A "belső értékek" a szabadalmaztatott és rendkívül hatékony elszívásban, a nagy fordulatszám tartományú, karbantartásmentes mikro-motorokban, a rezgésmentességben és a hosszú élettartamban rejlenek. Ez a legcsendesebb készülék a piacon - ami nagyon lényeges a páciens és kezelő közötti kommunikációnál. Az ambuláns használatnál lényeges szempont a súly. Ezt tovább csökkentettük, és kb. 1 kg-mal könnyebb, mint a hasonló készülékek.
Az innovatív ergonómia az optimalizált kézidarab eredménye, filigrán, könnyű és "kézhez tervezett". A kapacitív üvegpanel kezelése egyszerű és intuitív. A fordulatszám beállítására szolgáló mágneses forgatógomb levehető, így a homlokfelület könnyen fertőtleníthető. Az áttekinthető kijelző nem csak a pillanatnyi állapotról tájékoztat, hanem lehetőséget nyújt a kézidarabban lévő befogóegység tisztítási ciklusának lépésről lépésre ábrázolt bemutatására is. Szakszerűen elkészített és minden részletében átgondolt. Ez a PODOLOG NOVA 3s lényege.

Nevünk és kétéves garanciánk is biztosítéka annak, hogy hosszú évekig örömét lelje készülékében.
A PODOLOG NOVA 3s lábápoló készülék az orvostechnikai eszközökről szóló 93/42 EGK irányelv szerint készül.

Az üzembe helyezés előtt figyelmesen olvassa el ezt a használati utasítást. Ez a készülékhasználói megállapodás részét képezi, ami segít megelőzni a kezelési hibákat, és mindig a készülék közelében kell tartani.

Sok sikert és örömet kívánunk felelősséggel végzett munkájában.

HELLMUT RUCK GmbH

QUALITÄT SEIT MEHR ALS 90 JAHREN
WARRANTY 2 YEARS
MADE IN GERMANY

Medizinprodukt
Richtlinie 93/42 EWG Klasse 2a

1. KÉSZÜLÉKLEÍRÁS 7

1.1 Készülék elülső oldala 7

1.2 Készülék hátoldal 8

1.3 Az alkalmazott jelek és szimbólumok magyarázata 9
1.3.1 A készüléken és a szállítási csomagoláson 9
1.3.2 A használati utasításban 10

1.4 A használati utasításra vonatkozó tudnivalók 10

1.5 Szállítási terjedelem 10

1.6 Csomagolás 11

1.7 Újrahasznosítás 11

2. RENDELTETÉSSZERŰ HASZNÁLAT 11

3. SZEMÉLYI- ÉS PÁCIENSVÉDELEM 12

3.1 Az üzemeltetővel szembeni követelmények 12

3.2 Személyi- és páciensvédelem 12

3.3 Lehetséges kockázatok a páciensre nézve 13
3.3.1 Az eltávolított anyag miatti veszélyek 13
3.3.2 Allergia kockázata 13
3.3.3 Mozgó alkatrészek miatti veszély 13

3.4 Lehetséges kockázatok a felhasználóra nézve 14
3.4.1 Az eltávolított anyag miatti veszélyek 14
3.4.2 Allergia kockázata 14
3.4.3 Mozgó alkatrészek miatti veszély 14

4. ÜZEMBE HELYEZÉS 15

4.1 Műszaki biztonság 15

5 KEZELÉS 18

5.1 Üzemeltetési előkészületek 20
5.1.1 Forgó szerszám behelyezése 21
5.1.2 PODOLOG NOVA 3s bekapcsolása 22
5.1.3 Kézidarab bekapcsolása 24
5.1.4 Kézidarab kikapcsolása 24
5.1.5 PODOLOG NOVA 3s kikapcsolása 25

5.2 Beállítások 25
5.2.1 Kézidarab motor fordulatszáma 25
5.2.2 A mágneses forgatógomb levétele 26
5.2.3 Jobbra-/balra menet forgásirány 26
5.2.4 Forgásirány módosítása 27
5.2.5 Szívóteljesítmény kiválasztása 27
5.2.6 Beállítások mentése 28

5.3 Szerszám cseréje 29

5.4 Kézidarab ergonómiai fogantyúja 29
5.4.1 Tollszár tartás 29
5.4.2 Felső fogatnyú tartás 30

5.5 Infomenü 30
5.5.1 Szűrőcsere 31
5.5.2 Következő karbantartási időpont kijelzése 31
5.5.3 Karbantartás emlékeztető aktiválása 32

5.6 Szűrőcsere 33
5.6.1 A porszűrő zsák cseréje 33
5.6.2 Hol kapható új porszűrő zsák? 35

5.7 Motoregység tisztítása 36
5.7.1 A hüvely kioldása 36
5.7.2 A motoregység kényelmes tisztítása 36

5.8 A cserélhető befogó tokmány cseréje 37

6. KARBANTARTÁS, TISZTÍTÁS ÉS FERTŐTLENÍTÉS.....37

6.1 Karbantartás a RUCK Service által 37

6.2 Tisztítás és fertőtlenítés.....37

7. TARTOZÉKOK ÉS PÓTALKATRÉSZEK 38

7.1 Szerszámok.....38

7.2 Porszűrő zsák 38

8. MŰSZAKI ADATOK (AZ EMC-VIZSGÁLATI EREDMÉNYEKKEL EGYÜTT)40

8.1 Környezeti feltételek 41

8.2 Az elektromágneses összeférhetőségre vonatkozó tudnivalók.....42

9. GARANCIA.....49

10. ÁRTALMATLANÍTÁS 49

11. FAQ | GYAKRAN ISMÉTELT KÉRDÉSEK 50

11.1 A készülék nem kapcsolható be.....50

11.2 A készülék nem reagál 50

11.3 Nyelv és tevékenységi terület újbóli beállítása 50

12. LEHETSÉGES HIBAÜZENETEK A KIJELZŐN 50

1. KÉSZÜLÉKLEÍRÁS

1.1 KÉSZÜLÉK ELÜLSŐ OLDALA

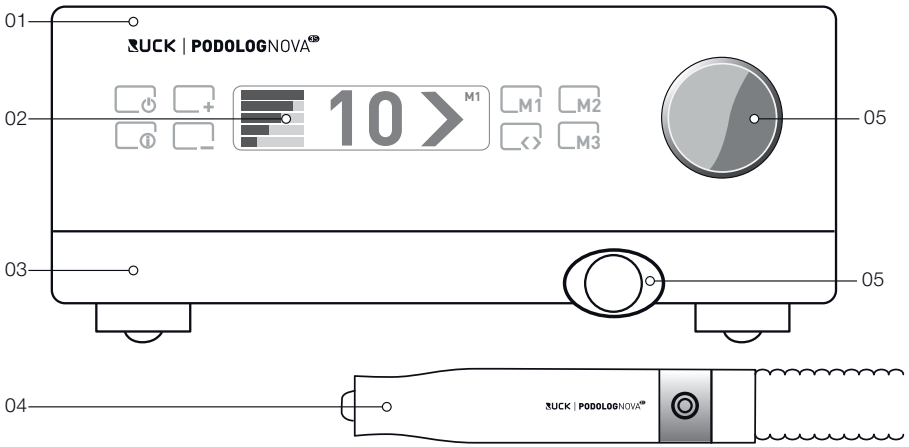

01 Vezérlőkészülék

02 Kijelző

03 Fiók porszűrő zsákkal

04 Kézidarab

05 Mágneses forgatógomb

06 Tömlőcsatlakozó darab

1.2 KÉSZÜLÉK HÁTOLDAL

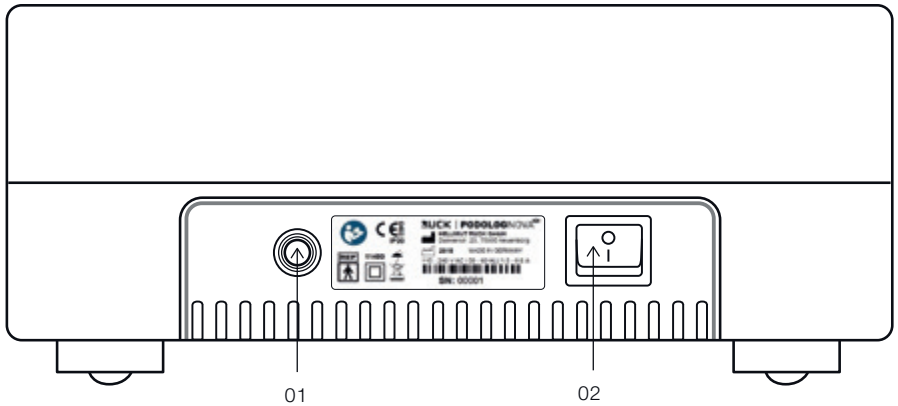

01 Hálózati kábel

02 Hálózati kapcsoló (Be/Ki)

O = KI (hálózati kapcsoló ki)

I = BE (hálózati kapcsoló be)

Sérült hálózati vezeték esetén a készüléket le kell választani a hálózatról és nem szabad tovább használni.

A sérült hálózati kábelt csak meghatalmazott szakembercserélheti ki.

1.3 AZ ALKALMAZOTT JELEK ÉS SZIMBÓLUMOK MAGYARÁZATA

1.3.1 A készüléken és a szállítási csomagoláson

II. érintésvédelmi osztályba tartozó készülék

BF típusú alkalmazási rész

Vegye figyelembe a használati utasítást

Első számjegy	Érintésvédelem	Idegentest védelem	Második számjegy	Vízvédelem
0	Nincs különleges védelem		0	Nincs különleges védelem
1	Nagy testfelü-letekkel szemben	> 50 mm átmérőjű nagy idegen testek	1	Függőlegesen eső vízcseppel szemben
2	Ujjak vagy hasonló méretű tárgyakkal szem-ben	> 12 mm átmérőjű közepes méretű idegen testek	2	Ferdén eső vízcseppel szemben (a függőlegeshez képest 15°-ig)

Óvja a nedvességtől és párától

1.3.2 A HASZNÁLATI UTASÍTÁSBAN

Figyelem! Ez a szimbólum személyi sérülés vagy a készülék károsodásának veszélyét jelöli. Feltétlenül figyelembe kell venni.

Ez a szimbólum hasznos tudnivalókat jelöl. Itt kiegészítő információkat ismertetünk a PODOLOG NOVA 3s készülék kezelésére vonatkozóan.

1.4 A HASZNÁLATI UTASÍTÁSRA VONATKOZÓ TUDNIVALÓK

A Hellmut Ruck GmbH a használati utasítás módosításának és kiegészítésének jogát fenntartja. A Hellmut Ruck GmbH nagy gondot fordít arra, hogy jelen útmutató pontos és hibátlan legyen. Amennyiben hibákat vagy pontatlanságokat vesz észre, kérjük tájékoztasson bennünket. A Hellmut Ruck GmbH azonban nem vállal felelősséget a jelen használati utasításban lévő olyan hibákért valamint abból eredő következmény károkért, amelyek a használati utasításnak a termék használata közbeni rendelkezésre bocsátásából és annak alkalmazásából származnak.

A használati utasítás továbbadása és kiegészítése a Hellmut Ruck GmbH kifejezett engedélye nélkül nem megengedett.

1.5 SZÁLLÍTÁSI TERJEDELEM

Mielőtt a PODOLOG NOVA 3s készüléket üzembe helyezi, kérjük olvassa el a mellékelt használati utasítást. Ez az orvostechnikai eszköz részét képezi és a készülék közelében kell tartani. Ellenőrizze a szállítmány teljeségét.

A csomag a következőket tartalmazza:

PODOLOG NOVA 3s vezérlőkészülék
Kézidarab tömlővel és fiókkal
1 db porszűrő zsák
1 db használati utasítás
1 db készülék szervizkönyv
1 váltakozó fúrótokmány a PODOLOG NOVA 3-hoz (cikkszám: 1106701)
1 használati útmutató a váltakozó tokmány cseréjéhez

1.6 CSOMAGOLÁS

A csomagolás védi a készüléket a szállítási károk ellen. A csomagolóanyagok kiválasztása környezettudatosan és a hulladékkezelés technikai szempontjainak figyelembevételével történt és újrahasznosítható.
Kérjük őrizze meg a csomagolást (karton, műanyagzsák, PU-hab részek) a karbantartási munkákhoz való visszaküldés céljából.

1.7 ÚJRAHASZNOSÍTÁS

A régi készülékeket elektronikai hulladékként kell ártalmatlanítani, és nem háztartási hulladéknak minősülnek. A megtelt porzsákot a maradványhulladékokhoz adja.
Kérjük vegye figyelembe a regionális hulladékgazdálkodási rendszert.

Ehhez vegye figyelembe az országspecifikus sajátosságokat.

2. RENDELTETÉSSZERŰ HASZNÁLAT

A PODOLOG NOVA 3s lábápoló készülék olyan forgó szerszámokat hoz mozgásba, mint a maró és csiszoló, a bőr vagy a körmök csiszolásához. A készülék az alábbi tevékenységi területeken használható:

Podológia (gyógyászati lábápolás) és gyógyászati tevékenységek, illetve kozmetikai lábápolás. A termék nem alkalmazható laikusok által.

Más területeken való használat saját kockázatra történik, és esetleg veszélyes lehet. A szakszerűtlen használat személyi sérüléseket és anyagi károkat okozhat.

A gyártó nem tehető felelőssé az olyan károkért, amelyek a nem rendeltetésszerű használatból vagy a helytelen kezelésből származnak.

Szakszerűtlen használat vagy a készülék kinyitása esetén a garanciaigény érvényét veszti.

A készülék valamint tartozékainak megváltoztatása, módosítása nem megenge dett. Javítás esetén a szükséges biztonsági ellenőrzéseket meg kell ismételni.

CE-jelölés nélküli forgó szerszámokat nem szabad ezzel a készülékkel kombinálva podológiai / gyógyászati célra használni.

3. SZEMÉLYI- ÉS PÁCIENSVÉDELEM

A PODOLOG NOVA 3s szakszerű, rendeltetésszerű használata esetén a személyi veszélyeztetés a következő pontokra korlátozódik.

3.1 AZ ÜZEMELTETŐVEL SZEMBENI KÖVETELMÉNYEK

A PODOLOG NOVA 3s lábápoló készüléket csak olyan podológusok, lábápolók, kozmetikusok, körömépítők vagy orvosok helyezhetik üzembe, akik a megfelelő munkamódszerrel megismerkedtek és a megfelelő képesítéssel rendelkeznek.

3.2 SZEMÉLYI– ÉS PÁCIENSVÉDELEM

A felhasználók, páciensek és harmadik személyek védelme érdekében a következő pontokat be kell tartani:

- Kizárólag kiváló minőségű forgó szerszámokat szabad használni a DIN EN ISO 1797-1 szerint, 2,35 mm Ø-jű, hengeres, 2-es típusú szabvány szárral. Az alkalmazott forgó szerszámoknál a gyártó adatait, különösen a maximális fordulatszámra és az előkészítésre vonatkozóan (tisztítás, fertőtlenítés és sterilizálás) be kell tartani. Kiegészítő információkat a HELLMUT RUCK GmbH aktuális kézikönyvében találhat a "Forgó eszközök" fejezet alatt.
- A kezelő személynek a készülék használatakor védőszemüveget, valamint száj- és orrvédőt kell viselnie. A hosszú hajat össze kell fogni vagy hajvédőt kell használni.
- Kezelés közben figyelni kell arra, hogy ne kerüljön a kezelési területre olyan tárgy, ami a forgó alkatrészekbe akadhat.

3.3 LEHETSÉGES KOCKÁZATOK A VÁSÁRLÓRA NÉZVE

A potenciális kórokozókat tartalmazó porok elszívás-technikája lényegesen csökkenti az átvihető baktériumok (mikroorganizmusok) miatti veszély kockázatát. Rendszeres, gondos anamnézissel az esetleges fertőzési kockázatok felismerhetők.

A páciensek belélegzés miatti veszélyeztetése minimálisra csökken, és a gyenge immunrendszerű páciens kezeléséért is felelősséget lehet vállalni. A kezelőnek ennek ellenére munka közben száj- és orrvédőt, valamint védőkesztyűt kell viselnie.

Ha kórokozókkal terhelt környezetben végezte a műveletet, úgy a következő munkafolyamatnál a nem terhelt bőr- és körömterületeket fertőtlenített/sterilizált szerszámokkal kell kezelni.

3.3.1 AZ ELTÁVOLÍTOTT ANYAG MIATTI VESZÉLYEK

A részecskék (körömdarabok vagy a durvaszemcséjű csiszolófelület darabjai) leválása miatti veszélyeztetés a kezelési területtől való megfelelő távolság által csekélynek mondható.
A potenciális kórokozókat tartalmazó csiszolási porok esetleges belélegzése a PODOLOG NOVA 3s hatékony elszívás-technikájának köszönhetően minimálisra csökken. A kezelés előtti alapos bőrfertőtlenítés tovább csökkentheti a fertőzésveszélyt.

3.3.2 ALLERGIA KOCKÁZATA

Mivel a páciens általában nem érintkezik a PODOLOG NOVA 3s készülék felületeivel, esetleg a forgó szerszám részeivel szembeni allergiahajlam jelenthet veszélyt. A nagyon rövid érintkezés idők miatt (30 percnél kevesebb) azonban ez a kockázat minimális.

3.3.3 MOZGÓ ALKATRÉSZEK MIATTI VESZÉLY

Magas fordulatszámok és erős felületi nyomás esetén a kezelési területen nem kívánatos hőfejlődés fordulhat elő. Kedvezőtlen esetben az érintett bőrszövet a keletkezett hő miatt megsérülhet.
A páciens hirtelen mozgása vagy a használó figyelmetlensége véletlen bőrön való áthatolást idézhet elő. Szakszerű használat és folyamatos figyelés mellett azonban ennek kockázata csekély.

Figyelem! A bőrön való áthatolást feltétlenül kerülni kell.

3.4 LEHETSÉGES KOCKÁZATOK A FELHASZNÁLÓRA NÉZVE

A potenciális kórokozókat tartalmazó porok elszívás-technikája lényegesen csökkenti az átvihető baktériumok (mikroorganizmusok) miatti veszély kockázatát.
A kezelő belélegzés miatti veszélyeztetése minimálisra csökken.

Higiéniai okokból javasolt az arc-/szájvédő használata.

3.4.1 AZ ELTÁVOLÍTOTT ANYAG MIATTI VESZÉLYEK

A részecskeleválások (körömdarabok, a csiszolófelület darabjai) és a por a kezelési felület közelsége miatt veszélyt jelentenek.
Ennek a kockázatnak a csökkentése érdekében a felhasználónak a kezelés közben védőszemüveget és száj-orrvédőt kell viselnie.

3.4.2 ALLERGIA KOCKÁZATA

A kézidarab anyagával szembeni allergiás reakciók nem kizártak, de nagyon csekélynek mondhatók. Egyszer használatos kesztyű viselése már csak higiéniai okokból is ajánlott.

3.4.3 MOZGÓ ALKATRÉSZEK MIATTI VESZÉLY

A haj, ékszer és ruhadarabok beakadhatnak a forgó alkatrészekbe. A sérülések elkerülésének érdekében a hosszú hajat össze kell kötni vagy hajvédőt kell viselni. Higiéniai okokból ékszert sem célszerű viselni. A munkaruhát úgy kell megválasztani, hogy az a szerszámba ne akadhasson bele.

4. ÜZEMBE HELYEZÉS

4.1 MŰSZAKI BIZTONSÁG

- Az első használat előtt kérjük ellenőrizze, hogy az áram fajtája és a hálózati feszültség megegyezik-e a típustáblán megadott adatokkal.
- A vezérlőkészüléket sík, stabil felületre állítsa.
- A készülék felállításakor figyeljen arra, hogy a készüléken lévő szellőzőnyílások szabadok maradjanak.
- Akadályozza meg a hálózati kábelek összenyomódás, meghajlás vagy éles peremeken való dörzsölődése miatti károsodását.
- Ne szívjon be folyadékokat.
- Védje a készüléket mindenfajta behatoló nedvességtől. A készülékben lévő nedvesség áramütés veszélyét rejti magában!
- Tisztítás/karbantartás előtt kapcsolja ki a készüléket és húzza ki a hálózati dugót.
- Soha ne merítse a készüléket vízbe vagy egyéb folyadékba.
- A készülék vagy a tömlő károsodása vagy működészavara esetén azonnal ki kell húzni a hálózati dugót.
- A javításokat csak arra jogosult szakembereknek szabad végezniük.
- A készülék kinyitása esetén a garanciaigény érvényét veszti!
- Lásd a 7.1 fejezetet a rendelkezésre álló szerszámokhoz.
- A PODOLOG NOVA 3s egy STAND-ALONE készülék. Az elektromágneses zavarok elkerülésének érdekében más készülékekkel összekötött használata nem ajánlott. A készüléket ne használja közvetlenül más készülékek mellett vagy azokkal együtt. Ha ez szükséges, a készüléket ebben a készülék elrendezésben ellenőrizni kell a rendeltetésszerű üzemeltetésére vonatkozóan.

Az előírtaktól eltérő tartozékok és pótalkatrészek használata fokozott kibocsátáshoz vagy csökkentett zavartűréshez vezethet.

A gyógyászati villamos készülékek elektromágneses összeférhetőségére vonatkozó EN 60601-1-2 szabvány alapján utalnunk kell arra, hogy:
• a gyógyászati villamos készülékek az elektromágneses összeférhetőségre vonatkozó speciális óvintézkedések hatálya alá tartoznak és a jelen használati utasítás követelményeinek megfelelően kell azokat üzembe helyezni.
• a hordozható és mobil nagyfrekvenciás kommunikációs eszközök (az olyan tartozékokat is beleértve, mint pl. antennakábel és külső antennák) befolyásolhatják a gyógyászati villamos készülékeket. Az ilyen berendezéseket minimum 30 cm távolságban kell a PODOLOG NOVA 3s készüléktől és annak alkatrészeitől üzemeltetni.
Különben nem zárható ki a készülék teljesítményének csökkenése.
Lásd még: 8.2 Az elektromágneses összeférhetőségre vonatkozó adatok az EN 60601-1-2 szerint

A zavartűrésre vonatkozó megfelelőségi kritériumok az összes működésbefolyásolásra érvényesek.

A kézidarab tömlője és a hálózati kábel miatt fojtásveszély áll fenn. A gyermekeket a készüléktől távol kell tartani.

A szükséges tartozékokat illetően (kisalkatrészek), pl. marók, lenyelés veszélye áll fenn. A gyermekeket a készüléktől távol kell tartani.

A készülék mechanikai sérüléssel valamint nedvességgel szembeni védelméhez a használatok közötti szállításhoz használja a készülékhez való csomagolást.

A készülék gyártója által nem előírt vagy rendelkezésre bocsátott tartozékok, átalakítók és kábelek használata megnövekedett elektromágneses emisszióhoz, csökkentett zavartűréshez és működési rendellenességekhez vezethet.

Otthoni használat esetén a hálózati csatlakozóvezeték például az állatok miatt megsérülhet, ami miatt veszély keletkezhet.
Kérjük rendszeresen ellenőrizze a hálózati csatlakozóvezeték sérülését, és sérülés esetén azonnal válassza le a készüléket a hálózatról.

Otthoni használat esetén fennáll a készülék gyermekek általi manipulációjának veszélye. A gyermekeket a készüléktől távol kell tartani.

Rendszeres ellenőrzéssel és szükség esetén tisztítással védje a készüléket a kártevők általi fertőzöttségtől.

A készülék üzemeltetésére és szállítására vonatkozó utasításokat be kell tartani.

Kérjük figyeljen arra, hogy a táphálózatról való leválasztáshoz szükséges hálózati dugó mindig hozzáférhető legyen. A hálózati csatlakozódugó jelenti a táphálózat leválasztó berendezését.

5. KEZELÉS

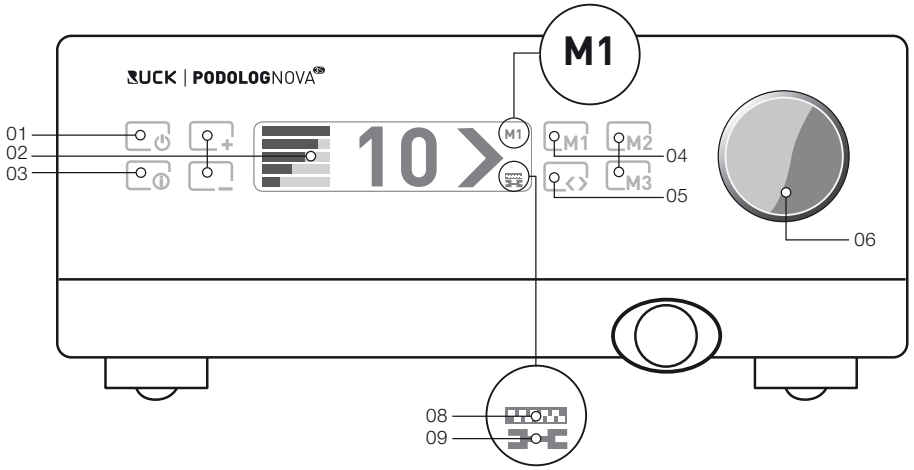

01	Készenléti gomb	Aktiválja ill. deaktiválja a készenléti üzemmódot
02	Szívóteljesítmény beállítása	[+] szívóteljesítmény növelése vagy [-] csök kentése. A teljesítmény megjelenik a kijelzőn.
03	Infomenü	Ez a menü lehetőséget nyújt pl. a kézidarab tisztítás aktiválására, vagy tájékoztatást ad arról, hogy mikor esedékes a következő szűrőcsere vagy karban tartás. Az alapbeállítások (pl. nyelv) módosítá sához tartsa 5 mp-ig lenyomva.
04	Beállítások mentése gomb	A fordulatszám / forgásirány / szívóteljesítmény három különböző kombinációja menthető el. A memória megjelenik a kijelzőn (04.1). Az [M1] [M2] a szűrőcserénél szükséges.
05	Jobbra-/balra menet	A szerszám jobbra vagy balra történő forgását állítja be.
06	Mágneses forgatógomb	Ezzel állítható be a fordulatszám 1000-es lépésekben. A pillanatnyi fordulatszámot a kijelző mutatja (07.1). Ha a fordulatszám sza bályozó levételre kerül, az összes gomb záró dik.
07	Szűrőzsák csere	A szimbólum az esedékes szűrőzsák cserére való emlékeztetőként jelenik meg.
08	Szerviz kijelző	A szimbólum az esedékes karbantartásra való emlékeztetőként jelenik meg.

8011058 I Használati utasítás PODOLOG NOVA 3s | FELÜLV 03 I Felülvizsgálat állapota 11.03.2021

5.1 ÜZEMELTETÉSI ELŐKÉSZÜLETEK

- Nyissa ki a porzsák fiókot a tömlőcsatlakozó darab meghúzásával.
- Ellenőrizze, hogy a mellékelt szűrőzsák be van-e helyezve*.
- Betolással zárja be a fiókot.
- A készenléti üzemmódhoz kapcsolja be a hálózati kapcsolót (a készülék hátoldalán található). Várjon most kb. 3 másodpercet az üveg kezelőpanelen lévő készenléti gomb megnyomásáig.

○ = KI (hálózati kapcsoló ki) | = BE (hálózati kapcsoló be)

= készenléti gomb be/ki

*Ha nincs, dugja a szűrőzsákot a hüvelyre, lásd ehhez a 32. oldalt.

Porszűrő zsák nélkül semmiképp se dolgozzon.

A porszűrő zsák fiókjának üzemeltetés közben mindig zárva kell lennie. A PODOLOG NOVA 3s készülék a fiók nyitásakor kikapcsol.

A megtelt porzsákkal történő munka nem megengedett. Figyeljen a kijelzőn lévő porszűrő-csere szimbólumra (lásd 5.5.2).

5.1.1 FORGÓ SZERSZÁM BEHELYEZÉSE

Dugja a munkához szükséges forgó szerszámot (csiszoló/maró) a kézidarab nyílásába.

A szerszámot csak be kell dugni (gyorsbefogó tokmány).

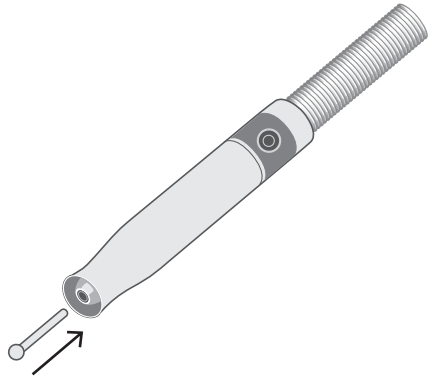

A szerszám szárát teljesen be kell vezetni.

Az alkalmazott maróknak nem szabad kiegyensúlyozatlannak lenniük vagy egyéb hiányosságot mutatniuk.
Ennek figyelmen kívül hagyása a páciens és a kézidarab csapágyazása sérüléséhez vezethet.

5.1.2 PODOLOG NOVA 3s bekapcsolása

Érintse meg a készenléti gombot.

A PODOLOG NOVA 3s most be van kapcsolva és üzemkész.
Az első bekapcsoláskor a PODOLOG NOVA 3s az Ön nyelvére és tevékenységi területére beállítható. Ezen kívül aktiválhatja a karbantartás emlékeztetőt, ami Önt a következő esedékes karbantartásra emlékezteti. Hasonlítsa össze a KARBANTARTÁS ÉS TISZTÍTÁS pontokkal is. Az indítómenü lépésről lépésre végigvezeti Önt. A végén nyugtázza a bevitelét az [M1] – gombbal.

Kijelzés a PODOLOG NOVA 3s készülék első használatánál:

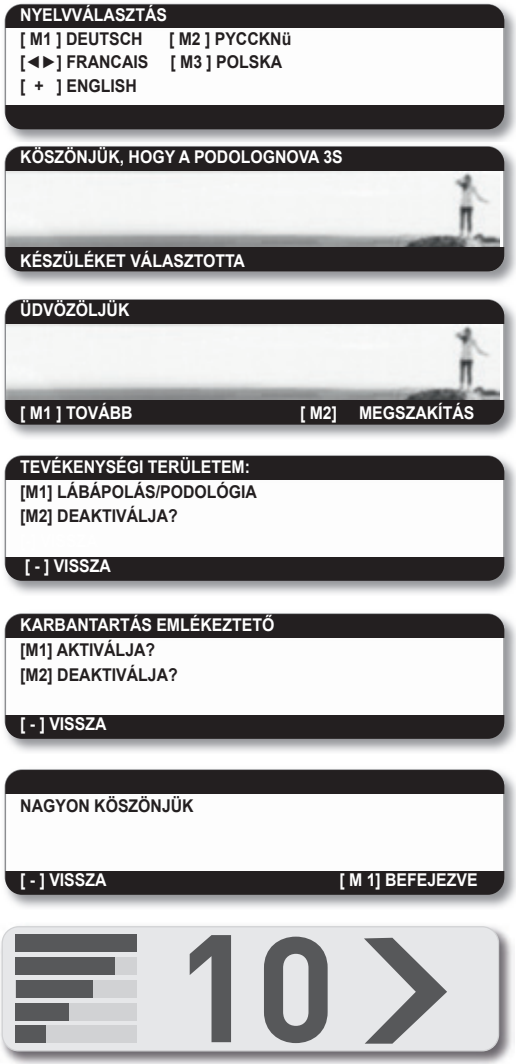

Ha a beállítást az indítómenüben a jövőben módosítani szeretné, tartsa lenyomva az (i) – gombot 5 mp-ig.

5.1.3 KÉZIDARAB BEKAPCSOLÁSA

Állítsa be a szerszám kívánt fordulatszámát a forgásszabályozó elforgatásával. Kijelzés x 1000 adja meg a fordulatszámot (ford./perc). Vegye kezébe a kézidarabot és finoman nyomja meg a hátsó végén lévő kapcsolót.

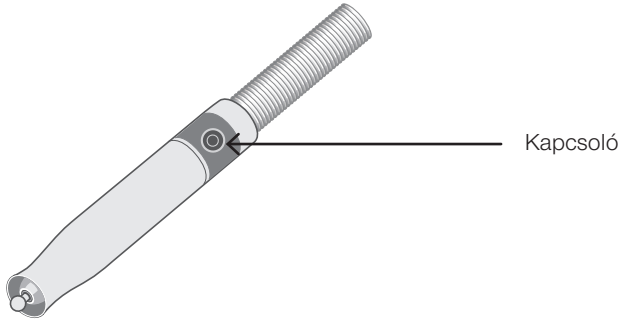

A motor a beállított fordulatszámmal jár, és elkezdheti a munkáját.

A beállított fordulatszám nem haladhatja meg szerszámának maximális fordulatszámát.

5.1.4 KÉZIDARAB KIKAPCSOLÁSA

Járó motornál nyomja meg finoman a kézidarab hátsó végén lévő kapcsolót.

A motor kikapcsol és megszakíthatja munkáját, és a kézidarabot beakaszthatja az arra szolgáló kézidarab tartóba.

5.1.5 PODOLOG NOVA 3s KIKAPCSOLÁSA

Érintse meg a készenléti gombot. A PODOLOG NOVA 3s most ki van kapcsolva és készenléti üzemmódban van.
A teljes kikapcsoláshoz a hálózati kapcsolót állítsa ○ állásra.

Kérjük figyeljen arra, hogy a táphálózatról való leválasztáshoz szükséges hálózati dugó mindig hozzáférhető legyen. A hálózati csatlakozódugó jelenti a táphálózat leválasztó berendezését.

Ha a PODOLOG NOVA 3s készüléket egy óráig nem használja, az automatikusan ÖKO-módba kapcsol, és a készenléti gombbal egyszerűen bekapcsolható.

5.2 BEÁLLÍTÁSOK

5.2.1 KÉZIDARAB MOTOR FORDULATSZÁMA

A szerszámhoz való fordulatszám a forgásszabályozóval beállítható.

Forgatás az Óramutató járásával egyezően	– a fordulatszám növekszik	max. fordulatszám: 40.000 ford./perc
Forgatás az Óramutató járásával egyezően	– a fordulatszám csökken	min. fordulatszám: 5.000 ford./perc

A szerszám a bekapcsolás után mindig az utoljára beállított fordulatszámmal indul.

A nagyméretű maróknál az optimális fordulatszám 8 000 - 12 000 fordulat közötti tartományban van.

A beállított fordulatszám nem haladhatja meg szerszámának maximális fordulatszámát.

5.2.2 A MÁGNESES FORGATÓGOMB LEVÉTELE

Az üvegfront megtisztításához a mágneses forgatógomb egyszerűen levehető. Az üveg kezelőpanel gombjai most zárolódnak.

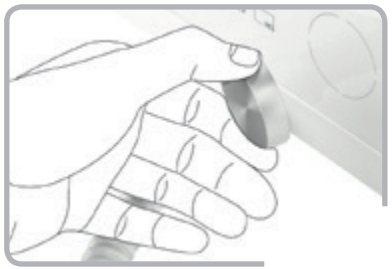

Nyomja egyidejűleg az [i] – gombot és az [M3] – gombot 5 másodpercig, hogy beállíthassa a fordulatszámot a fordulatszám szabályozó nélkül is közvetle nül az üveg kezelőpanelen. A készülék kikapcsolása után ezt az eljárást minden képp meg kell ismételnie.

A HELLMUT RUCK GmbH főkatalógusának "Forgó eszközök" című fejezetében megtalálja az összes maróra és csiszolóra vonatkozóan megenge dett maximális fordulatszámot.

5.2.3 JOBBRA-/BALRA MENET FORGÁSIRÁNY

Szerszámait jobbra vagy balra forgathatja, attól függően, hogy melyik szerszámot használja, vagy hogy Ön jobb- vagy balkezes-e.

A nyíl a forgásirányt mutatja. Jobbra forgó mozgás

A nyíl jobbra mutat - jobbra forgó mozgás

A nyíl balra mutat – balra forgó mozgás

5.2.4 Forgásirány módosítása

A forgásirány üzemeltetés közben módosítható.

Érintse meg a nyílgombot. A beállított motor fordulatszám automatikusan visszamegy nullára és a forgásirány módosul. A motor ismét a beállított fordulatszámra megy.

5.2.5 SZÍVÓTELJESÍTMÉNY KIVÁLASZTÁSA

A szívóteljesítmény erősségét az adott helyzethez lehet igazítani.

A [-] - gomb többszöri megérintése csökkenti a szívóteljesítményt. A [+] - gomb többszöri megérintése növeli a szívóteljesítményt. Az adott gomb lenyomva tartása a szívóteljesítményt a kívánt irányba szabályozza.

Az elszívásnak öt teljesítményfokozata van.

5.2.6 BEÁLLÍTÁSOK MENTÉSE

M1 M2 M3

Munkájának megkönnyítése érdekében a fordulatszám, forgásirány, szívóteljesítmény max. három különböző beállítását mentheti el. Az [M1], [M2] és [M3] gombokkal mentheti el és hívhatja be a kívánt beállításokat.

A forgásszabályozóval állítson be egy kívánt fordulatszámot. Válassza ki a jobbra vagy a a balra forgásirányt. Válassza ki az elszívás erősségét. Nyomja kb. két másodpercig a megfelelő [M1], [M2] vagy [M3] gombot.

A kijelzőn megjelenik a "Beállítás elmentve" felirat.

Az [M1], [M2] vagy [M3] gomb rövid idejű megérintésével az ezen gomb alatt elmentett beállítás behívható.

A beállítások átkapcsolása üzemeltetés közben bármikor lehetséges.

A beállított fordulatszám nem haladhatja meg szerszámának maximális fordulatszámát.

5.3 SZERSZÁM CSERÉJE

- A kézidarabon kapcsolja ki a motort
- Húzza ki a szerszámot a kézidarabból
- Dugjon másik szerszámot a kézidarab nyílásába

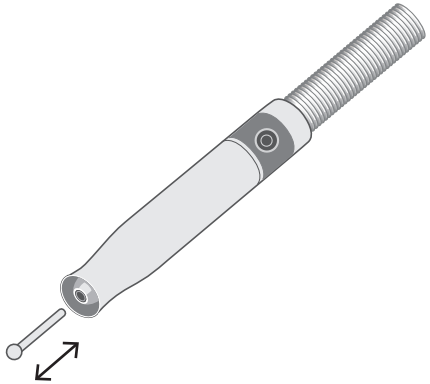

A szerszámot csak kikapcsolt kézidarab motornál szabad kicserélni. A szerszám szárát teljesen be kell vezetni!

5.4 KÉZIDARAB ERGONÓMIAI FOGANTYÚJA

5.4.1 TOLLSZÁR TARTÁS

Tollszár tartásban a finom műveletek ergonomikusan és pontosan elvégezhetők.

5.4.2 FELSŐ FOGANTYÚ TARTÁS

Síkszerű munkáknál a felülről való fogás és a hüvelykujjal történő alátámasztás célzott és nyugodt munkát biztosít.

5.5 INFOMENÜ

Az INFOMENÜ a következő információk és funkciók behívását teszi lehetővé. Az egyes menüpontok között a(+) és(-) – gombokkal könnyen lapozhat.

5.5.1 SZŰRŐCSERE

Ha cserélni szeretné a finompor szűrőt, azt megteheti az INFOMENÜ segítségével és egyidejűleg közölheti a készülékkel, hogy új szűrőt helyezett be. A részletes leírást az 5.6.1. A SZŰRŐZSÁK CSERÉJE c. fejezetben találja.

5.5.2 KÖVETKEZŐ KARBANTARTÁSI IDŐPONT KIJELZÉSE

Ennek a praktikus kijelzésnek a segítségével megtudhatja, mikor esedékes a PODOLOG NOVA 3s készülékének karbantartása: Vagy a 900 üzemóra letelte után, legkésőbb azonban a készülék vásárlásától számított 24 hónap múlva.

5.5.3 KARBANTARTÁS EMLÉKEZTETŐ AKTIVÁLÁSA

A szerviz emlékeztető funkció aktiválásával PODOLOG NOVA 3s készüléke tájékoztatja Önt a következő esedékes karbantartásról. Ezt a funkciót az INFOMENÜ alatt aktiválhatja ill. deaktiválhatja. A 900 üzemóra letelte után a kijelzőn megjelenik a karbantartás szimbólum.

5.6 SZŰRŐCSERE

A szűrőcsere legkésőbb a kézidarab 30 üzemórája után szükséges. A készülék a kijelzőn lévő szűrőcsere szimbólum segítségével emlékeztet arra, hogy a porszűrő zsákot most ki kell cserélni.

Válasszon:

M1 = MOST M2 = KÉSŐBB

Ha a KÉSŐBB feliratot választja, úgy a készülék minden további 5 óra után rákérdez a szűrőcserére mindaddig, míg az meg nem történik.

5.6.1 A PORSZŰRŐ ZSÁK CSERÉJE

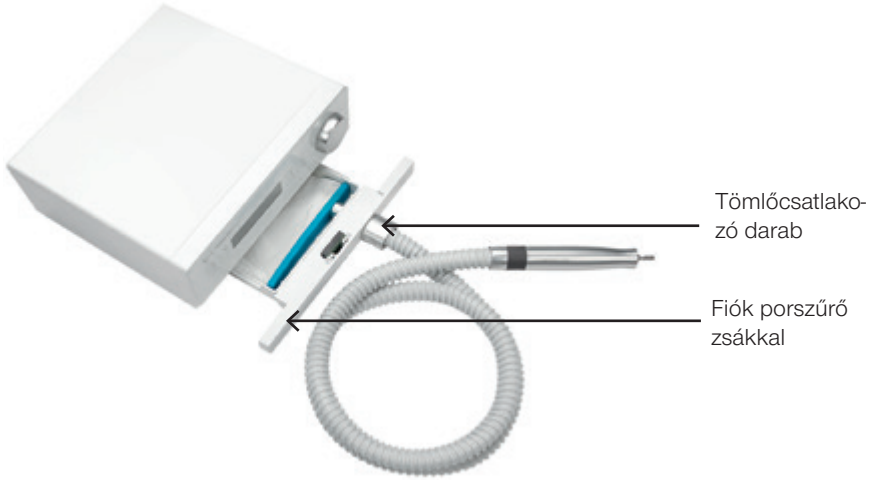

A készülék emlékezteti Önt a porszűrő zsák cseréjére. Ennek ellenére javasoljuk, hogy hetente egyszer ellenőrizze a szűrő telítettségi szintjét. A porszűrő zsák cseréjéhez nyomja meg az [i] - gombot, hogy az INFOMENÜ-be jusson.
Ott a [+] vagy [-] - gombbal lapozzon a szűrőcsere menüponthoz:

```
INFOMENÜ
SZŰRŐCSERE
30 ÜZEMÓRÁNKÉNT
MOST CSERÉLEM [M1]
[+/-] LAPOZÁS                [ i ] FŐMENÜ
```

Indítsa a cserét az M 1-gombbal.

```
SZŰRŐCSERE
KÉREM CSERÉLJE
[ M1 ] MOST                  [ M2 ] KÉSŐBB
```

```
SZŰRŐCSERE
CSAK ÚJ SZŰRŐT HASZNÁLJON!
TOVÁBB: KAPCSOLJA KI A KÉSZÜLÉKET
        HÚZZA KI A FIÓKOT
```

Kapcsolja ki a készüléket. Nyissa ki a porszűrő zsákkal ellátott fiókot a tömlőcsatlakozó darab meghúzásával. Úgy tartsa a fiókot, hogy a tömlőcsatlakozó darab felfelé mutasson. Húzza le most a tele porszűrő zsákot a hüvelyről. Azután azt zárja le az arra szolgáló dugókkal.

Dugjon egy új porszűrő zsákot a nyílásával a hüvelyre. Zárja be a porzsák fiókját. Most ismét kapcsolja be a készüléket. A készülék a porszűrő zsák sikeres behelyezése felől tudakozódik.

```
SZŰRŐSZŰRŐCSERE
[ M1 ] IGEN                  [ M2 ] MÉGSE
```

Nyugtázza a cserét az [M1] - gombbal és így visszatérhet a STANDARD MENÜ.

A porszűrő zsákot nem szabad kiüríteni és újra felhasználni

Ha a készüléket műköröm készítésére akarja használni (körömépítés, körömprotézis), úgy vegye figyelembe, hogy a szűrőcsere időpontja - a fokozott eltávolítás miatt - változhat. A zavartalan üzemeltetéshez szükséges a telítettségi szint heti ellenőrzése. Műköröm készítése esetén gondoljon szemének és légútjainak védelmére is (szájvédő és védőszemüveg)!

Hetente egyszer ellenőrizze a porszűrővel ellátott fiókban mind a porszűrő zsák megfelelő illeszkedését, mind pedig a telítettségi szintet. Ekkor a fent leírtak szerint járjon el. Amennyiben szükséges, a porszűrő zsákot cserélje ki.

5.6.2 HOL KAPHATÓ ÚJ PORSZŰRŐ ZSÁK?

Új porszűrő zsákot a HELLMUT RUCK GmbH cégnél rendelhet, cikkszáma: 1100103.

Figyeljen arra, hogy csak eredeti porszűrő zsákot használjon.

5.7 MOTOREGYSÉG TISZTÍTÁSA

A kézidarab hüvelye a következőképpen vehető le:

5.7.1 A HÜVELY KIOLDÁSA

Óvatosan csavarja le a hüvelyt a nyíl irányában.

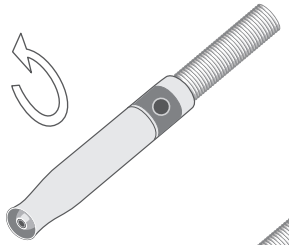

Óvatosan húzza le a hüvelyt úgy, hogy egyidejűleg nyomja a befogótokmány fémkupakját.

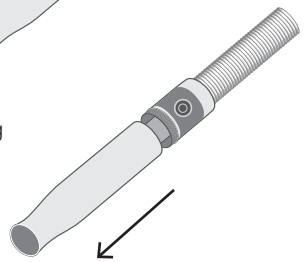

Mind a tisztító- és fertőtlenítőszerekre, mind pedig a megfelelő készülékekre vonatkozó gyártói adatokat és utasításokat figyelembe kell venni.

5.7.2 A MOTOREGYSÉG KÉNYELMES TISZTÍTÁSA

Ne használjon fertőtlenítő sprayt. A nedvesség behatolhat, és ezáltal csapágykárokat okozhat.

A kímélő tisztításhoz és fertőtlenítéshez használjon alkoholmentes RUCK felületfertőtlenítő-kendőket (cikk-sz.: 2966702), gyógyászati termék.

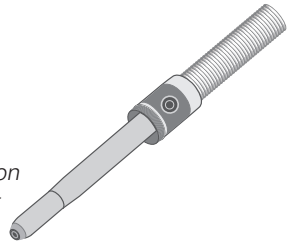

5.8 A cserélhető befogó tokmány cseréje

A kézidarab motor sérüléseinek megelőzésére a cserélhető befogó tokmány cseréjekor kövesse a mellékelt használati utasítást.

6. KARBANTARTÁS, TISZTÍTÁS ÉS FERTŐTLENÍTÉS

6.1 KARBANTARTÁS A RUCK SERVICE ÁLTAL

Annak érdekében, hogy a gyógyászati termék biztonságos és szabályos üzemelését folyamatosan garantálni lehessen, a PODOLOG NOVA 3s készüléken a RUCK SERVICE szakembereivel 900 üzemóránként, de legkésőbb 24 hónap után karbantartást kell végeztetni. A karbantartás során a DIN EN 62353 szerinti elektromos biztonsági ellenőrzés történik.

ENNEK FIGYELMEN KÍVÜL HAGYÁSA A GARANCIA ÉS A FELELŐSSÉG KIZÁRÁSÁT EREDMÉNYEZI!

6.2 TISZTÍTÁS ÉS FERTŐTLENÍTÉS

Betegség átvitelének kockázata. A nem megfelelő fertőtlenítés betegségek átvitelét okozhatja. Feltétlenül tartsa be az adott országban illetékes higiéniai és fertőtlenítéssel foglalkozó bizottság követelményeit. Használjon alkoholmentes RUCK® felületfertőtlenítő-kendőt (cikk-sz.: 2966702), gyógyászati termék – ne használjon permetező fertőtlenítőt. A felületeket a következő kezelés előtt jól ki kell szellőztetni, a fertőtlenített felületet a gyártó adatainak megfelelően hagyja teljesen megszáradni, azonban ne törölje szárazra. Kérjük, tartsa be a behatási időt. 1 perc a baktériumokhoz vagy 5 perc a gombákhoz. További információkat a fertőtlenítőszeren talál.

Minden kezelés után a kézidarab külső felületén és a vezérlőkészülék frontoldalán megfelelő felületi fertőtlenítőszerrel fertőtlenítő törlést kell végezni.

A munka végén a kézidarab hüvelyt el kell távolítani (5.7.1 pont) és az összes hozzáférhető felületet (kézidarab belseje, hüvely belseje és külseje) meg kell tisztítani és fertőtlenítő törlést kell rajta végezni. A szívótömlőt szintén fertőtlenítő törlésnek és az esetleges repedések és sérülések vizuális ellenőrzésének kell alávetni.
Ellenőrizze a ház és különösen az üvegfront esetleges sérüléseit.

A vezérlőkészülék és a kézidarab összes alkatrészének fertőtlenítő törléséhez javasoljuk az alkoholmentes RUCK felületfertőtlenítő-kendők (cikk-sz.: 2966702), gyógyászati termék használatát. Ezt a kézikönyvünkben vagy a következő internetes oldalon találja: www.hellmut-ruck.de. Kérjük, tartsa be a behatási időt. 1 perc a baktériumokhoz vagy 5 perc a gombákhoz. További információkat a fertőtlenítőszeren talál.

Soha ne merítse a készüléket vízbe vagy egyéb más folyadékba, fennáll az áramütés veszélye. A készüléket minden tisztítás előtt ki kell kapcsolni és a hálózati dugót ki kell húzni!

Ne használjon fertőtlenítő sprayt. Nedvesség hatolhat be és az elektronika károsodását okozhatja.

7. TARTOZÉKOK ÉS PÓTALKATRÉSZEK

Tudnivaló! A következőkben felsorolt tartozék alkatrészek kizárólag a PODOLOG NOVA 3s készülékekkel használhatók. Más gyógyászati villamos készülékekkel való üzemeltetés fokozott kibocsátáshoz vagy a gyógyászati villamos készülék csökkentett zavartűréséhez vezethet.

Figyelmeztetés: A készülék gyártója által nem előírt vagy rendelkezésre bocsátott tartozékok, átalakítók és kábelek használata
megnövekedett elektromágneses emisszióhoz, csökkentett zavartűréshez és működési
rendellenességekhez vezethet.

7.1 SZERSZÁMOK

Az összes forgó eszközt (maró / csiszoló / polírozó) 2,35 mm Ø, szabvány szárral használhatja, amely orvostechnikai eszközként CE-jelöléssel rendelkezik. A gazdag kínálat katalógusunkban vagy a következő internetes oldalunkon található: www.hellmut-ruck.de.
Bővebb információk a DIN EN ISO 1797-1 szabványban találhatók.

7.2 PORSZŰRŐ ZSÁK

Porszűrő zsákként csak eredeti szűrőzsák használható (Cikkszám: 1100103)

Cikkszám: 1100103 **csereszűrő PODOLOG NOVA 3s**

Cikkszám: 4823701 **Kézidarab tartó, szabadon álló**

Cikkszám: 4823401 **Kézidarab tartó PODOLOG CLASSIC bútorhoz**

Cikkszám: 4823801 **Kézidarab tartó falhoz vagy idegen szekrényhez**

Cikkszám: 1106701 **cserélhető befogó tokmány PODOLOG NOVA 3s**

8. MŰSZAKI ADATOK (AZ EMC-VIZSGÁLATI EREDMÉNYEKKEL EGYÜTT)

Üzemmód	Tartós üzemhez alkalmas. A készülék nem használható éghető levegőkeverékek jelenlétében.
Vezérlőkészülék mérete (Szé/Mé/Ma) mm-ben	251/228/105
Súly [g]	kb. 2.700
Kézidarab mérete Hosszúság mm-ben	127
∅ min. / ∅ max.	24.5 / 18.5
Súly [g]	kb. 120
Vezérlőkészülék feszültsége	115 - 240 V, 50 - 60 Hz, 1,5 – 0,8 A váltófeszültség
Teljesítményfelvétel	max. 175 VA
Mikro-motor feszültség	40 V
Tartós terhelés	80 W
Üresjárati fordulatszám (f/perc)	40 000
max. térfogatáram max. teljesítménynél	kb. 280 l / perc (- 10 %)
Hálózati vezeték hossza cm-ben	170
Tömlővezeték hossza cm-ben	130

Nem ismertek olyan elektromágneses kölcsönhatások, amelyek a PODOLOG NOVA 3s készülék és más készülékek között lépnének fel.

8.1 KÖRNYEZETI FELTÉTELEK

Környezeti hőmérséklet és páratartalom (kondenzáció nélkül)	
üzem közben	5°C-tól +40°C-ig és 30%-tól 75% páratartalomig (kondenzáció nélkül)
szállításnál és tárolásnál	- 25 °C (a relatív páratartalom ellenőrzése nélkül) 70 °C-ig (15% - 93 % relatív páratartalom esetén, kondenzáció nélkül)
Légnyomás	Légnyomás 700 hPa (≈ 3000 m tengerszint felett) - 1060 hPa

8.2 AZ ELEKTROMÁGNESES ÖSSZEFÉRHETŐSÉGRE VONATKOZÓ TUDVALÓK

Irányelvek és gyártói nyilatkozat - Elektromágneses zavarkibocsátás		
A PODOLOG NOVA 3s készülék az alábbiakban megadott elektromágneses környezetben való üzemeltetésre készült. A PODOLOG NOVA 3s vásárlójának vagy használójának gondoskodnia kell arról, hogy a használat ilyen környezetben történjen.		
Kibocsátás mérések	Megfelelőség	Megfelelőség
RF kibocsátások CISPR 11 szerint	1. csoport	A PODOLOG NOVA 3s RF energiát kizárólag belső működéséhez használ. RF kibocsátása nagyon csekély és valószínűtlen, hogy a szomszédos elektronikai készülékeket zavarná.
RF kibocsátások CISPR 11 szerint	B osztály	A PODOLOG NOVA 3s az összes olyan berendezésben használható, amelyek közvetlenül a nyilvános ellátó hálózatra vannak csatlakoztatva.
Felhullámok kibocsátása IEC 61000-3-2 szerint	A osztály	
Feszültségváltozás / flicker kibocsátás IEC 61000-3-3 szerint	megfelel	

Jelen készülék más készülékek közvetlen közelében vagy halmozva más készülékekkel történő alkalmazását kerülni kell, mivel ez hibás működést eredményezhet. Ha mégis szükség van az előzőekben leírt használati módra, meg kell figyelni a készüléket és a többi készüléket, hogy meggyőződhessen róla, megfelelően működnek.

A készülék gyártója által nem előírt vagy rendelkezésre bocsátott tartozékok, átalakítók és kábelek használata
megnövekedett elektromágneses emisszióhoz, csökkentett zavartűréshez és működési
rendellenességekhez vezethet. .

A készülék más készülékek közvetlen közelében történő használatát vagy a készülékek egymásra helyezését kerülni kell, mivel ez működési rendellenességhez vezethet. Ha szükség van ilyen használatra, meg kell figyelni a készüléket és a többi készüléket, hogy ellenőrizze a helyes működésüket.

Irányelvek és gyártói nyilatkozat - Elektromágneses zavartűrés			
A PODOLOG NOVA 3s készülék az alábbiakban megadott elektromágneses környezetben való üzemeltetésre készült. A PODOLOG NOVA 3s vásárlójának vagy használójának gondoskodnia kell arról, hogy a használat ilyen környezetben történjen.			
Zavartűrés vizsgálat	IEC 60601-vizsgálati szint	Megfelelőségi szint	Elektromágneses környezet - irányelvek
Elektrosztatikus kisülés (ESD) IEC 61000-4-2 szerint	Érintkezéses kisülés: ±8 kV Légköri kisülés: ±2 kV, ±4 kV, ±8 kV, ±15 kV	Érintkezéses kisülés: ±8 kV Légköri kisülés: ±2 kV, ±4 kV, ±8 kV, ±15 kV	A padlónak fából vagy betonból, vagy kerámia járólappal burkoltnak kell lennie. Ha a padló szintetikus anyaggal van ellátva, a relatív páratartalomnak legalább 30 %-nak kell lennie.

Rádiófrekvenciás, vezeték nélküli kommunikációs berendezés tápmezői (IEC 61000-4-3)	385 MHz; Impulzusmoduláció: 18 Hz; 27 V/m 450 MHz, Impulzusmoduláció: 18 Hz; 28 V/m 710, 745, 780 MHz; Impulzusmoduláció: 217 Hz; 9 V/m 810, 870, 930 MHz; Impulzusmoduláció: 18 Hz; 28 V/m 1720, 1845, 1970 MHz; Impulzusmoduláció: 217 Hz; 28 V/m 2450 MHz; Impulzusmoduláció: 217 Hz; 28 V/m; 5240, 5500, 5785 MHz; Impulzusmoduláció: 217 Hz; 9 V/m	385 MHz; Impulzusmoduláció: 18 Hz; 27 V/m 450 MHz, Impulzusmoduláció: 18 Hz; 28 V/m 710, 745, 780 MHz; Impulzusmoduláció: 217 Hz; 9 V/m 810, 870, 930 MHz; Impulzusmoduláció: 18 Hz; 28 V/m 1720, 1845, 1970 MHz; Impulzusmoduláció: 217 Hz; 28 V/m 2450 MHz; Impulzusmoduláció: 217 Hz; 28 V/m; 5240, 5500, 5785 MHz; Impulzusmoduláció: 217 Hz; 9 V/m	
Sugárzott RF zavarok IEC 61000-4-3 szerint	80-2700 MHz; 1kHz AM 80 %; 10 V/m	80-2700 MHz; 1kHz AM 80 %; 10 V/m	
Gyors tranziens elektromos zavar/ napkitörlések IEC 61000-4-4 szerint	+ 2 kV hálózati vezetékekhez + 1 kV bemeneti- és kimeneti vezetékekhez	+ 2 kV hálózati vezetékekhez + 1 kV bemeneti- és kimeneti vezetékekhez	A tápfeszültség minőségének meg kell felelnie a jellemzően üzleti- vagy kórházi környezetnek.
Lökőfeszültség (nyomáslengés) IEC 61000-4-5 szerint	L-PE és N-PE: 2 kV L-N: 1 kV		A tápfeszültség minőségének meg kell felelnie a jellemzően üzleti- vagy kórházi környezetnek.

Névleges teljesítmény Mágneses mezők frekvenciája IEC 61000-4-8 szerint	30 A/m, 50 Hz és 60 Hz	30 A/m, 50 Hz és 60 Hz	A hálózati frekvencián a mágneses mezőknek meg kell felelniük a tipikus értékeknek, ahogyan azok jelen vannak az üzleti és a kórházi környezetben.

Irányelvek és gyártói nyilatkozat - Elektromágneses zavartűrés			
Feszültségletörlések, rövid idejű megszakadások és a tápfeszültség ingadozása az IEC 61000-4-11 szerint	0 % UT 0,5 periódushoz 8 fáziszögnél 0 % UT 1 periódushoz 0° foknál 70 % UT 25/30 periódushoz 0° foknál 0 % UT 250/300 periódushoz 0° foknál	0 % UT 0,5 periódushoz 8 fáziszögnél 0 % UT 1 periódushoz 0° foknál 70 % UT 25/30 periódushoz 0° foknál 0 % UT 250/300 periódushoz 0° foknál	A tápfeszültség minőségének meg kell felelnie a jellemzően üzleti- vagy kórházi környezetnek. Ha a PODOLOG NOVA 3s használója az energiaellátás megszakadásakor további munkákat szeretne végezni, javasoljuk, hogy a PODOLOG NOVA 3s készüléket egy szünetmentes tápegységről vagy akkumulátorról táplálja meg.
MEGJEGYZÉS: Az UT a hálózati váltakozó feszültség a vizsgálati szint alkalmazása előtt			

Irányelvek és gyártói nyilatkozat - Elektromágneses zavartűrés			
A PODOLOG NOVA 3s készülék az alábbiakban megadott elektromágneses környezetben való üzemeltetésre készült. A PODOLOG NOVA 3s vásárlójának vagy használójának gondoskodnia kell arról, hogy a használat ilyen környezetben történjen.			
Zavartűrés vizsgálatok	Zavartűrés vizsgálatok	Megfelelőségi szint	Elektromágneses környezet - irányelvek
Vezetett RF zavarok IEC 61000-4-6 szerint	3 Veff 150 kHz - 80 MHz	3 Veff 150 kHz - 80 MHz	A hordozható és mobil RF készülékeket a PODOLOG NOVA 3s lábápoló készüléktől, a vezetékeket is beleértve, nem lehet kisebb távolságban használni, mint az a javasolt védőtávolság, ami az adófrekvenciára vonatkozó egyenlet alapján kerül kiszámításra.
Sugárzott RF zavarok IEC 61000-4-3 szerint	3 V/m 80 MHz - 2,5 GHz	3 V/m 80 MHz - 2,5 GHz	Javasolt védőtávolság: $d=(3,5/V1)\sqrt{P}$ $d=(3,5/E1)\sqrt{P}$ $d=(7/V1)\sqrt{P}$ 80 MHz - 800 MHz 800 MHz - 2.5 GHz Ahol P az adó névleges teljesítménye Watt-ban (W) az adó gyártójának adatai szerint, és d a javasolt védőtávolság méterben (m).

			A helyszíni[a] méréssel meghatározott, telepített RF adókból származó térerősségeknek az összes frekvenciánál kisebbnek kell lenniük a megfelelőségi szintnél[b]. Az alábbi jelöléssel ellátott készülékek környezetében zavarás lehetséges.

1. MEGJEGYZÉS: 80 MHz és 800 MHz esetén a magasabb frekvenciatartomány érvényes.
2. MEGJEGYZÉS: Ezek az irányelvek nem minden esetben alkalmazhatók. Az elektromágneses terjedés erősségét az épületek, tárgyak és személyek abszorpciója és reflexiója befolyásolja.

a A rögzített telepített adók térerősségét, mint pl. rádiótelefonok és mobil országos rádiók bázisállomásai, amatőr rádióállomások, AM és FM rádió- és TV-adók, elméleti úton nem lehet pontosan előre meghatározni. A rögzített telepített adóra vonatkozó elektromágneses környezet meghatározásához célszerű helyszíni tanulmányokat végezni. Amennyiben a mért térerő azon a helyen, ahol a készüléket használja, túllépi a fenti megfelelőségi szintet, a rendeltetésszerű működés igazolásához a készüléket meg kell figyelni. Ha szokatlan teljesítmény jellemzőket figyelne meg, kiegészítő intézkedések lehetnek szükségesek, mint pl. elforgatás vagy a készülék másik helyre telepítése.

b 150 kHz - 80 MHz közötti frekvenciatartomány felett a térerő 3V/m értéknél kisebb lehet.

Ajánlott védőtávolságok a hordozható és mobil készülékek, az RF telekommunikációs készülékek és a PODOLOG NOVA 3s között.			
A PODOLOG NOVA 3s készülék az alábbiakban megadott elektromágneses környezetben való üzemeltetésre készült. A PODOLOG NOVA 3s készülék vásárlója vagy használója úgy tudja elősegíteni az elektromágneses zavarok elkerülését, hogy a hordozható és mobil telekommunikációs készülékek (adók) és a PODOLOG NOVA 3s közötti minimális távolságot - a kommunikációs készülék kimeneti vezetékétől függően, a lent megadottak szerint - betartja.			
Az adó névleges teljesítménye Watt-ban (W)		Az adófrekvenciától függő védőtávolság méterben (m)	
0,01	150 kHz - 80 MHz	80 MHz - 800 MHz	800 MHz - 2,5 GHz
0,1	$d = 1{,}20\sqrt{P}$	$d = 1{,}20\sqrt{P}$	$d = 2{,}33\sqrt{P}$
1	0,12	0,12	0,23
10	0,38	0,38	0,73
100	1,20	1,20	2,30
	3,80	3,80	7,30
	12,00	12,00	23,00
Azoknál az adóknál, amelyek névleges teljesítménye a fenti táblázatban nincs megadva, a távolság az adott oszlophoz tartozó egyenlet segítségével meghatározható, ahol P az adó névleges teljesítménye Watt-ban (W) az adó gyártójának adatai szerint. 1. MEGJEGYZÉS: 80 MHz és 800 MHz esetén a magasabb frekvenciatartomány érvényes. 2. MEGJEGYZÉS: Ezek az irányelvek nem minden esetben alkalmazhatók. Az elektromágneses terjedés erősségét az épületek, tárgyak és személyek abszorpciója és reflexiója befolyásolja.			

9. GARANCIA

A termékre 2 év garanciát biztosítunk. A felületek, csapágyak, dugaszcsatlakozók, szívótömlő, feszítőszerkezet stb. és egyéb mozgó alkatrészek normál kopása nem képezi a garancia részét.

A garancia a vásárlás azon dátumától érvényes, amikor az első ügyfél a terméket megvásárolta. A vásárlás dátumát a vásárlási bizonylattal kell igazolni. A garancia keretében a HELLMUT RUCK GmbH a hibás készülékeket ingyenesen megjavítja, vagy - a RUCK választása alapján - kicseréli. Ennek előfeltétele a hibás termék költségmentes megküldése a vásárlási bizonylatokkal együtt. Külföldi reklamációk esetén az ottani képviseletek az illetékesek. Kétség esetén kérjük, hogy visszaküldés előtt beszéljen a RUCK céggel.

A garancia érvényét veszti, amennyiben megállapításunk alapján a hibát a szakszerűtlen vagy helytelen szerelés vagy kezelés, a használati utasítás figyelmen kívül hagyása vagy külső behatás okozta, illetve az jogosulatlan javítás vagy módosítás következménye.

A garancia a javításra vagy a készülék cseréjére korlátozódik. További felelősség (különösen a bevétel- vagy jövedelem kiesés) kizárt. Amennyiben kiderül, hogy nem a garancia által érintett hibákról van szó, vagy hogy a garanciaidő lejárt, a vizsgálati és javítási költségeket az ügyfélnek kell viselnie.

A műszaki kivitel módosításának és az eltéréseknek a jogát fenntartjuk.

10. ÁRTALMATLANÍTÁS

KÖRNYEZETKÁROSÍTÁS!

A helytelen ártalmatlanítás veszélyezteti környezetünket.

>>> A PODOLOG NOVA 3s készüléket élettartamának végén el kell szállítani a rendelkezésre álló visszavételi- és gyűjtőrendszerekbe!

11. FAQ

11.1 A KÉSZÜLÉK NEM KAPCSOLHATÓ BE

A készülék hátoldalán található hálózati kapcsoló bekapcsolása után várjon legalább 4 mp-et, mielőtt a készüléket az elülső oldalon lévő készenléti gombbal bekapcsolná. A készenléti gombot legalább 2 mp-ig tartsa lenyomva. Amennyiben a készülék ennek ellenére nem kapcsol be, ismételje meg mégegyszer a leírt eljárást:

1. Kapcsolja ki-/be a készülék hátoldalán lévő hálózati kapcsolót
2. Várjon 4 másodpercig
3. A készenléti gombot tartsa lenyomva 2 másodpercig

11.2 A KÉSZÜLÉK NEM REAGÁL

A forgatógomb fel van helyezve, ennek ellenére a készülék hirtelen nem kezelhető, pl. az üveg kezelőpult nem reagál, vagy a kijelző a készenléti gombbal történő bekapcsoláskor fekete marad. Kapcsolja ki a készüléket a hátoldalon található hálózati kapcsolóval. Várjon 30 másodpercig, majd kapcsolja be újra. Nyomja meg a készenléti gombot. Azután a készülék a szokásos módon ismét kezelhető.

11.3 NYELV ÉS TEVÉKENYSÉGI TERÜLET ÚJBÓLI BEÁLLÍTÁSA

Az INFO - gombot 5 mpig tartsa lenyomva. Azután megjelenik a kezdőképernyő. Most újból beállíthatja a nyelvet és tevékenységi területét. Ezen kívül aktiválhatja a karbantartás emlékeztetőt is, ami Önt a következő esedékes karbantartásra emlékezteti.
Az Info-menüben található üzemóra számláló, ill. a következő karbantartásig még hátralévő időtartam ennél az újbóli beállításnál nem módosul.

12. LEHETSÉGES HIBAÜZENETEK A KIJELZŐN

HIBAOSZTÁLY	ÜZENET
FIGYELMEZTETÉS	KÉZIDARAB: MOTORHIBA!
FIGYELMEZTETÉS	SZIVATTYÚ MOTORHIBA!
FIGYELMEZTETÉS	A KÉSZÜLÉK TÚL FORRÓ!
FIGYELMEZTETÉS	HATÁRHŐMÉRSÉKLET, CSÖKKENTSE A TERHELÉST!
INFO	UTÁNHŰTÉS AKTÍV!
INFO	TÚLMELEGEDÉS, UTÁNHŰTÉS AKTÍV!
INFO	TÚLMELEGEDÉS, LEKAPCSOLÁS
INFO	FIGYELEM, TÚLMELEGEDÉS, CSERÉLJE KI A SZŰRŐZSÁKOT!
INFO	FIGYELEM, TÚLMELEGEDÉS, CSERÉLJE KI A SZŰRŐZSÁKOT! LEHŰLÉSI FÁZIS 15 PERC!

TERMÉKTIPP
AZ ÖN PODOLOG NOVA 3s KÉSZÜLÉKÉHEZ

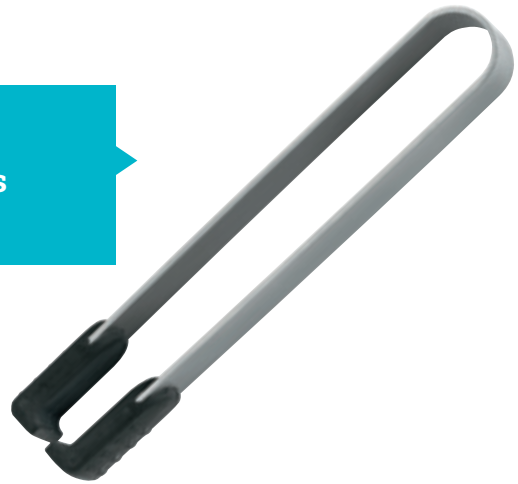

Krómozott marófogó

Ismeri a problémát? A finom fissuramarót alig lehet eltávolítani a kézidarabból. Itt a segítség: Ezzel a marófogóval az összes forgó eszközt szilárdan a kezében tartja.

Videótipp

Egy alkalmazási videóban bemutatjuk Önnek a marófogó működését. A videót az online shopunkban közvetlenül a terméknél találja.

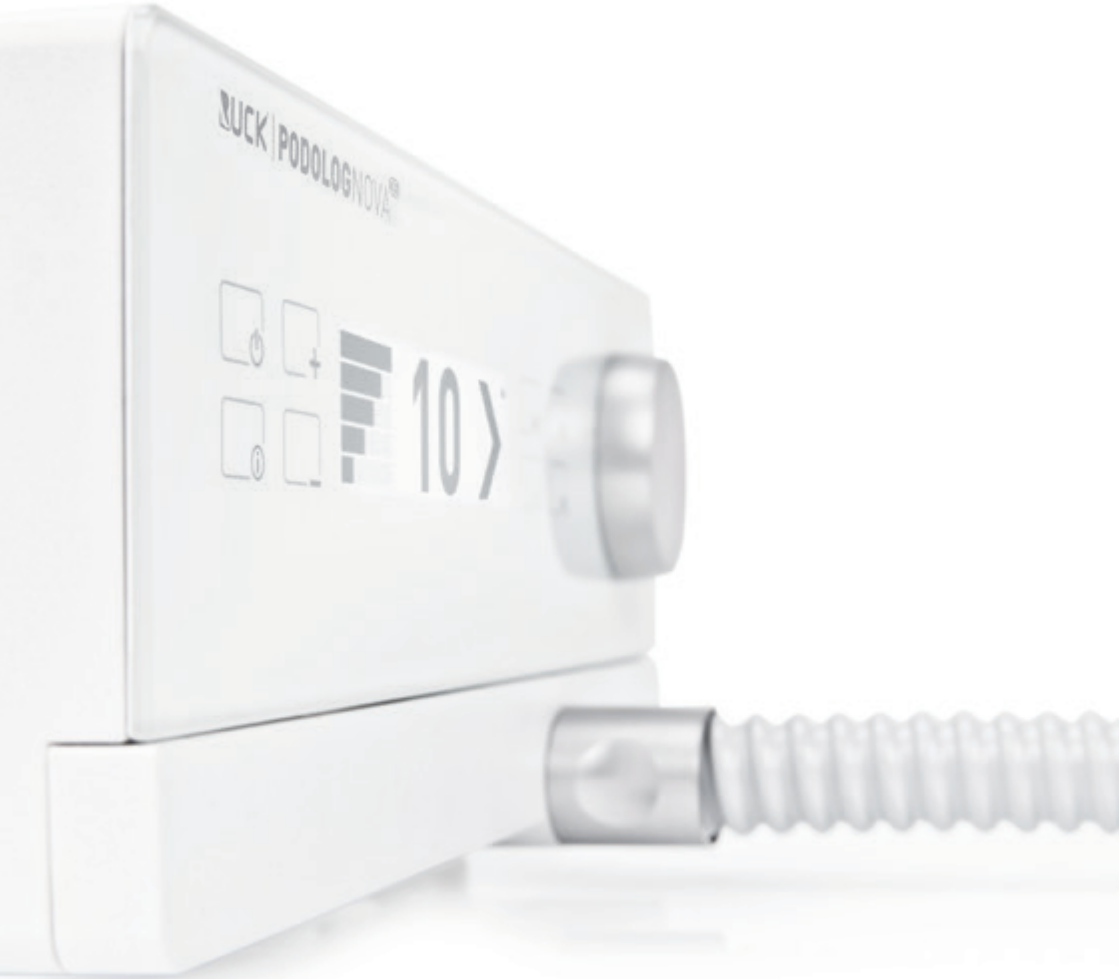

A Busch cég biztonságra, használatra és higiéniára vonatkozó ajánlásait itt találhatja meg a web-oldalunkon:
https://qr.de/BuschSuH

Vagy egyszerűen szkennelje be a QR-kódot:

RUCK®
FÜR FUSS UND PFLEGE

HELLMUT RUCK GmbH
Daimlerstraße 23
D-75305 Neuenbürg
Tel. +49 (0)7082. 944 20
fax +49 (0)7082. 944 22 22

e-**Mail kontakt**@hellmut-ruck.de
web **www.hellmut-ruck.de**