RUCK®

FÜR FUSS UND PFLEGE

RUCK | PODOLOGNOVA 3S

product design award 2013

SV

8011062 I Bruksanvisning PODOLOG NOVA 3s | REV 03
Ändringsversion 11.03.2021

CE 0483

- Diese Gebrauchsanweisung können Sie in weiteren Sprachen unter nachfolgendem Link herunterladen oder telefonisch anfordern.
- Tämän käyttöohjeen voitte ladata useilla eri kielillä seuraavasta linkistä tai pyytää tietoja puhelimitse.
- Puede descargar este manual en diferentes idiomas en el siguiente enlace o bien solicitarlo por teléfono.
- Instrukcje te mogą być pobierane w innych językach pod poniższym linkiem lub telefonicznie
- Tento návod je také k dispozici v jiných jazycích. Použijte prosím následující odkaz ke stažení návodu nebo si je vyžádejte telefonicky.
- Šo lietošanas instrukciju citās valodās iespējams lejuplādēt zemāk norādītajā saitē vai pieprasīt telefoniski.
- This manual is also available in other languages. Please use the following link to download the manual or request it on the phone.
- Questo manuale è disponibile anche in altre lingua. Lo si può scaricare utilizzando il seguente link o richiederlo per telefono.
- 此說明書另有提供其他國家語言，請點擊此連結下載檔案，或透過電話詢問下載亦可。
- Navodila za uporabo lahko v številnih jezikih pridobite na sledeči povezavi ali naročite prek telefona
- Acest manual este disponibil si in alte versiuni de limba. Accesati link-ul urmator pentru a descarca manualul sau il puteti solicita telefonic.
- Вы можете загрузить руководства по эксплуатации на других языках кликнув на ссылку или запросив по телефону.
- Τις οδηγίες χρήσεως μπορείτε να τις βρείτε και σε άλλες γλώσσες, πατώντας στο παρακάτω link για να τις κατεβάσετε ή να τις ζητήσετε τηλεφωνικώς.
- U kunt de gebruiksaanwijzing in diverse talen downloaden onder de volgende link. Ook kunt u deze telefonisch aanvragen.
- Ce manuel d'utilisation est disponible aussi en autre langues. Veuillez utiliser le lien suivant pour le télécharger ou demandez-le par téléphone.
- Bu kullanım kılavuzunu farklı dillerdede aşağıdaki bağlantıdan indirebilir yada telefon ile istiyebilirsiniz.
- Atsisiųskite instrukcija lietuvių kalbą paspaudę šią nuorodą, arba paskambinę telefonu.
- A használati útmutatót magyar nyelven a következő linkről tudja tölteni, vagy kérheti telefonon.
- ופלטב |תוא שקבל וא אבה קנילב תופסוו תופשב הלעפהה תוארוה תא דיריוהל לכות.
- 여러 언어로 된 본 사용설명서를 다음 링크에서 다운로드하시거나 전화로 요청하실 수 있습니다.
- Hægt er að sækja þessar notkunarleiðbeiningar á öðrum tungumálum með eftirfarandi tengli eða panta þær símleiðis
- Ezen kezelési útmutató további nyelveken a következő linken keresztül tölthető le, vagy telefonon megkérhető
- この取扱説明書はその他の言語でも以下のリンクでダウンロードしていただくことが可能です。またはお電 話でお問い合わせいただければご案内申し上げます。
- Denne brugsanvisning kan du downloade på flere sprog på efterfølgende link eller bestille telefonisk
- Denna bruksanvisning på andra språk kan du antingen ladda ned från följande länk eller beställa på telefon
- Цю інструкцію по експлуатації на інших мовах ви можете завантажити за нижчевказаним посиланням на сайт або запросити по телефону

1. www.hellmut-ruck.de
2. sökterm: "1140001"
3. Downloads

HELLMUT RUCK GmbH | Daimlerstraße 23 | D-75305 Neuenbürg
web www.hellmut-ruck.de | Tel. +49 (0)7082. 944 20 | Fax +49 (0)7082. 944 22 22

Copyright
© 2020 HELLMUT RUCK GmbH. All rights reserved. Detta dokument får inte kopieras, kopieras, dupliceras eller översättas utan föregående skriftligt medgivande från HELLMUT RUCK GmbH.

Bästa kund,

med PODOLOG NOVA 3s har du köpt en fotvårdsapparat som sätter helt nya standarder inom funktionalitet och prestanda. Denna apparat har konsekvent utvecklats "från praktisk användning – för praktisk användning". Mer än 90 års kompetens och kunskap inom fotvård återspeglas i många detaljer i denna nya produkt.
De "inre värdena" övertygar med en patentskyddad och extremt effektiv utsugningsprestanda, underhållsfria mikromotorer med höga varvtal, vibrationsfrihet och hög livslängd. Det är den tystaste apparaten på marknaden – viktigt för kommunikationen mellan patient och behandlare. För portabel användning är just apparatens vikt en väsentlig faktor. Denna har sänkts ytterligare och befinner sig nu ca 1 kg under jämförbara apparaters vikt.
Den innovativa ergonomin är resultatet av ett optimerat, fint och lätt handstycke som "modellerats för handen". Den kapacitiva glasskivan på manöverpanelen garanterar enkel och intuitiv användning. Det magnetiska vridreglaget för varvtalsanpassningen kan tas av vilket innebär att frontytan lätt kan desinficeras. Den översiktliga displayen informerar inte enbart om aktuell status, utan erbjuder även en bildbaserad steg-för-steg-beskrivning av rengöringscykeln för inspänningsenheten i handstycket. Professionellt tillverkad och genomtänkt in in minsta detalj. Detta är kvintessensen i PODOLOG NOVA 3s.

Med vårt namn och två års garanti går vi i god för att du kommer att ha glädje av din apparat under många år framöver.
Fotvårdsapparaten PODOLOG NOVA 3s har tillverkats enligt direktiv 93/42/EEG för medicintekniska produkter.

Läs noggrant igenom denna bruksanvisning innan du använder apparaten. Bruksanvisningen är en beståndsdel av användningsavtalet, bidrar till att undvika användningsfel och ska alltid förvaras i närheten av apparaten.

Vi önskar dig lycka till och mycket glädje med dina ansvarsfulla arbetsuppgifter.

DIN HELLMUT RUCK GmbH

QUALITÄT SEIT MEHR ALS 90 JAHREN
WARRANTY 2 YEARS
MADE IN GERMANY

Medizinprodukt
Richtlinie 93/42 EWG Klasse 2a

1. APPARATBESKRIVNING 7

1.1 Apparatens framsida 7

1.2 Apparatens baksida 8

1.3 Förklaring av tillämpade tecken och symboler 9
1.3.1 På apparaten och på transportförpackningen 9
1.3.2 I bruksanvisningen 10

1.4 Förklaring till denna bruksanvisning 10

1.5 Leveransomfattning 10

1.6 Förpackning 11

1.7 Återvinning 11

2. AVSEDD ANVÄNDNING 11

3. PERSONAL- OCH PATIENTSKYDD 12

3.1 Krav på ägaren 12

3.2 Personal- och patientskydd 12

3.3 Möjliga risker för patienter 13
3.3.1 Risk från avslipat material 13
3.3.2 Allergirisk 13
3.3.3 Faror från rörliga delar 13

3.4 Möjliga risker för användaren 14
3.4.1 Risk från avslipat material 14
3.4.2 Allergirisk 14
3.4.3 Faror från rörliga delar 14

4. TA APPARATEN I DRIFT 15

4.1 Teknisk säkerhet 15

5 ANVÄNDNING 18

5.1 Förberedelser inför användning 20
5.1.1 Sätta in roterande verktyg 21
5.1.2 Slå på PODOLOG NOVA 3s 22
5.1.3 Slå på handstycket 24
5.1.4 Slå ifrån handstycket 24
5.1.5 Slå ifrån PODOLOG NOVA 3s 25

5.2 Inställningar 25
5.2.1 Varvtal för handstycksmotor 25
5.2.2 Ta av det magnetiska vridreglaget 26
5.2.3 Rotationsriktning vänster-/högergång 26
5.2.4 Ändra rotationsriktningen 27
5.2.5 Välja sugprestanda 27
5.2.6 Spara inställningarna 28

5.3 Byta verktyg 29

5.4 Hålla fast handstycket på olika ergonomiska lämpliga sätt 29
5.4.1 Som en penna 29
5.4.2 Gripa med hela handen 30

5.5 Infomeny 30
5.5.1 Byta filter 31
5.5.2 Visa nästa tidpunkt för underhåll 31
5.5.3 Aktivera påminnelse om underhåll 32

5.6 Byta filter 33
5.6.1 Byta ut dammfilterpåsen 33
5.6.2 Var kan jag skaffa nya dammfilterpåsar? 35

5.7 Rengöra motorenheten 36
5.7.1 Lossa på hylsan 36
5.7.2 Rengöra motorenheten snabbt och enkelt 36

5.8 Byta ut den utbytbara chucken 37

6. UNDERHÅLL, RENGÖRING OCH DESINFEKTION 37

6.1 Underhåll av RUCK Service 37

6.2 Underhåll, rengöring och desinfektion 37

7. TILLBEHÖR OCH RESERVDELAR 38

7.1 Verktyg 38

7.2 Dammfilterpåse 38

8. TEKNISKA DATA (INKL. EMC-TESTRESULTAT) 40

8.1 Omgivningsvillkor 41

8.2 Information om elektromagnetisk kompatibilitet 42

9. GARANTI 49

10. AVFALLSHANTERING.....49

11. FAQs | OFTA STÄLLDA FRÅGOR 50

11.1 Apparaten kan inte slås på 50

11.2 Apparaten reagerar inte längre 50

11.3 Ställa in språk och arbetsområde 50

12. MÖJLIGA FELMEDDELANDEN PÅ DISPLAYEN 50

1. APPARATBESKRIVNING

1.1 APPARATENS FRAMSIDA

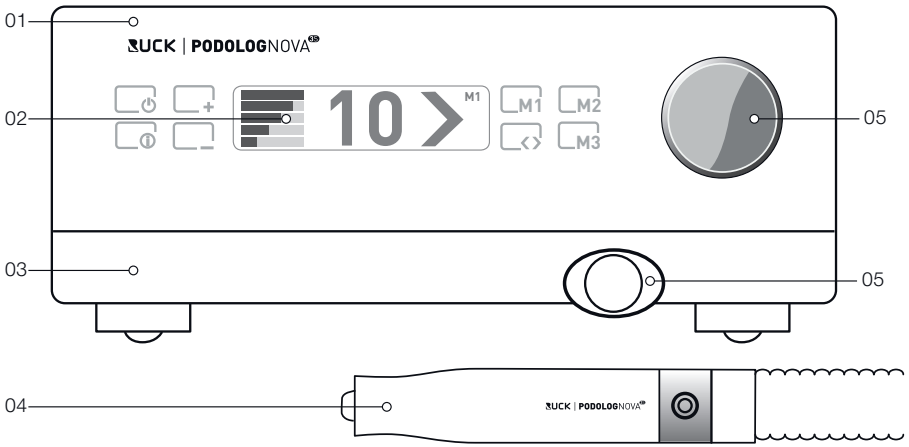

01 Styrenhet

02 Display

03 Låda med dammfilterpåse

04 Handstycke

05 Magnetiskt vridreglage

06 Slanganslutningsstycke

1.2 APPARATENS BAKSIDA

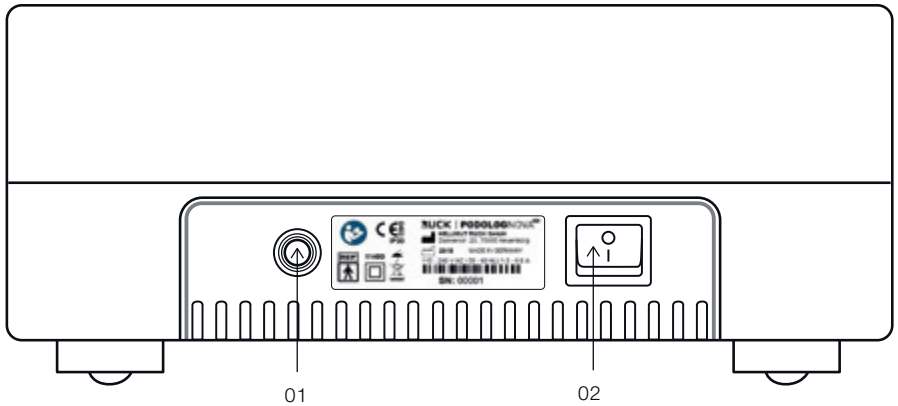

01 Nätkabel

02 Strömbrytare (TILL/FRÅN)

○ = FRÅN (strömbrytare FRÅN)

I = TILL (strömbrytare TILL)

Om nätkabeln har skadats ska apparaten skiljas åt från nätet och får därefter inte användas längre.

En skadad nätkabel får endast bytas ut av behörig fackpersonal.

1.3 FÖRKLARING AV TILLÄMPADE TECKEN OCH SYMBOLER

1.3.1 På apparaten och på transportförpackningen

Apparater i skyddsklass II

Användningsdel av typ BF

Beakta bruksanvisningen.

Första siffran	Beröringsskydd	Skydd mot inträngande föremål	Andra siffran	Vattenskydd
0	Inget särskilt skydd		0	Inget särskilt skydd
1	Mot stora kroppsytor	Stora inträngande föremål diameter > 50 mm	1	Mot vertikala vattendroppar
2	Mot fingrar eller liknande stora föremål	Medelstora inträngande föremål diameter > 12 mm	2	Mot snett fallande vattendroppar (max. 15° lutning)

Skyddas mot väta och fukt

1.3.2 I BRUKSANVISNINGEN

Varning! Denna symbol står för en fara för människa och apparat. Symbolen måste tvunget beaktas.

Denna symbol står för användbara anvisningar.
Vid detta ställe anges ytterligare information om användning av PODOLOG NOVA 3s.

1.4 FÖRKLARING TILL DENNA BRUKSANVISNING

Hellmut Ruck GmbH förbehåller sig alla rättigheter till ändringar och kompletteringar av denna bruksanvisning. Hellmut Ruck GmbH har sammanställt denna bruksanvisning med stor noggrannhet för att undvika felaktiga uppgifter eller att information utelämnas. Vi vill be dig att informera oss om du hittar felaktiga eller otydliga uppgifter. Tänk dock på att Hellmut Ruck GmbH inte övertar något ansvar för felaktiga uppgifter i denna bruksanvisning samt för följdskador som resulterar ur tillhandahållandet av denna bruksanvisning eller användningen av detta dokument medan produkten används.

Denna bruksanvisning får endast lämnas vidare och kompletteras med uttryckligt tillstånd från Hellmut Ruck GmbH.

1.5 LEVERANSOMFATTNING

Läs igenom den bifogade bruksanvisningen innan du tar PODOLOG NOVA 3s i drift. Denna är en beståndsdel till den medicintekniska produkten och ska därför förvaras i närheten av apparaten. Kontrollera att leveransen är komplett.

Följande ingår i leveransen:

PODOLOG NOVA 3s styrenhet
Handstycke med slang och låda
1 dammfilterpåse
1 bruksanvisning
1 produktpass
1 VÄXLANDE CHUCK FÖR PODOLOG NOVA 3S (ART.NR. 1106701)
1 BRUKSANVISNING FÖR ATT ÄNDRA VÄXELCHUCKEN

1.6 FÖRPACKNING

Förpackningen skyddar apparaten mot transportskador. Förpackningsmaterialen har valts ut utifrån miljövänliga och avfallshanteringstekniska aspekter och kan även återvinnas.
Spara på förpackningen (kartong, polypåse, PU-skumdelar) för returnering för underhåll.

1.7 ÅTERVINNING

Förbrukade produkter ska avfallshanteras som elektronikavfall och får därför inte kastas bland hushållssoporna. Fyllda filterpåsar kan kastas bland restsopor.
Beakta det offentliga avfallshanteringssystemet i din region.

Beakta även de föreskrifter som gäller i just ditt land.

2. AVSEDD ANVÄNDNING

Fotvårdsapparaten PODOLOG NOVA 3s sätter roterande instrument, t ex fräsar och slipar, i rörelse för att slipa hud eller naglar. Apparaten är avsedd för användning inom följande arbetsområden:

Podologi (medicinsk fotvård) och medicinska arbetsuppgifter samt kosmetisk fotvård. Produkten är endast avsedd att användas av utbildad personal.

Om apparaten används till andra tillämpningar sker detta på egen risk. Sådan användning är möjligtvis farlig. Felaktig användning kan leda till personskador och sakskador.

Tillverkaren kan inte överta något ansvar för skador som har uppstått av att apparaten har använts till ej avsett ändamål eller manövrerats felaktigt.

Vid felaktig användning eller om apparaten öppnats upphör garantin att gälla.

Ändringar modifieringar av apparaten samt dess tillbehör är inte tillåtna. Om en reparation behöver utföras ska erforderliga säkerhetskontroller upprepas.

Roterande verktyg utan CE-märkning får inte användas till podologisk / medicinsk användning i kombination med denna apparat.

3. PERSONAL- OCH PATIENTSKYDD

Vid lämplig och avsedd användning av PODOLOG NOVA 3s begränsas farorna för personalen till ett fåtal punkter.

3.1 KRAV PÅ ÄGAREN

Fotvårdsapparaten PODOLOG NOVA 3s får endast användas av podologer, fotvårdare, kosmetiker, nageldesignare eller läkare som känner till avsett arbetssätt och som har genomgått en lämplig utbildning.

3.2 PERSONAL– OCH PATIENTSKYDD

Beakta följande punkter som skyddar användare, patienter och tredje part:

- Endast högvärdiga roterande verktyg enl. DIN EN ISO 1797-1 med standardiserat skaft med diameter 2,35 mm, cylindriskt, TYP 2 får användas. Tänk på att tillverkarens information om roterande verktyg, särskilt för maximala varvtal och förberedelser (rengöring, desinfektion och sterilisation) ska beaktas. Ytterligare information finns även i den aktuella handboken från HELLMUT RUCK GmbH under rubriken "Roterande instrument".
- Användarpersonalen ska bära skyddsglasögon och mun- och nässkydd under användningen. Långt hår ska sättas upp eller samlas upp i ett hårnät.
- Under behandlingen ska man se till att inga föremål kan komma in i behandlingsområdet eftersom det annars finns risk för att de fastnar i de roterande delarna.

3.3 MÖJLIGA RISKER FÖR PATIENTER

Utsugningstekniken för damm som innehåller potentiellt smittande ämnen sänker risken för överföring av dessa ämnen (mikroorganismer). Med regelbundna och noggranna anamneser kan ev. infektionsrisker lokaliseras.

Inhalationsrisken för patienten har reducerats till ett minimum. Behandlingen av patienter med svagt immunförsvar kan ansvaras. Trots detta ska behandlaren använda mun- och nässkydd samt skyddshandskar under arbetet.

Om smittämnesbelastande arbeten har genomförts ska obelastade hud- och nagelpartier bearbetas med desinficerade/steriliserade verktyg vid nästa arbetsprocess.

3.3.1 RISK FRÅN AVSLIPAT MATERIAL

Risken från avslagna partiklar (naglar eller delar av den grovkorniga slipytan) klassificeras som låg på grund av de tillräckligt stora avståndet till behandlingsområdet.
Med en effektiv utsugningsteknik vid PODOLOG NOVA 3s kan risken för att ev. andas in potentiellt smittsamma ämnen sänkas till ett minimum. Med en noggrann antiseptisk behandling av huden inför behandlingen kan infektionsrisken sänkas ytterligare.

3.3.2 ALLERGIRISK

Eftersom patienten i regel inte kommer i kontakt med ytorna på PODOLOG NOVA 3s, kan en allergipotential på sin höjd förekomma på beståndsdelar som hör till de roterande verktygen. På grund av de mycket korta kontakttiderna (under 30 minuter) är denna risk dock minimal.

3.3.3 FAROR FRÅN RÖRLIGA DELAR

Vid höga varvtal och starkt kontakttryck finns det risk för oönskad värmeutveckling inom behandlingsområdet. I ogynnsamma fall kan den drabbade vävnaden skadas av värmeutvecklingen.
Om patienten plötsligt rör sig eller om användaren är ouppmärksam finns det risk för att huden trängs igenom. Vid lämplig användning och ständig optisk kontroll är denna risk dock låg.

Varning! Undvik tvunget att huden trängs igenom.

3.4 MÖJLIGA RISKER FÖR ANVÄNDAREN

Utsugningstekniken för damm som innehåller potentiellt smittande ämnen sänker risken för överföring av dessa ämnen (mikroorganismer).
Inhalationsrisken för behandlaren har reducerats till ett minimum.

Av hygieniska skäl rekommenderar vi att ansikts-/munskydd används.

3.4.1 RISK FRÅN AVSLIPAT MATERIAL

Avslagna partiklar (naglar eller delar av slipytan) utgör en risk på grund av närheten till behandlingsområdet.
För att minimera denna risk ska användaren bära skyddsglasögon samt mun- och nässkydd under behandlingen.

3.4.2 ALLERGIRISK

Allergiska reaktioner på materialet i handstycket kan inte uteslutas, men klassificeras som ytterst låg. Av hygieniska skäl rekommenderar vi även att engångshandskar används.

3.4.3 FAROR FRÅN RÖRLIGA DELAR

Det finns risk för att hår, smycken och klädesplagg fastnar i de roterande delarna. För att undvika personskador ska långt hår sättas upp eller samlas upp i ett hårnät. Av hygieniska skäl ska man avstå ifrån att bära smycken. Välj sådana arbetskläder som inte riskerar att fastna i verktyget.

4. TA APPARATEN I DRIFT

4.1 TEKNISK SÄKERHET

- Kontrollera före den första användningen att strömarten och nätspänningen i elnätet stämmer överens med de data som anges på typskylten.
- Ställ styrenheten på en slät, stabil yta.
- När apparaten placeras ska man se till att dess ventilationsöppningar fortfarande är fria.
- Förhindra att nätkabeln kläms in, viks eller dras över vassa kanter eftersom detta kan leda till skador på kabeln.
- Sug inte upp vätskor.
- Skydda apparaten mot all slags fukt som kan tränga in i apparatens inre. Fukt i apparaten kan leda till elektriska slag!
- Slå alltid ifrån apparaten inför rengöring och underhåll, och dra ut stickkontakten.
- Sänk aldrig ned apparaten i vatten eller andra vätskor.
- Dra genast ut stickkontakten om apparaten eller slangen har skadats eller om funktionsstörningar förekommer.
- Endast behörig fackpersonal får genomföra reparationer.
- Om apparaten öppnas upphör allt anspråk på garanti!
- Se kapitel 7.1 för information om användbara verktyg.
- PODOLOG NOVA 3s är en STAND-ALONE-apparat. För att undvika elektromagnetiska störningar är apparaten inte avsedd för användning med andra apparater. Denna apparat ska inte placeras direkt intill eller tillsammans med andra apparater. Om detta ändå är nödvändigt, ska apparaten i denna kombination av olika apparater kontrolleras för avsedd användning.

Om andra tillbehör eller reservdelar än de som anges kommer till användning, kan detta leda till högre emission eller reducerad immunitet.

Med ledning av EN 60601-1-2 för elektromagnetisk kompatibilitet för elektrisk utrustning för medicinskt bruk måste vi hänvisa till
• att elektrisk utrustning för medicinskt bruk lyder under särskilda försiktighetsåtgärder för elektromagnetisk kompatibilitet och ska tas i drift enligt de krav som anges i föreliggande bruksanvisning.
• att bärbara och mobila högfrekventa kommunikationsanordningar (inkl. tillbehör såsom antennkablar och externa antenner) kan påverka elektrisk utrustning för medicinskt bruk. Sådana anordningar ska användas på minst 30 cm avstånd från PODOLOG NOVA 3s och dess komponenter.
I annat fall kan det inte uteslutas att apparatens prestanda försämras.
Se även: 8.2 Information om elektromagnetisk kompatibilitet enl. EN 60601-1-2

Överensstämmelsekriterierna för immunitet gäller för alla funktionsinskränkningar.

Stryprisk av slangen vid handstycket samt nätkabeln. Placera apparaten utom räckhåll för barn.

Risk för kvävning om erforderligt tillbehör (smådelar) sväljs, t ex fräsverktyg. Placera apparaten utom räckhåll för barn.

Om apparaten ska transporteras mellan olika användningsplatser ska förpackningen som är avsedd för apparaten användas. Därmed är apparaten skyddad mot mekaniska skador samt mot väta.

Om sådana tillbehör, adaptrar och kablar som inte har angetts av apparatens tillverkare används eller ställs till förfogande kan detta leda till förhöjd elektromagnetisk emission, reducerad immunitet samt funktionsstörningar.

Om apparaten används i hemmet finns det till exempel risk för att nätkabeln skadas av husdjur vilket kan leda till faror.
Kontrollera därför nätkabeln regelbundet avseende skador. Koppla loss kabeln från apparaten vid behov.

Om apparaten används i hemmet finns det risk för att dess inställningar ändras av barn. Placera apparaten utom räckhåll för barn.

Skydda apparaten mot skadedjur genom att kontrollera den regelbundet. Rengör apparaten vid behov.

Följ instruktionerna för drift och transport av apparaten.

Se till att stickkontakten i stickuttaget alltid är lättåtkomlig. Stickkontakten används för att skilja apparaten åt från försörjningsnätet.

5. ANVÄNDNING

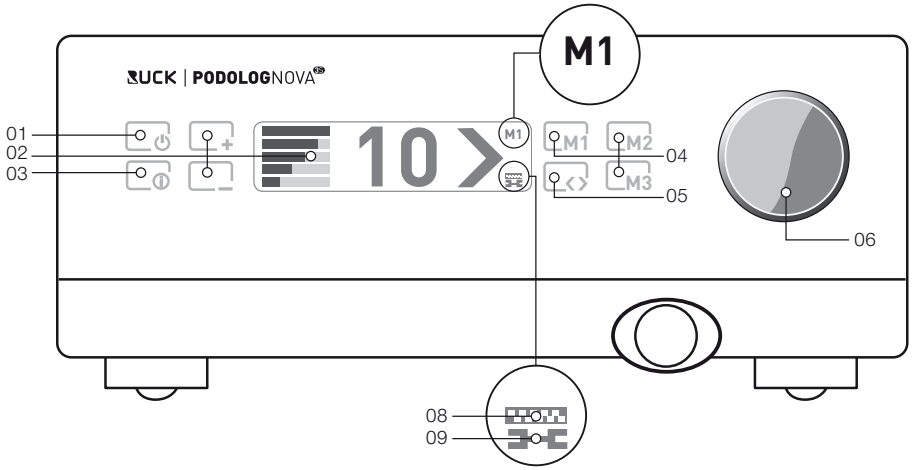

01	Standby-knapp	Aktivera resp. avaktivera standby-läge
02	Inställning för sugprestanda	[+] Höja eller [-] sänka sugprestandan. Prestandan visas på displayen.
03	Infomeny	I denna meny kan du t ex aktivera rengöringen av handstycket eller läsa av när nästa filterbyte eller underhåll ska genomföras. Håll intryckt i 5 sekunder för att ändra på grundinställningarna (t ex språk).
04	Minnesknapp för inställningar	Tre olika kombinationer av varvtal, rotationsriktning och sugprestanda kan sparas. Minnet visas på displayen (04.1). [M1] [M2] krävs vid filterbyte.
05	Höger-/vänstergång	Används för att ställa in höger- eller vänstergång.
06	Magnetiskt vridreglage	Använd för att ställa in varvtalet i steg om faktor 1000. Aktuellt varvtal visas på displayen (07.1). Om vridreglaget tas av kommer samtliga knappar att spärras.
07	Byta filterpåse	Symbolen visas som påminnelse om att filterpåsen ska bytas inom kort.
08	Serviceindikering	Symbolen visas som påminnelse om att underhåll ska utföras inom kort.

8011062 I Bruksanvisning PODOLOG NOVA 3s | REV 03 | Ändringsversion 11.03.2021

5.1 FÖRBEREDELSER INFÖR ANVÄNDNING

- Öppna dammfilterlådan genom att dra i slanganslutningsstycket.
- Kontrollera om den bifogade filterpåsen har lagts in*.
- Stäng lådan genom att skjuta in den.
- Slå på strömbrytaren (på baksidan av apparaten) för standby-läge. Vänta därefter i ca 3 sekunder innan standby-knappen på manöverpanelens glasskiva trycks.

○ = FRÅN (strömbrytare FRÅN) | = TILL (strömbrytare TILL)

= Standby-knapp TILL/FRÅN

*Om detta inte är fallet ska filterpåsen läggas in i hylsan, se sid. 32.

Använd aldrig apparaten utan dammfilterpåse.

Lådan för dammfilterpåsen ska alltid hållas stängd under användning. PODOLOG NOVA 3s stängs av om lådan öppnas.

Det är inte tillåtet att använda apparaten om dammfilterpåsen är fylld. Var uppmärksam på symbolen för filterbyte som visas på displayen (se 5.5.2).

5.1.1 SÄTTA IN ROTERANDE VERKTYG

Sätt in det roterande verktyget som behövs för avsedda arbetsuppgifter (slip/fräs) i öppningen i handstycket.

Verktyget behöver endast skjutas in (snabbchuck).

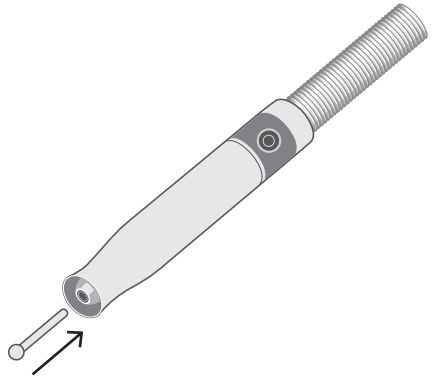

Verktygets skaft ska skjutas in komplett.

De fräsar som används får inte uppvisa obalans eller andra brister. Om detta inte beaktas finns det risk för att patienten eller handstyckslagret skadas.

5.1.2 SLÅ PÅ PODOLOG NOVA 3s

Tryck kort på standby-knappen.

PODOLOG NOVA 3s har nu slagits på och är klar för användning.
När PODOLOG NOVA 3s slås på för första gången ställs avsett språk och arbetsområde in. Dessutom kan påminnelsefunktionen för underhåll aktiveras, som används för att påminna dig om nästa anstående underhåll. Läs även igenom informationen under punkt UNDERHÅLL OCH RENGÖRING. Här leds du steg för steg genom startmenyn. I slutet av denna meny ska du bekräfta dina inmatningar med [M1] – knappen.

Displayen visar följande när du använder PODOLOG NOVA 3s för första gången:

Om du vill ändra på inställningen i startmenyn vid ett senare tillfälle, kan du hålla(i) – knappen intryckt i 5 sekunder.

5.1.3 SLÅ PÅ HANDSTYCKET

Ställ in avsett varvtal för verktyget genom att vrida på vridreglaget. Värdet på displayen x 1000 anger varvtalet (varv/min). Håll fast handstycket i handen och vrid lätt på brytaren baktill.

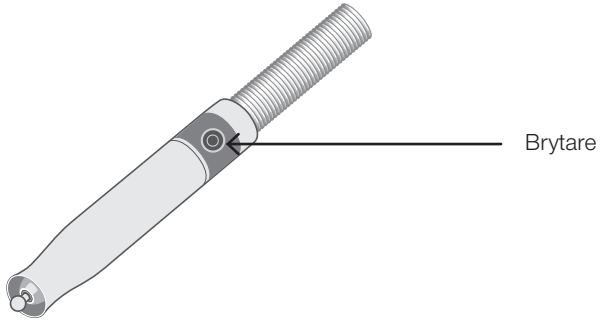

Motorn startar med det inställda varvtalet och du kan påbörja dina arbetsuppgifter.

Det inställda varvtalet får inte överstiga verktygets maximalt tillåtna varvtal.

5.1.4 SLÅ IFRÅN HANDSTYCKET

Tryck lätt in brytaren baktill på handstycket medan motorn kör.

Motorn slås ifrån varefter du kan avbryta dina arbetsuppgifter. Häng in handstycket i den avsedda handstyckshållaren.

5.1.5 SLÅ IFRÅN PODOLOG NOVA 3

Tryck kort på standby-knappen. PODOLOG NOVA 3s har nu slagits ifrån och befinner sig i standby-läge.
Slå ifrån apparaten komplett genom att ställa strömbrytaren på ○ .

Se till att stickkontakten i stickuttaget alltid är lättåtkomlig. Stickkontakten används för att skilja apparaten åt från försörjningsnätet.

Om PODOLOG NOVA 3s inte används för ett par timmar, skiftar den automatiskt till EKO-läge och kan därefter snabbt slås på igen med standby-knappen.

5.2 INSTÄLLNINGAR

5.2.1 VARVTAL FÖR HANDSTYCKSMOTOR

Varvtalet som passar till verktyget ställs in med vridreglaget.

Vrid medsols	– varvtalet höjs	max. varvtal: 40 000 varv/min
Vrid motsols	– varvtalet sänks	min. varvtal: 5 000 varv/min

När apparaten slås på igen startar verktyget alltid med det senast inställda varvtalet.

För stordimensionerade fräsar uppgår det optimala varvtalet till 8 000 - 12 000 varv.

Det inställda varvtalet får inte överstiga verktygets maximalt tillåtna varvtal.

5.2.2 TA AV DET MAGNETISKA VRIDREGLAGET

När glasfronten ska rengöras kan det magnetiska vridreglaget dras av.
Knapparna på manöverpanelens glasskiva är nu spärrade.

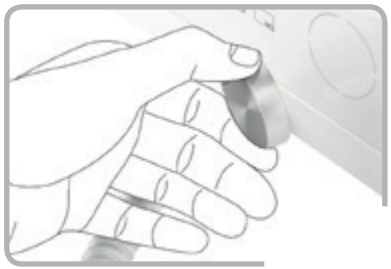

Tryck samtidigt på [i] – knappen och [M3] – knappen i 5 sekunder så att varvtalet kan ställas in direkt på glasskivan även utan vridreglage. Tänk på att detta arbetssteg måste upprepas efter att apparaten har slagits ifrån.

I kapitlet "Roterande instrument" i huvudkatalogen från HELLMUT RUCK GmbH anges maximalt tillåtet rotationsvärde för alla fräsar och slipar.

5.2.3 ROTATIONSRIKTNING VÄNSTER-/HÖGERGÅNG

Verktygen kan användas med höger- eller vänstergång, beroende på vilket verktyg du använder och om du är höger- eller vänsterhänt.

Pilen visar rotationsriktningen. Högergång

Pil visar åt höger – högergång

Pil visar åt vänster – vänstergång

5.2.4 ÄNDRA ROTATIONSRIKTNINGEN

Rotationsriktningen kan ändras under användningen.

Tryck kort på pilknappen. Det inställda motorvarvtalet går automatiskt tillbaka till noll varefter rotationsriktningen ändras. Motorn startar upp igen för att därefter nå det inställda varvtalet.

5.2.5 VÄLJA SUGPRESTANDA

Sugprestandans omfattning kan anpassas till aktuellt behov.

Tryck flera gånger på [-] - knappen för att sänka sugprestandan. Tryck flera gånger på [+] - knappen för att höja sugprestandan. Om knappen hålls intryckt kommer sugprestandan att regleras i avsedd riktning.

Sammanlagt finns fem olika prestandanivåer för sugfunktionen.

5.2.6 SPARA INSTÄLLNINGARNA M1 M2 M3

För att underlätta arbetet kan du spara upp till tre olika inställningar för varvtal, rotationsriktning och sugprestanda. Tryck på knapparna [M1], [M2] och [M3] för att spara avsedda värden och aktivera avsedda inställningar.

Ställ in avsett varvtal med vridreglaget. Välj höger- eller vänstergång. Välj sugprestanda. Håll motsvarande knapp [M1], [M2] eller [M3] intryckt i ca 2 sekunder.

På displayen visas "Inställningen har sparats".

Tryck kort på [M1], [M2] eller [M3] för att aktivera inställningen som har sparats på just denna knapp.

Det är alltid möjligt att skifta på inställningen under användning.

Det inställda varvtalet får inte överstiga verktygets maximalt tillåtna varvtal.

5.3 BYTA VERKTYG

- Slå ifrån motorn på handstycket
- Dra ut verktyget ur handstycket.
- Sätt in ett annat verktyg i öppningen i handstycket.

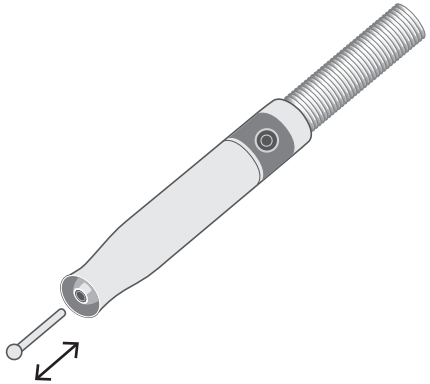

Verktyget får endast bytas efter att motorn i handstycket har slagits ifrån. Verktygets skaft ska skjutas in komplett!

5.4 HÅLLA FAST HANDSTYCKET PÅ OLIKA ERGONOMISKA LÄMPLIGA SÄTT

5.4.1 SOM EN PENNA

Om handstycket hålls som en penna kan finarbeten utförs på ett ergonomiskt och exakt sätt.

5.4.2 GRIPA MED HELA HANDEN

Om ytor ska behandlas kan handstycket hållas med hela handen.
Eftersom tummen fungerar som stöd kan arbetsuppgift
direkt och på ett avkopplande sätt.

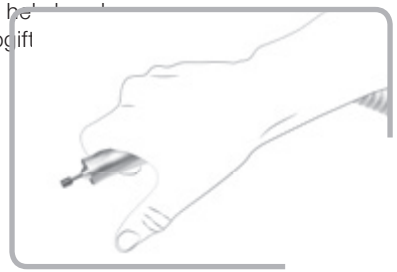

5.5 INFOMENY

INFOMENY innehåller följande information och funktioner. Bläddra helt enkelt igenom de en enstaka menypunkterna med(+) och (-) – knappen.

5.5.1 BYTA FILTER

Om du vill byta ut findammsfiltret är detta möjligt enligt instruktionerna i INFOMENY. Samtidigt kan du ange i apparaten att ett nytt filter har satts in. En detaljerad beskrivning finns under 5.6.1 BYTA UT FILTERPÅSEN.

5.5.2 VISA NÄSTA TIDPUNKT FÖR UNDERHÅLL

Med hjälp av denna praktiska indikering kan du se när nästa underhåll har planerats för PODOLOG NOVA 3s. Detta sker antingen efter 900 drifttimmar eller senast 24 månader efter att du köpte apparaten.

5.5.3 AKTIVERA PÅMINNELSE OM UNDERHÅLL

Om funktionen "Servicepåminnelse" är aktiverad kommer din PODOLOG NOVA 3s att informera dig om nästa anstående underhåll. Denna funktion kan du aktivera resp. avaktivera i INFOMENY. Efter 900 drifttimmar visas underhållssymbolen på displayen.

5.6 FILTERBYTE

Senast efter 30 drifttimmar med handstycket är det nödvändigt att byta ut filtret. Apparaten påminner dig med symbolen för filterbyte som visas på displayen att dammfilterpåsen nu behöver bytas ut.

Välj:

M1 = NU M2 = SENARE

Om du väljer SENARE kommer apparaten att fråga efter filterbyte var 5:e timme tills filtret slutligen har bytts ut.

5.6.1 BYTA UT DAMMFILTERPÅSEN

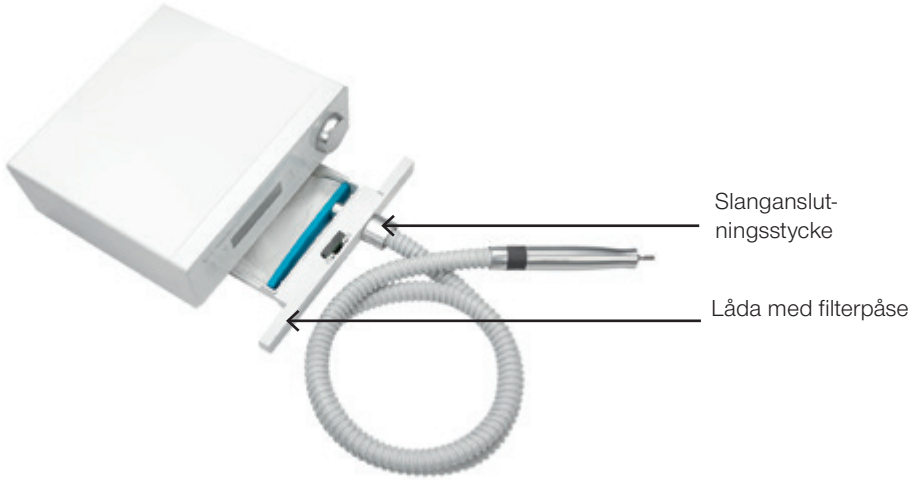

Apparaten påminner dig när dammfilterpåsen ska bytas ut. Trots detta rekommenderar vi att du att du kontrollerar nivån i filtret en gång i veckan. Om dammfilterpåsen ska bytas ut måste du först trycka på [i] - knappen för att öppna INFOMENY.
Här kan du bläddra fram till punkten Filterbyte med [+] eller [-] - knappen:

```
INFOMENY
FILTERBYTE
OM 30 DRIFTTIMMAR
BYTA NU [M1]
[ +/- ] BLÄDDRA          [ I ] HUVUDMENY
```

Starta bytet med M 1 – knappen.

```
FILTERBYTE
VAR VÄNLIG BYT
[ M1 ] NU                [ M2 ] SENARE
```

```
FILTERBYTE
ANVÄND ENDAST NYA FILTER!
FORTSÄTT: SLÅ IFRÅN APPARATEN
          DRA UT LÅDAN
```

Slå ifrån apparaten. Öppna lådan med dammfilterpåsen genom att dra i slanganslutningsstycket. Håll lådan så att slanganslutningsstycket pekar uppåt. Dra nu av den fyllda dammfilterpåsen från hylsan. Förslut den därefter med den härför avsedda pluggen.

Sätt in en ny dammfilterpåse med öppningen på hylsan. Stäng dammfilterlådan. Slå på apparaten igen. Apparaten frågar om en ny dammfilterpåse har satts in.

```
FILTER
HAR ETT NYTT FILTER SATTS IN?
[ M1 ] JA                [ M2 ] AVBRYT
```

Bekräfta bytet med [M1] – knappen och gå tillbaka till STANDARDMENY.

Dammfilterpåsen får inte tömmas eller återanvändas

Om apparaten används för bearbetning av konstnaglar (nageldesign, nagelprotetik) måste du beakta att – beroende på mer mängd som slipas av – tidpunkten för filterbyte förskjuts. För att garantera fullgod drift är det nödvändigt att kontrollera nivån i filterpåsen varje vecka. När du bearbetar konstnaglar ska du även tänka på ditt personliga skydd och använda munskydd och skyddsglasögon!

Kontrollera en gång i veckan att dammfilterpåsen ligger rätt i lådan samt dess påfyllningsnivå. Utför dessa arbetsuppgifter enligt ovanstående beskrivning. Byt ut dammfilterpåsen vid behov.

5.6.2 VAR KAN JAG SKAFFA NYA DAMMFILTERPÅSAR?

Nya dammfilterpåsar kan beställas från HELLMUT RUCK GmbH under artikelnummer 1100103.

Se till att du endast använder original-dammfilterpåsar.

5.7 RENGÖRA MOTORENHETEN

Ta av hylsan från handstycket på följande sätt:

5.7.1 LOSSA PÅ HYLSAN

Skruva försiktigt av hylsan i pilens riktning.

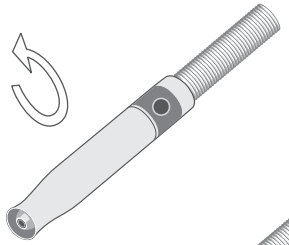

Dra försiktigt av hylsan genom att samtidigt trycka den mot chuckens metallhölje.

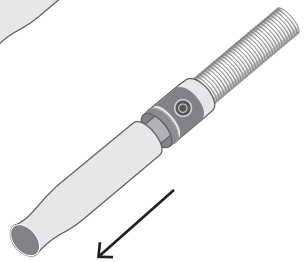

Beakta tillverkarens uppgifter och instruktioner för rengörings- och desinfektionsmedel samt motsvarande apparater.

5.7.2 RENGÖRA MOTORENHETEN SNABBT OCH ENKELT

Använd ingen desinfektionsspray.
Det finns risk för att fukt tränger in vilket orsakar lagerskador.

För en skonsam rengöring och desinfektion vänligen använd RUCK ytdesinfektionsdukar, medicinsk produkt, utan alkohol (art.-nr. 2966702).

5.8 Byta ut den utbytbara chucken

För att förebygga skador på handstycksmotorn, beakta den bifogade bruksanvisningen när den utbytbara chucken byts ut.

6. UNDERHÅLL, RENGÖRING OCH DESINFEKTION

6.1 UNDERHÅLL AV RUCK SERVICE

För att kontinuerligt garantera säker och fullgod drift av den medicintekniska produkten, ska RUCK SERVICE genomföra underhåll på PODOLOG NOVA 3s i intervall om 900 drifttimmar eller senast efter 24 månader. I samband med dessa underhållsarbeten genomförs även en elektrisk säkerhetskontroll enl. DIN EN 62353.

OM DETTA INTE BEAKTAS FINNS DET RISK FÖR ATT GARANTIN UPPHÖR ATT GÄLLA OCH ATT VI AVSÄGER OSS ALLT ANSVAR!

6.2 RENGÖRING OCH DESINFEKTION

Risk för överföring av sjukdomar. Otillräcklig desinficering kan leda till överföring av sjukdomar. Beakta tvunget alla krav som ställs av behörigt statligt organ för hygien och desinfektion. Använd RUCK® ytdesinfektionsdukar, medicinsk produkt, utan alkohol (art.-nr. 2966702) – använd ingen spraydesinfektion. Ytorna måste kunna ventilera väl före nästa behandling. Låt ytdesinfektionen torka helt enligt producentens anvisningar, men torrtorka inte. Beakta den föreskrivna inverkanstiden.
1 minut för bakterier eller 5 minuter för svamp. Ytterligare information för desinfektionsmedel.

Efter varje behandling ska handstyckets utsida samt fronten på styrenheten rengöras med avtorkningsdesinfektion med ett lämpligt ytdesinfektionsmedel.

Efter arbetets slut ska hylsan tas av från handstycket (punkt 5.7.1) och samtliga åtkomliga ytor (handstyckets insida, hylsans insida och utsida) rengöras och avtorkningsdesinficeras. Även sugslangen ska avtorkningsdesinficeras. Genomför en optisk kontroll avseende sprickor eller andra skador.
Kontrollera även höljet och särskilt glasfronten avseende skador.

För avtorkningsdesinfektion av samtliga komponenter i styrenheten och handstycket ska RUCK ytdesinfektionsdukar, medicinsk produkt, utan alkohol (art.-nr. 2966702) från vår handbok eller på www.hellmut-ruck.de användas. Beakta den föreskrivna inverkanstiden.
1 minut för bakterier eller 5 minuter för svamp. Ytterligare information för desinfektionsmedel.

Sänk aldrig ned apparaten i vatten eller andra vätskor. Detta kan leda till elektriska slag. Slå alltid ifrån apparaten inför rengöring och dra ut stickkontakten.

Använd ingen desinfektionsspray. Det finns risk för att fukt tränger in och skadar den elektroniska utrustningen..

7. TILLBEHÖR OCH RESERVDELAR

Obs! Nedanstående tillbehörsdelar får endast användas med PODOLOG NOVA 3s . Om de används med andra medicinska elektriska apparater kan detta leda till förhöjd emission eller reducerad immunitet i den medicinska elektriska apparaten.

Varning: Om sådana tillbehör, adaptrar och kablar som inte har angetts av apparatens tillverkare används eller ställs till förfogande kan detta leda till förhöjd elektromagnetisk emission, reducerad immunitet samt funktionsstörningar.

7.1 VERKTYG

Samtliga roterande instrument (fräs / slip / polerare) med standardiserat skaft med 2,35 mm Ø med en CE-märkning som medicinteknisk produkt kan användas. Ett omfattande sortiment hittar du i vår katalog eller på nätet: www.hellmut-ruck.de.
Ytterligare information ingår i standarden DIN EN ISO 1797-1.

7.2 DAMMFILTERPÅSE

För dammfilterpåsarna får endast original-filterpåsar användas (art.-nr.: 1100103)

Art.-nr.: 1100103 **Reservfilter för PODOLOG NOVA 3s**

Art.-nr.: 4823701 **Fristående handstyckshållare**

Art.-nr.: 4823401 **Handstyckshållare för PODOLOG CLASSIC möbel**

Art.-nr.: 4823801 **Handstyckshållare för vägg eller skåp från extern leverantör**

Art.-nr.: 1106701 **Utbytbar chuck för PODOLOG NOVA 3s**

8. TEKNISKA DATA (INKL. EMC-TESTRESULTAT)

Funktionssätt	Lämpad för kontinuerlig drift. Apparaten är inte lämpad för drift i närheten av brännbara luftblandningar.
Mått styrenhet (B/D/H) i mm	251/228/105
Vikt i g	ca 2 700
Mått handstycke Längd i mm	127
Ø min. / Ø max.	24.5 / 18.5
Vikt i g	ca 120
Spänning styrenhet	115 - 240 V, 50 - 60 Hz, 1,5 – 0,8 A växelspänning
Effektförbrukning	max. 175 VA
Spänning mikromotor	40 V
Kontinuerlig belastning	80 W
Tomgångsvarvtal (varv/min)	40 000
Max. volymflöde vid full prestanda	ca 280 l / min (- 10 %)
Nätkabellängd i cm	170
Slanglängd i cm	130

Elektromagnetisk växelverkan mellan PODOLOG NOVA 3s och andra apparater är inte känd.

8.1 OMGIVNINGSVILLKOR

Omgivningstemperatur och fuktighet (icke-kondenserande)	
vid drift	5°C till +40°C och 30 % till 75 % fuktighet (icke-kondenserande)
vid transport och lagring	-25 °C (utan kontroll av relativ luftfuktighet) till 70°C (vid en relativ luftfuktighet mellan 15 % och 93 %, icke-kondenserande)
Lufttryck	Lufttryck 700 hPa (≈ 3000 m ö h) - 1060 hPa

8.2 INFORMATION OM ELEKTROMAGNETISK KOMPATIBILITET

Riktlinjer och tillverkardeklaration – Elektromagnetisk emission		
PODOLOG NOVA 3s är avsedd för drift i nedan angiven elektromagnetisk omgivning. Kunden eller användaren av PODOLOG NOVA 3s ska säkerställa att användningen endast sker i sådan användning.		
Mätningar av emissioner	Överensstämmelse	Överensstämmelse
HF-emission enl. CISPR 11	Grupp 1	PODOLOG NOVA 3s använder HF uteslutande för intern funktion. Dess HF-emission är mycket låg och det är inte sannolikt att angränsande elektroniska apparater störs.
HF-emission enl. CISPR 11	Klass B	PODOLOG NOVA 3s är avsedd för användning i alla anordningar som är direkt anslutna till ett offentligt försörjningsnät.
Harmoniska övertoner enl. IEC 61000-3-2	Klass A	
Spänningsvariationer / flicker enl. IEC 61000-3-3	uppfyllt	

Undvik att använda denna apparat direkt intill andra utrustningar eller tillsammans med andra utrustningar i staplad anordning. Detta kan leda till ett felaktigt driftsätt. Om en sådan användning som beskrivs ovan ändå blir nödvändig, bör denna apparat och andra utrustningar hållas under uppsikt så att man är säker på att de fungerar felfritt.

Om sådana tillbehör, adaptrar och kablar som inte har angetts av apparatens tillverkare används eller ställs till förfogande kan detta leda till förhöjd elektromagnetisk emission, reducerad immunitet samt funktionsstörningar. .

Undvik att använda apparaten direkt intill andra utrustningar eller tillsammans med andra utrustningar i staplad anordning. Detta kan leda till funktionsstörningar.
Om en sådan användning ändå blir nödvändig, bör denna apparat och andra utrustningar hållas under uppsikt så att man är säker på att de fungerar felfritt.

Riktlinjer och tillverkardeklaration – Elektromagnetisk immunitet			
PODOLOG NOVA 3s är avsedd för drift i nedan angiven elektromagnetisk omgivning. Kunden eller användaren av PODOLOG NOVA 3s ska säkerställa att användningen endast sker i sådan användning.			
Störnings-test	IEC 60601-testnivå	Överensstämmelse	Riktlinjer för elektromagnetisk omgivning
Urladdning av statisk elektricitet (ESD) enl. IEC 61000-4-2	Kontakturladdning: ±8 kV Lufturladdning: ±2 kV, ±4 kV, ±8 kV, ±15 kV	Kontakturladdning: ±8 kV Lufturladdning: ±2 kV, ±4 kV, ±8 kV, ±15 kV	Golven ska bestå av trä eller betong eller vara försett med keramiskt kakel. Om golvbeläggningen består av syntetiskt material ska den relativa luftfuktigheten uppgå till minst 30 %.

Approximativt fält för RF kabellös kommunikationsutrustning (IEC 61000-4-3)	w385 MHz; pulsmodulering: 18 Hz; 27 V/m 450 MHz, pulsmodulering: 18 Hz; 28 V/m 710, 745, 780 MHz; pulsmodulering: 217 Hz; 9 V/m 810, 870, 930 MHz; pulsmodulering: 18 Hz; 28 V/m 1720, 1845, 1970 MHz; pulsmodulering: 217 Hz; 28 V/m 2450 MHz; pulsmodulering: 217 Hz; 28 V/m; 5240, 5500, 5785 MHz; pulsmodulering: 217 Hz; 9 V/m	385 MHz; pulsmodulering: 18 Hz; 27 V/m 450 MHz, pulsmodulering: 18 Hz; 28 V/m 710, 745, 780 MHz; pulsmodulering: 217 Hz; 9 V/m 810, 870, 930 MHz; pulsmodulering: 18 Hz; 28 V/m 1720, 1845, 1970 MHz; pulsmodulering: 217 Hz; 28 V/m 2450 MHz; pulsmodulering: 217 Hz; 28 V/m; 5240, 5500, 5785 MHz; pulsmodulering: 217 Hz; 9 V/m	
Utstrålade RF-storstorheter enl. IEC 61000-4-3	80-2700 MHz; 1 kHz AM 80 %; 10 V/m	80-2700 MHz; 1 kHz AM 80 %; 10 V/m	
Snabba transienta elektriska störningsstorheter/ burst enl. IEC 61000-4-4	+ 2 kV för nätledningar + 1 kV för ingångs-/ utgångsledningar	+ 2 kV för nätledningar + 1 kV för ingångs-/ utgångsledningar	Kvaliteten för försörjningsspänningen ska motsvara en typisk kommersiell eller sjukhusmiljö.
Stötspänningar (surge) enl. IEC 61000-4-5	L-PE och N-PE: 2 kV L-N: 1 kV		Kvaliteten för försörjningsspänningen ska motsvara en typisk kommersiell eller sjukhusmiljö.

Nom. prestanda frekvens magnetisk fält enl. IEC 61000-4-8	30 A/m, 50 Hz och 60 Hz	30 A/m, 50 Hz och 60 Hz	Magnetfält vid nätfrekvensen ska motsvara typiska värden som förekommer i en kommersiell och sjukhusmiljö.

Riktlinjer och tillverkardeklaration – Elektromagnetisk immunitet			
Kortvarig spänningssänkning, korta avbrott samt variationer i försörjningsspänningen enl. IEC 61000-4-11	0 % UT för 0,5 period vid 8 fasvinklar 0 % UT för 1 period vid 0° 70 % UT för 25/30 period vid 0° 0 % UT för 250/300 period vid 0°	0 % UT för 0,5 period vid 8 fasvinklar 0 % UT för 1 period vid 0° 70 % UT för 25/30 period vid 0° 0 % UT för 250/300 period vid 0°	Kvaliteten för försörjningsspänningen ska motsvara en typisk kommersiell eller sjukhusmiljö. Om användaren av PODOLOG NOVA 3s behöver vidare funktioner när energiförsörjningen avbryts, rekommenderar vi att PODOLOG NOVA 3s ansluts till en avbrottsfri strömförsörjning eller ett batteri.
OBS! UT är nätväxelspänningen innan testnivån används			

Riktlinjer och tillverkardeklaration – Elektromagnetisk immunitet			
PODOLOG NOVA 3s är avsedd för drift i nedan angiven elektromagnetisk omgivning. Kunden eller användaren av PODOLOG NOVA 3s ska säkerställa att användningen endast sker i sådan användning.			
Störningstester	Störnings-tester	Överensstäm-melse	Riktlinjer för elektromagnetisk omgivning
Utstrålade HF-storstorheter enl. IEC 61000-4-6	3 Veff 150 kHz till 80 MHz	3 Veff 150 kHz till 80 MHz	När bärbar och mobil radioutrustning används ska avståndet till fotvårdsapparaten PODOLOG NOVA 3s inkl. ledningar inte underskrida rekommenderat skyddsavstånd som beräknats med en formel som är relevant för aktuell sändningsfrekvens.
Utstrålade HF-storstorheter enl. IEC 61000-4-3	3 V/m 80 MHz till 2,5 GHz	3 V/m 80 MHz till 2,5 GHz	Rekommenderat skyddsavstånd: $d=(3.5/V1)\sqrt{P}$ $d=(3.5/E1)\sqrt{P}$ $d=(7/V1)\sqrt{P}$ 80 MHz till 800 MHz 800 MHz till 2.5 GHz med P som nominell effekt från sändaren i watt (W) enl. uppgift från tillverkaren av sändaren och d som rekommenderat skyddsavstånd i meter (m).

			Fältstyrkan från stationära sändare ska vid alla frekvenser vara lägre än överensstämmelsenivån[b] enligt en undersökning på plats[a]. Störningar är möjliga inom omgivningen kring apparater som är försedda med följande symbol.

ANMÄRKNING 1: Vid 80 MHz och 800 MHz gäller det högre frekvensområdet.

ANMÄRKNING 2: Dessa riktlinjer kan inte tillämpas i alla fall. Spridningen av elektromagnetiska storheter påverkas av absorptioner och reflektioner från byggnader, föremål och människor.

a Fältstyrkan från stationära sändare, t ex basstationer för mobiltelefoni och Land Mobil Radio, amatörradiostationer, radiostationer på AM- och FM-band samt tv-stationer kan teoretiskt inte förutsägas. För att kunna bestämma den elektromagnetiska omgivningen vid stationära sändare, bör en studie vid användningsplatsen övervägas. Om den uppmätta fältstyrkan vid platsen där apparaten ska användas överskrider ovan nämnda överensstämmelsenivå, ska apparaten observeras så att den avsedda funktionen kan säkerställas. Om ovanliga egenskaper uppstår kan kompletterande åtgärder vara erforderliga, t ex en ändring eller en annan uppställningsplats för apparaten.

b Inom frekvensområdet 150 kHz till 80 MHz bör fältstyrkan vara lägre än 3 V/m.

Rekommenderade skyddsavstånd mellan bärbara och mobila HF-telekommunikationsapparater och PODOLOG NOVA 3s.			
PODOLOG NOVA 3s är avsedd för drift i nedan angiven elektromagnetisk omgivning. Kunden eller användaren av PODOLOG NOVA 3s kan bidra till att elektromagnetiska störningar undviks, genom att minimiavståndet mellan bärbara och mobila HF-telekommunikationsapparater (sändare) och PODOLOG NOVA 3s - beroende på avgiven effekt från kommunikationsapparaten - beaktas.			
Nominell effekt från sändaren i watt (W)		Skyddsavstånd beroende på sändningsfrekvens i meter (m)	
0,01	150 kHz till 80 MHz	80 MHz till 800 MHz	800 MHz till 2,5 GHz
0,1	$d = 1{,}20\sqrt{P}$	$d = 1{,}20\sqrt{P}$	$d = 2{,}33\sqrt{P}$
1	0,12	0,12	0,23
10	0,38	0,38	0,73
100	1,20	1,20	2,30
	3,80	3,80	7,30
	12,00	12,00	23,00
För sändare vars nominella effekt inte anges i ovanstående tabell kan avståndet bestämmas med formeln som hör till resp. kolumn, varvid P motsvarar den nominella effekten från sändaren i watt (W) enligt uppgift från tillverkaren av sändaren. ANMÄRKNING 1: Vid 80 MHz och 800 MHz gäller det högre frekvensområdet. ANMÄRKNING 2: Dessa riktlinjer kan inte tillämpas i alla fall. Spridningen av elektromagnetiska storheter påverkas av absorptioner och reflektioner från byggnader, föremål och människor.			

9. GARANTI

På denna produkt ges en garanti som uppgår till 2 år. Normalt slitage på ytor, lager, stickanslutningar, sugslang, spännanordningar osv och andra rörliga komponenter täcks inte av garantin.

Garantin gäller från det ursprungliga inköpsdatumet när den första kunden köpte produkten. Inköpsdatumet ska påvisas med kvitto eller liknande. Inom ramen av garantin kommer HELLMUT RUCK GmbH antingen att reparera defekta apparater utan kostnad inom Tyskland eller – på egen bedömning – ersätta sådana apparater. En förutsättning är en fraktfri returnering av den defekta produkten tillsammans med kvitto. Utanför Tyskland är de lokala representanterna ansvariga för reklamationer. Kontakta RUCK i förväg om du är osäker angående returneringen.

Garantin upphör att gälla om vi kan konstatera att störningarna har uppstått av felaktigt eller bristfällig installation eller hantering, att bruksanvisningen har åsidosatts, av yttre påverkan eller som följd av ej behöriga reparationer eller ändringar.

Garantin är begränsad till reparation eller byte av produkten. Vidare ansvar, särskilt förlorad omsättning eller inkomst, är uteslutet. Om det dock kan konstateras att det rör sig om en störning som inte täcks av garantin, eller om garantitiden har löpt ut, ska kunden stå för kostnaderna för kontroll och reparation.

Med reservation för ändringar och avvikelser från det tekniska utförandet.

10. AVFALLSHANTERING

MILJÖFAROR!

Felaktig avfallshantering utgör en fara för vår miljö.

>>> När PODOLOG NOVA 3s har nått slutet av sin livslängd ska den lämnas in till ett lokalt återvinnings- och insamlingsställe!

11. FAQ

11.1 APPARATEN KAN INTE SLÅS PÅ

Vänta i minst 4 sekunder efter att strömbrytaren på apparatens baksida har slagits på innan du trycker på standby-knappen på apparatens front. Håll standby-knappen intryckt i minst 2 sekunder. Om apparaten fortfarande inte kan slås på ska detta arbetssteg upprepas:

1. Slå ifrån/på strömbrytaren på apparatens baksida
2. Vänta i 4 sekunder
3. Håll standby-knappen intryckt i 2 sekunder

11.2 APPARATEN REAGERAR INTE LÄNGRE

Vridreglaget har satts fast, men trots detta kan apparaten inte manövreras, t ex glasskivan på manöverpanelen reagerar inte eller displayen förblir svart efter att apparaten har slagits på med standby-brytaren. Slå ifrån apparaten med nätströmbrytaren på baksidan. Vänta i 30 sekunder och slå sedan på igen. Tryck på standby-knappen. Därefter kan apparaten manövreras som vanligt.

11.3 STÄLLA IN SPRÅK OCH ARBETSOMRÅDE

Håll INFO-knappen intryckt i minst 5 sekunder. Därefter visas startbilden. Nu kan språk och arbetsområde ställas in. Dessutom kan påminnelsefunktionen för underhåll aktiveras, som används för att påminna dig om nästa anstående underhåll.
Drifttidsräknaren resp. resterande tids tills nästa underhåll krävs, vilket visas i INFOMENY, ändras inte vid denna inställning.

12. MÖJLIGA FELMEDDELANDEN PÅ DISPLAYEN

STÖRNINGSKLASS	MEDDELANDEN
VARNING	HANDSTYCKE: MOTORFEL!
VARNING	PUMP MOTORFEL!
VARNING	APPARATEN ÄR FÖR HET!
VARNING	GRÄNSTEMPERATUR, REDUCERA BELASTNINGEN!
INFO	EFTERKYLNING AKTIV!
INFO	ÖVERHETTNING, EFTERKYLNING AKTIV!
INFO	ÖVERHETTNING, FRÅNKOPPLING
INFO	VARNING ÖVERHETTNING, BYT FILTERPÅSE!
INFO	VARNING ÖVERHETTNING, BYT FILTERPÅSE! AVKYLNINGSFAS 15 MIN!

PRODUKTTIPS

TILL DIN PODOLOG NOVA 3s

Förkromad frästång

Känner du till problemet? Det går mycket svårt att ta ut den fina fissur-fräsen ur handstycket. Här får du hjälp: Med denna frästång har du alltid ett stadigt grepp om alla roterande instrument.

Videotips

I en användningsvideo visar vi hur frästången fungerar. Videon finns i vår nätbutik direkt intill produkten.

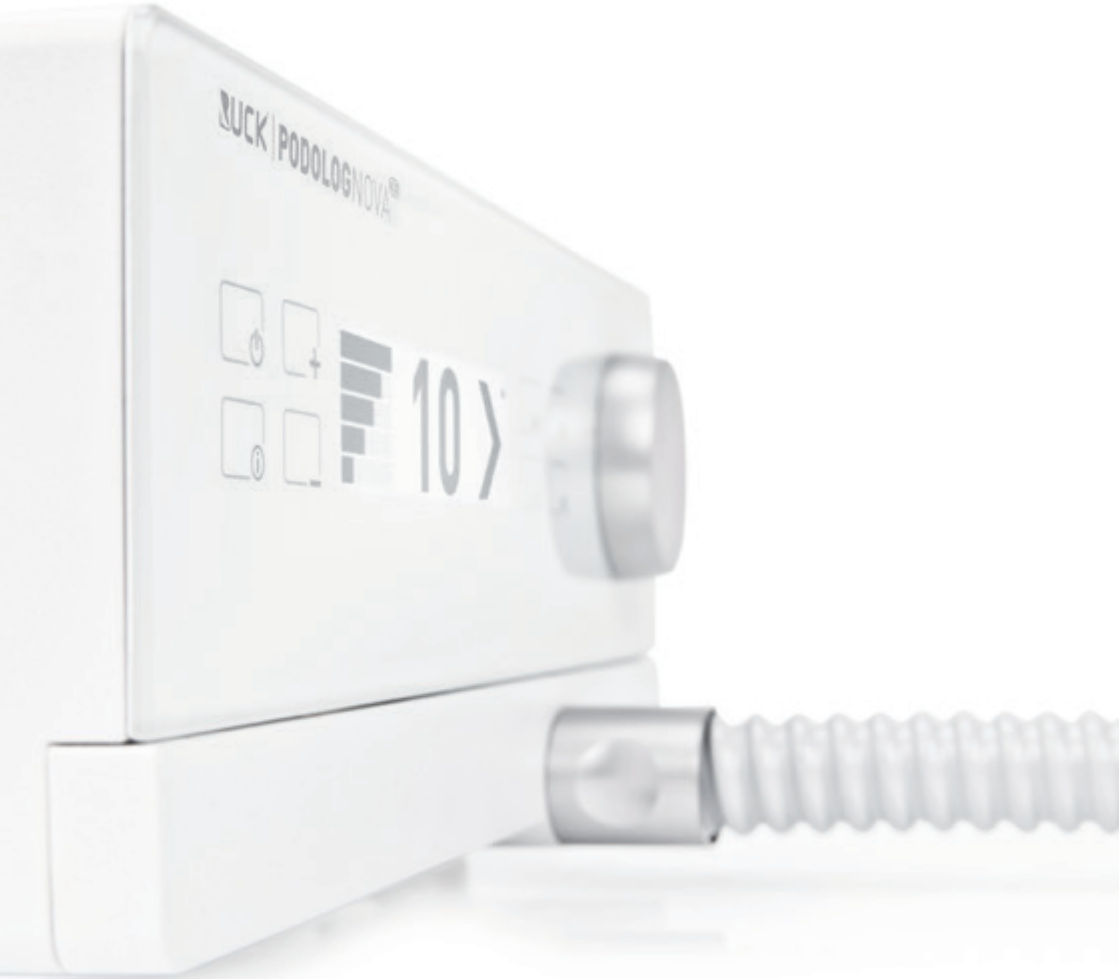

Säkerhets-, användnings- och hygienrekommendationerna från firman
Busch hittar du på vår webbplats:
https://qr.de/BuschSuH

Eller skanna helt enkelt in QR-koden:

RUCK®

FÜR FUSS UND PFLEGE

HELLMUT RUCK GmbH
Daimlerstrasse 23
D -75305 Neuenbürg
Tel. +49 (0)7082. 944 20
Fax +49 (0)7082. 944 22 22

e-post kontakt@hellmut-ruck.de
web **www.hellmut-ruck.de**