RUCK®

FÜR FUSS UND PFLEGE

RUCK | PODOLOGNOVA 3S

product design award 2013

CS

8011047 I Návod k obsluze PODOLOG NOVA 3s | REV 03
Revidov.no 11.03.2021

CE 0483

- Diese Gebrauchsanweisung können Sie in weiteren Sprachen unter nachfolgendem Link herunterladen oder telefonisch anfordern.
- Tämän käyttöohjeen voitte ladata useilla eri kielillä seuraavasta linkistä tai pyytää tietoja puhelimitse.
- Puede descargar este manual en diferentes idiomas en el siguiente enlace o bien solicitarlo por teléfono.
- Instrukcje te mogą być pobierane w innych językach pod poniższym linkiem lub telefonicznie
- Tento návod je také k dispozici v jiných jazycích. Použijte prosím následující odkaz ke stažení návodu nebo si je vyžádejte telefonicky.
- Šo lietošanas instrukciju citās valodās iespējams lejuplādēt zemāk norādītajā saitē vai pieprasīt telefoniski.
- This manual is also available in other languages. Please use the following link to download the manual or request it on the phone.
- Questo manuale è disponibile anche in altre lingua. Lo si può scaricare utilizzando il seguente link o richiederlo per telefono.
- 此說明書另有提供其他國家語言，請點擊此連結下載檔案，或透過電話詢問下載亦可。
- Navodila za uporabo lahko v številnih jezikih pridobite na sledeči povezavi ali naročite prek telefona
- Acest manual este disponibil si in alte versiuni de limba. Accesati link-ul urmator pentru a descarca manualul sau il puteti solicita telefonic.
- Вы можете загрузить руководства по эксплуатации на других языках кликнув на ссылку или запросив по телефону.
- Τις οδηγίες χρήσεως μπορείτε να τις βρείτε και σε άλλες γλώσσες, πατώντας στο παρακάτω link για να τις κατεβάσετε ή να τις ζητήσετε τηλεφωνικώς.
- U kunt de gebruiksaanwijzing in diverse talen downloaden onder de volgende link. Ook kunt u deze telefonisch aanvragen.
- Ce manuel d'utilisation est disponible aussi en autre langues. Veuillez utiliser le lien suivant pour le télécharger ou demandez-le par téléphone.
- Bu kullanım kılavuzunu farklı dillerdede aşağıdaki bağlantıdan indirebilir yada telefon ile istiyebilirsiniz.
- Atsisiųskite instrukcija lietuvių kalbą paspaudę šią nuorodą, arba paskambinę telefonu.
- A használati útmutatót magyar nyelven a következő linkről tudja tölteni, vagy kérheti telefonon.
- ופלטב |תוא שקבל וא אבה קנילב תופסוד תופשב הלעפהה תוארוה תא דיריוהל לכות.
- 여러 언어로 된 본 사용설명서를 다음 링크에서 다운로드하시거나 전화로 요청하실 수 있습니다.
- Hægt er að sækja þessar notkunarleiðbeiningar á öðrum tungumálum með eftirfarandi tengli eða panta þær símleiðis
- Ezen kezelési útmutató további nyelveken a következő linken keresztül tölthető le, vagy telefonon megkérhető
- この取扱説明書はその他の言語でも以下のリンクでダウンロードしていただくことが可能です。またはお電 話でお問い合わせいただければご案内申し上げます。
- Denne brugsanvisning kan du downloade på flere sprog på efterfølgende link eller bestille telefonisk
- Denna bruksanvisning på andra språk kan du antingen ladda ned från följande länk eller beställa på telefon
- Цю інструкцію по експлуатації на інших мовах ви можете завантажити за нижчевказаним посиланням на сайт або запросити по телефону

1. www.hellmut-ruck.de
2. hledaný výraz: "1140001"
3. Downloads

HELLMUT RUCK GmbH | Daimlerstraße 23 | D-75305 Neuenbürg
web www.hellmut-ruck.de | telefon +49 (0)7082. 944 20 | fax +49 (0)7082. 944 22 22

Copyright
© 2021 HELLMUT RUCK GmbH. Všechna práva vyhrazena. Bez předchozího písemného souhlasu společnosti HELLMUT RUCK GMBH nesmí být tento dokument kopírován, upravován, rozmnožován ani překládán.

Vážená zákaznice, vážený zákazníku,

koupí přístroje PODOLOG NOVA 3s jste získali přístroj na pedikúru, jehož funkčnost a výkon jsou zcela jedinečné. Tento přístroj byl důsledně vyvinut dle poznatků z praxe - pro praktické využití. Více než 90 let odbornosti a znalostí v oblasti péče o nohy je znát na mnoha detailech této novinky.
"Vnitřní krása" přesvědčí patentovaným a extrémně účinným odsáváním, bezúdržbovými mikromotory s vysokým rozsahem otáček, nulovými vibracemi a dlouhou životností. Je to nejtišší přístroj na trhu - důležitá vlastnost pro komunikaci mezi pacientem a terapeutem. Pro ambulantní použití je hmotnost významným faktorem. Byla opět snížena a činí asi o 1 kg méně něž hmotnost srovnatelných zařízení.
Inovativní ergonomie vyplývá z optimalizovaného násadce, který je filigránský, lehký a "padne do ruky". Kapacitní prosklené ovládací pole nabízí nejjednodušší a intuitivní ovládání. Magnetický otočný regulátor pro nastavení otáček je snímatelný a čelní plochu lze proto jednoduše desinfikovat. Přehledný displej poskytuje informace nejen o aktuálním stavu, ale nabízí také možnost postupného ilustrovaného návodu cyklu čištění upínací jednotky v násadci. Profesionálně vytvořený, do detailu promyšlený. V tom tkví podstata přístroje PODOLOG NOVA 3s.

Svým jménem a dvouletou zárukou ručíme za to, že se z tohoto přístroje budete radovat mnoho let.
Přístroj na pedikúru PODOLOG NOVA 3s je vyroben dle směrnice 93/42 EHS o zdravotnických prostředcích.

Před uvedením do provozu si prosím pozorně pročtěte tento návod k obsluze. Tento návod je součástí dohody o používání přístroje, pomáhá vyvarovat se chyb při obsluze a měli byste jej uschovat v blízkosti přístroje.

Přejeme vám při vaší zodpovědné práci mnoho úspěchů a pohody.

VAŠE SPOLEČNOST HELLMUT RUCK GmbH

QUALITÄT SEIT MEHR ALS 90 JAHREN
WARRANTY 2 YEARS
MADE IN GERMANY

Medizinprodukt
Richtlinie 93/42 EWG Klasse 2a

1. POPIS PŘÍSTROJE 7

1.1 Přední strana přístroje 7

1.2 Zadní strana přístroje 8

1.3 Vysvětlení použitých značek a symbolů 9
1.3.1 Na přístroji a na přepravním obalu 9
1.3.2 V návodu k obsluze 10

1.4 Prohlášení k tomuto návodu k obsluze 10

1.5 Rozsah dodávky 10

1.6 Obal 11

1.7 Recyklace 11

2. POUŽÍVÁNÍ V SOULADU S URČENÍM 11

3. OCHRANA PERSONÁLU A PACIENTŮ 12

3.1 Požadavky na provozovatele 12

3.2 Ochrana personálu a pacientů 12

3.3 Možná rizika pro pacienty 13
3.3.1 Ohrožení ubíraným materiálem 13
3.3.2 Riziko alergie 13
3.3.3 Ohrožení pohyblivými díly 13

3.4 Možná rizika pro uživatele 14
3.4.1 Ohrožení ubíraným materiálem 14
3.4.2 Riziko alergie 14
3.4.3 Ohrožení pohyblivými díly 14

4. UVEDENÍ DO PROVOZU 15

4.1 Technická bezpečnost 15

5 OBSLUHA 18

5.1 Příprava na provoz 20
5.1.1 Vložení rotačního nástroje 21
5.1.2 Zapnutí přístroje PODOLOG NOVA 3s 22
5.1.3 Zapnutí násadce 24
5.1.4 Vypnutí násadce 24
5.1.5 Vypnutí přístroje PODOLOG NOVA 3s 25

5.2 Nastavení 25
5.2.1 Otáčky motoru násadce 25
5.2.2 Sejmutí magnetického kolečka 26
5.2.3 Směr otáčení vpravo/vlevo 26
5.2.4 Změna směru otáčení 27
5.2.5 Volba sacího výkonu 27
5.2.6 Uložení nastavení 28

5.3 Výměna nástroje 29

5.4 Ergonomické držení násadce 29
5.4.1 Držení jako pero 29
5.4.2 Uchopení seshora 30

5.5 Informační nabídka 30
5.5.1 Výměna filtru 31
5.5.2 Zobrazení dalšího termínu údržby 31
5.5.3 Zapnutí připomenutí údržby 32

5.6 Výměna filtru 33
5.6.1 Výměna prachového filtračního sáčku 33
5.6.2 Kde získáte nové prachové filtrační sáčky? 35

5.7 Čištění jednotky motoru 36
5.7.1 Uvolnění pouzdra 36
5.7.2 Pohodlné čištění motorové jednotky 36

5.8 Výměna výměnného upínacího pouzdra 37

6. ÚDRŽBA, ČIŠTĚNÍ A DEZINFEKCE 37

6.1 Údržba servisem společnosti RUCK....37

6.2 Čistění a desinfekce....37

7. PŘÍSLUŠENSTVÍ A NÁHRADNÍ DÍLY 38

7.1 Nástroje....38

7.2 Prachové filtrační sáčky....38

8. TECHNICKÉ ÚDAJE (VČ. VÝSLEDKŮ ZKOUŠKY ELEKTROMAGNETICKÉ KOMPATIBILITY)....40

8.1 Okolní podmínky....41

8.2 Informace o elektromagnetické kompatibilitě....42

9. ZÁRUKA....49

10. LIKVIDACE....49

11. FAQ / NEJČASTĚJŠÍ OTÁZKY....50

11.1 Přístroj nelze zapnout 50

11.2 Přístroj nereaguje....50

11.3 Nastavení nového jazyka a oboru činnosti 50

12. MOŽNÁ CHYBOVÁ HLÁŠENÍ NA DISPLEJI 50

1. POPIS PŘÍSTROJE

1.1 PŘEDNÍ STRANA PŘÍSTROJE

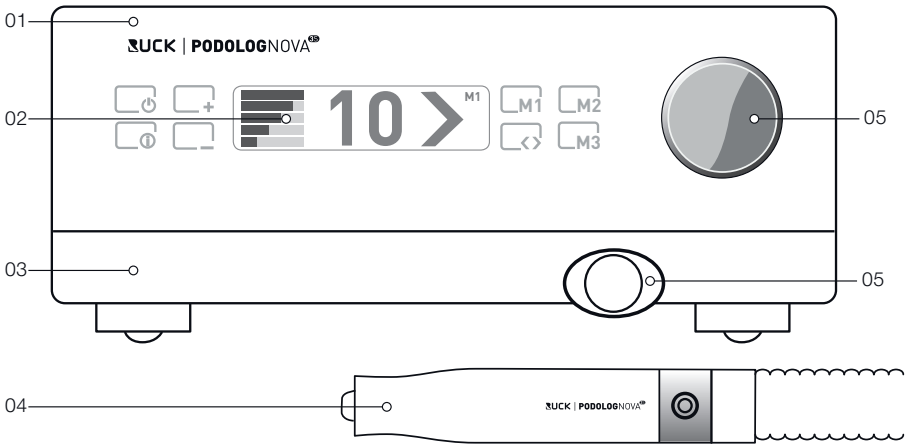

01 Řídicí jednotka

02 Displej

03 Přihrádka se sáčkem s filtrem na prach

04 Násadec

05 Magnetické otočné kolečko

06 Hadicová přípojka

1.2 ZADNÍ STRANA PŘÍSTROJE

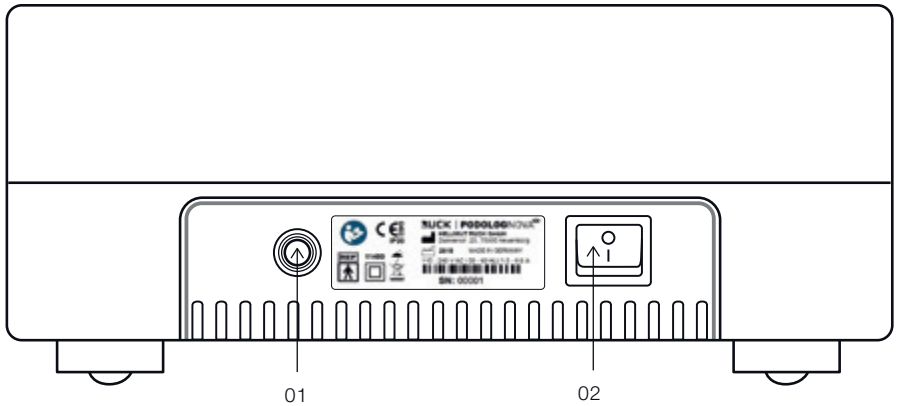

01 Síťový kabel

02 Síťový vypínač (zap./vyp.)

O = OFF (síťový vypínač vypnutý)

I = ON (síťový vypínač zapnutý)

V případě poškození síťového kabelu odpojte přístroj ze sítě a dále jej nepoužívejte.

Poškozený síťový kabel je oprávněna vyměnit jen oprávněná a kvalifikovaná osoba.

1.3 VYSVĚTLENÍ POUŽITÝCH ZNAČEK A SYMBOLŮ

1.3.1 Na přístroji a na přepravním obalu

Přístroj ochranné třídy II

Aplikační část typu BF

Dbejte pokynů v návodu k obsluze

První číslice	Ochrana před nebezpečným dotykem	Ochrana proti vniknutí cizích předmětů	Druhá číslice	Ochrana před vniknutím vody
0	Bez zvláštní ochrany		0	Bez zvláštní ochrany
1	Proti velkým částem těla	Velké předměty o průměru > 50 mm	1	Chráněno proti kolmo kapající vodě
2	Proti prstům nebo podobně velkým předmětům	Malé předměty o průměru > 12 mm	2	Proti šikmo kapající vodě (s odchylkou až 15° od svislice)

Chraňte před mokrem a vlhkostí

1.3.2 V NÁVODU K OBSLUZE

Pozor! Tento symbol označuje nebezpečí pro člověka či pro přístroj.
V každém případě je nutné se jím řídit.

Tento symbol označuje užitečná upozornění.
Na tomto místě jsou uvedeny další informace k obsluze přístroje PODOLOG NOVA 3s .

1.4 PROHLÁŠENÍ K TOMUTO NÁVODU K OBSLUZE

Společnost Hellmut Ruck GmbH si vyhrazuje veškerá práva měnit a doplňovat tento návod k obsluze. Společnost Hellmut Ruck GmbH vynaložila veliké úsilí na to, aby se v tomto návodu k obsluze nevyskytovaly nepřesnosti nebo opomenutí. Pokud zjistíte nějakou chybu nebo nepřesnosti, informujte nás prosím. Společnost Hellmut Ruck GmbH nicméně nenese žádnou odpovědnost za chyby v tomto návodu k obsluze a z toho vyplývající následné škody, které vzniknou v důsledku poskytnutí tohoto návodu k obsluze, nebo jeho použití během používání výrobku.

Poskytování tohoto návodu k obsluze třetím osobám a jeho doplňování není dovoleno, pokud to není výslovně schváleno společnosti Hellmut Ruck GmbH.

1.5 ROZSAH DODÁVKY

Než přístroj PODOLOG NOVA 3s uvedete do provozu, přečtěte si prosím tento návod k obsluze. Je součástí zdravotnického prostředku a měli byste jej uschovat v blízkosti přístroje. Zkontrolujte prosím úplnost dodávky.

Dodávka obsahuje:

Ovládací přístroj PODOLOG NOVA 3s
Násadec s hadicí a zásuvkou
1 ks prachového filtračního sáčku
1 návod k použití
1 průkaz k zařízení
1 střídavé upínací pouzdro pro PODOLOG NOVA 3s (obj. Č. 1106701)
1 návod k výměně střídavého sklíčidla

1.6 OBAL

Obal chrání zařízení před poškozením během přepravy. Obalové materiály jsou vybrány dle ekologického hlediska a způsobu likvidace a jsou recyklovatelné.
Obal (lepenkovou krabici, polyethylenový sáček, díly z PU pěny) si, prosím, uschovejte, jestliže nám budete chtít zaslat výrobek za účelem provedení údržby.

1.7 RECYKLACE

Použitá zařízení musejí být likvidována jako elektronický odpad a nepatří do domovního odpadu. Plné prachové sáčky odkládejte do zbytkového odpadu.
Prosím dodržujte předpisy vašeho místního systému likvidace odpadů.

Za tímto účelem dodržujte specifika dané země.

2. POUŽÍVÁNÍ V SOULADU S URČENÍM

Přístroj na pedikúru PODOLOG NOVA 3s uvádí do pohybu rotační nástroje, jako frézy a brusné kotoučky, s jejichž pomocí lze brousit kůži nebo nehty. Přístroj je určen pro použití v následujících oblastech činností:

Podologie (lékařská péče o nohy), úkony alternativní a komplementární medicíny a kosmetická péče o nohy. Výrobek není určen pro použití laikem.

Použití v jiných oborech je na vlastní riziko a může být nebezpečné. Neodborné použití může mít za následek zranění osob a poškození věcí.

Výrobce neručí za škody, které vzniknou používáním přístroje v rozporu s jeho určením nebo chybnou obsluhou.

V případě neodborného používání nebo otevření přístroje zanikají veškeré nároky plynoucí ze záruky.

Nejsou povoleny žádné změny, úpravy přístroje a ani jeho příslušenství. V případě opravy je nutno zopakovat
požadované bezpečnostní zkoušky.

Rotační nástroje bez označení CE se nesmějí používat k podologické / lékařské aplikaci v kombinaci s tímto přístrojem.

3. OCHRANA PERSONÁLU A PACIENTŮ

Při odborném zacházení s přístrojem PODOLOG NOVA 3s v souladu s určením se riziko ohrožení osob omezuje na níže uvedené body.

3.1 POŽADAVKY NA PROVOZOVATELE

Přístroj na pedikúru PODOLOG NOVA 3s může být uveden do provozu pouze podology, pedikéry, kosmetičkami, nehtovými designéry nebo lékaři, které jsou odpovídajícím způsobem seznámeny s pracovním postupem a mají odpovídající vzdělání.

3.2 OCHRANA PERSONÁLU A PACIENTŮ

Za účelem zajištění ochrany uživatelů, pacientů a třetích osob dbejte následujících bodů:

- Lze používat výhradně vysoce kvalitní otáčivé nástroje v souladu s normou DIN EN ISO 1797-1 s normovanou stopkou o Ø 2,35 mm, válcovitého tvaru, TYP č. 2. U používaných rotačních nástrojů dbejte pokynů výrobce, zejména ohledně maximálních otáček a péče o nástroje (čištění, dezinfekce a sterilizace). Další informace naleznete v aktuální příručce společnosti HELLMUT RUCK GmbH v rubrice „Rotierende Instrumente – Rotační nástroje“.
- Obsluha musí během aplikace používat ochranné brýle a ochranu úst a nosu. Dlouhé vlasy si svažte, nebo používejte ochranu vlasů.
- Během ošetřování dbejte toho, aby se do ošetřované oblasti nemohly dostat předměty, které mohou být zachyceny rotujícími částmi.

3.3 MOŽNÁ RIZIKA PRO PACIENTY

Technologie odsávání prachu s možným obsahem choroboplodných zárodků významným

způsobem snižuje riziko ohrožení přenosnými choroboplodnými zárodky (mikroorganismy). Pravidelným a pečlivým zjišťováním anamnézy lze hrozící rizika infekce včas rozpoznat.

Ohrožení pacientů vdechnutím je sníženo na minimum a ošetření pacientů s oslabenou imunitou je třeba vždy zdůvodnit. Přesto platí pro obsluhu povinnost používání ochrany úst, nosu a ochranných rukavic při práci.

V případě, že se provádí ošetření částí těla, kde mohou být zárodky, je nutné v dalším pracovním kroku ošetřit čisté oblasti kůže a nehtů pomocí vydesinfikovaných/sterilních nástrojů.

3.3.1 OHROŽENÍ UBÍRANÝM MATERIÁLEM

Ohrožení odlétajícími částicemi (fragmenty nehtů nebo částmi hrubozrnného brusného povrchu) je považováno za nízké vzhledem k dostatečné vzdálenosti od ošetřované oblasti. Případné vdechování brusného prachu s obsahem choroboplodných zárodků je minimalizováno efektivní technologií odsávání přístroje PODOLOG NOVA 3s. Důkladné antiseptické vyčištění kůže před ošetřením může dále snížit riziko infekce.

3.3.2 RIZIKO ALERGIE

Vzhledem k tomu, že pacient obvykle nepřichází do styku s povrchem přístroje PODOLOG

NOVA 3s, může riziko představovat nanejvýš alergická predispozice na součásti rotačních nástrojů. Vzhledem k velmi krátké době kontaktu (do 30 minut) je však toto riziko minimální.

3.3.3 OHROŽENÍ POHYBLIVÝMI DÍLY

Při vysokých otáčkách a velkém přítlaku může dojít ke vzniku nežádoucího tepla v ošetřované oblasti. V nejhorším případě může dojít k poškození dané tkáně teplem.
Náhlé pohyby pacienta nebo nepozornost uživatele mohou zapříčinit nechtěnou penetraci pokožky. Při správném používání a neustálé vizuální kontrole je však toto riziko nízké.

Pozor! Bezpodmínečně zamezte penetraci kůže.

3.4 MOŽNÁ RIZIKA PRO UŽIVATELE

Technologie odsávání prachu s možným obsahem choroboplodných zárodků významným způsobem snižuje riziko ohrožení přenosnými choroboplodnými zárodky (mikroorganismy). Ohrožení obsluhy v důsledku vdechování je omezeno na minimum.

Z hygienických důvodů doporučujeme používání ochrany obličeje a úst.

3.4.1 OHROŽENÍ UBÍRANÝM MATERIÁLEM

Odlétající částice (fragmenty nehtů, části brusného povrchu) a prach představují nebezpečí kvůli malé vzdálenosti od ošetřované oblasti.
Za účelem minimalizace tohoto rizika je uživatel povinen používat během ošetřování ochranné brýle a ochranu úst a nosu.

3.4.2 RIZIKO ALERGIE

Nelze vyloučit vznik alergické reakce na materiál násadce, je však minimální. Používání jednorázových rukavic se doporučuje také z hygienických důvodů.

3.4.3 OHROŽENÍ POHYBLIVÝMI DÍLY

Vlasy, šperky a oblečení se mohou zachytit v rotujících částech. Za účelem zamezení zranění si dlouhé vlasy svažte, nebo používejte ochranu vlasů. Šperky byste neměli nosit také z hygienických důvodů. Zvolte takový pracovní oděv, který se nemůže zachytit v nástroji.

4. UVEDENÍ DO PROVOZU

4.1 TECHNICKÁ BEZPEČNOST

- Před prvním použitím prověřte, zda se shoduje druh proudu a síťové napětí s údaji na typovém štítku.
- Řídicí jednotku umístěte na rovnou, stabilní podložku.
- Dbejte toho, aby při instalaci přístroje zůstaly vzduchové štěrbiny přístroje volné.
- Zamezte poškození síťového kabelu v důsledku přiskřípnutí, ohnutí nebo prodře ní o ostré hrany.
- Přístrojem nenasávejte kapaliny.
- Chraňte přístroj před jakoukoli vlhkostí, která by mohla proniknout dovnitř. Vlh kost v přístroji zvyšuje nebezpečí úrazu elektrickým proudem!
- Před každým čištěním /údržbou přístroj vypněte a vytáhněte zástrčku ze sítě.
- Nikdy neponořujte přístroj do vody ani jiných kapalin.
- V případě poškození nebo poruchy funkce zařízení nebo hadice musíte okamži tě vytáhnout zástrčku ze sítě.
- Opravy mohou provádět jen oprávněné a kvalifikované osoby.
- V případě otevření přístroje zanikají nároky plynoucí ze záruky!
- Použitelné nástroje, viz kapitola 7.1.
- PODOLOG NOVA 3s je SAMOSTATNÝ přístroj. Za účelem zamezení elektromag netického rušení se předpokládá, že nebude použitý v kombinaci s jinými přístro ji. Přístroj byste neměli umisťovat v bezprostřední blízkosti jiných přístrojů nebo s nimi. Musíte-li tak učinit, prověřte, zda přístroj používáte v souladu s jeho urče ním.

Použití jiného než předepsaného příslušenství a náhradních dílů může vést ke zvýšení vyzařování nebo snížení odolnosti proti rušení.

Na základě EN 60601-1-2 o elektromagnetické kompatibilitě elektrických zdravotnických prostředků, musíme zdůraznit, že:
• elektrické zdravotnické přístroje podléhají zvláštním preventivním opatřením, které se týkají elektromagnetické kompatibility, a musejí být přijata v souladu s požadavky této příručky v provozu.
• přenosné mobilní a vysokofrekvenční komunikační zařízení (včetně příslušenství, jako např. anténní kabely a externí antény), mohou ovlivňovat lékařské elektrické přístroje. Tato zařízení byste měli provozovat v minimální vzdálenosti 30 cm od přístroje PODOLOG NOVA 3s a jeho částí.
V jiném případě nelze vyloučit snížení výkonu přístroje.
Viz také: 8.2 Údaje o elektromagnetické kompatibilitě podle normy EN 60601-1-2

Kritéria shody pro odolnost proti rušení platí pro všechny omezení funkčnosti.

Nebezpečí uškrcení hadicí nástavce a síťovým kabelem. Přístroj umístěte mimo dosah dětí.

U potřebného příslušenství (drobné díly), např. fréz, hrozí nebezpečí polknutí. Přístroj umístěte mimo dosah dětí.

Pro přepravu mezi aplikacemi používejte obal, který je pro přístroj určený, abyste jej ochránili před mechanickým poškozením a vlhkem.

Použití příslušenství, měničů kmitočtu a kabelů, které nejsou specifikovány nebo dodávány výrobcem přístroje, může vést ke zvýšení elektromagnetických emisí,- odolnosti proti rušení a poruchám funkce.

Při domácím použití může dojít k poškození síťového kabelu například zvířaty, čímž může vzniknout nebezpečí.
Pravidelně, prosím, kontrolujte poškození síťového kabelu a v případě poškození jej odpojte ze sítě.

Při domácím použití hrozí nebezpečí, že s přístrojem budou manipulovat děti. Přístroj umístěte mimo dosah dětí.

Přístroj chraňte před napadením škůdci pravidelnými kontrolami a případným vyčištěním.

Dodržujte pokyny pro provoz a přepravu přístroje.

Zajistěte, aby síťová zástrčka byla za účelem odpojení ze sítě snadno přístupná. Síťová zástrčka představuje zařízení, oddělující přístroj od napájecí sítě.

5. OBSLUHA

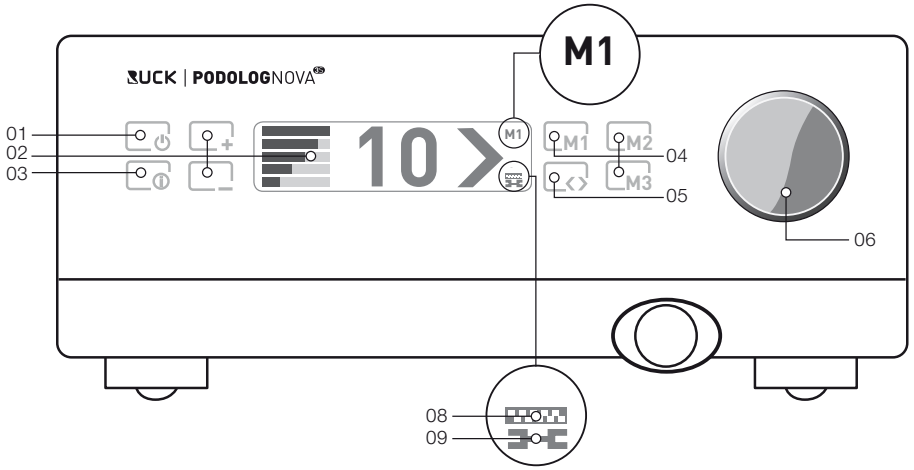

01	Tlačítko pohotovostního režimu	Zapnutí příp. vypnutí pohotovostního režimu
02	Nastavení sacího výkonu	[+] zvýšení sacího výkonu nebo [-] jeho sníže ní. Výkon je zobrazen na displeji.
03	Informační nabídka	Tato nabídka vám umožňuje například spustit čištění násadce nebo se informovat o nejbližší výměně filtru nebo termínu údržby. Pro změnu základních nastavení stiskněte a přidržujte po dobu 5 sekund (např změna jazyka).
04	Paměťová tlačítka pro nastavení	Můžete uložit tři různé kombinace otáček/ směru otáčení/výkonu odsávání. Na displeji se zobrazí číslo paměti (04.1). [M1] [M2] jsou nutné při výměně filtru.
05	Pravý/levý chod	Nastavuje pravotočivý nebo levotočivý chod nástroje.
06	Magnetický otočný regulátor	Umožňuje nastavení otáček v krocích po 1000. Aktuální hodnota otáček je zobrazena na displeji (07.1). Po odejmutí otočného regulátoru dojde k zablokování všech tlačítek.
07	Výměna prachového filtračního sáčku	Symbol se zobrazí jako připomínka nadcházejí cívýměny prachového filtračního sáčku.
08	Ukazatel servisu	Symbol se zobrazí jako připomínka nadcházející údržby.

8011047 I Návod k obsluze PODOLOG NOVA 3s | REV 03 | Revidov.no 11.03.2021

5.1 PŘÍPRAVA NA PROVOZ

- Zatažením za hadicovou přípojku otevřete zásuvku s prachovým filtračním sáčkem.
- Zkontrolujte, zda je vložen přiložený prachový filtrační sáček*.
- Zasunutím zásuvku opět uzavřete.
- Zapněte síťový vypínač (nachází se na zadní straně přístroje) pro uvedení do pohotovostního režimu. Nyní počkejte asi 3 sekundy před stisknutím pohotovostního tlačítka na proskleném čelu přístroje.

○ = OFF (síťový vypínač vypnutý) | = ON (síťový vypínač zapnutý)

= Zap./vyp. pohotovostního tlačítka

* Není-li tomu tak, zasuňte prachový filtrační sáček do pouzdra, viz strana 32.

V žádném případě nepracujte bez prachového filtračního sáčku.

Zásuvka s prachovým filtračním sáčkem musí být během provozu vždy zavřená. Přístroj PODOLOG NOVA 3s se v případě otevření zásuvky sám vypne.

Práce není dovolena, pokud je prachový sáček plný. Všímejte si symbolu výměny prachového filtru na displeji (viz 5.5.2).

5.1.1 VLOŽENÍ ROTAČNÍHO NÁSTROJE

Rotační nástroj, který potřebujete pro vaši práci (brusný kotouček/frézu), vložte do otvoru násadce.

Nástroj stačí
jen zasunout
(rychloupínací pouzdro).

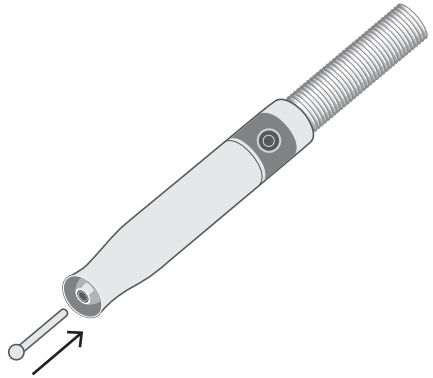

Stopka nástroje musí být zastrčena až na doraz.

Použité frézy nesmějí vykazovat nevyváženost nebo jiné vady.
Nedodržením těchto pokynů může dojít ke zranění pacienta a uložení násadce.

5.1.2 ZAPNUTÍ PŘÍSTROJE PODOLOG NOVA 3s

Stiskněte tlačítko pohotovostního režimu.

Přístroj PODOLOG NOVA 3s nyní zapnut a připraven k provozu.
Při prvním zapnutí je v přístroji PODOLOG NOVA 3s nutno nastavit váš jazyk a činnost. Kromě toho můžete aktivovat službu připomenutí údržby, která vás pohodlně upozorní na další nadcházející údržbu. Porovnejte za tímto účelem také část ÚDRŽBA A ČISTĚNÍ. Krok za krokem budete provedeni úvodní nabídkou. Vaše zadání potvrďte na konci tlačítkem [M1].

Zobrazení na displeji při prvním použití přístroje PODOLOG NOVA 3s:

Pokud budete chtít v budoucnu změnit nastavení v úvodní nabídce, stiskněte a přidržujte tlačítko(i) po dobu 5 sekund.

5.1.3 ZAPNUTÍ NÁSADCE

Nastavte požadované otáčky nástroje otáčením otočného regulátoru. Hodnota na displeji x 1000 se rovná otáčkám (ot./min). Uchopte násadec do ruky a stiskněte jemně spínač na jeho zadním konci.

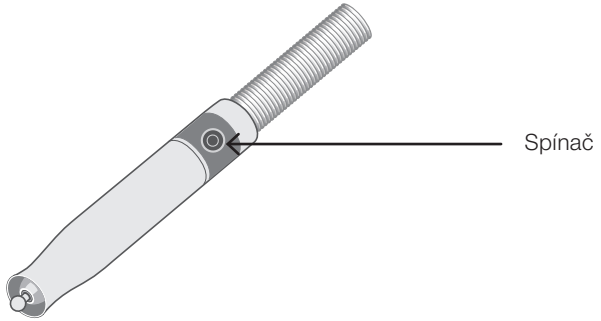

Motorek se otáčí dle nastavených otáček a vy můžete začít s prací.

Nastavené otáčky nesmějí být vyšší než maximální přípustné otáčky Vašeho nástroje.

5.1.4 VYPNUTÍ NÁSADCE

Při zapnutém motoru stiskněte jemně spínač na zadním konci násadce.

Motor se vypne, můžete přerušit práci a násadec vložit do držáku, který je za tímto účelem k dispozici.

5.1.5 VYPNUTÍ PŘÍSTROJE PODOLOG NOVA 3

Stiskněte tlačítko pohotovostního režimu. Přístroj PODOLOG NOVA 3s je nyní vypnutý a nachází se v pohotovostním režimu.
Chcete-li přístroj zcela vypnout, přepněte hlavní vypínač do polohy.

Zajistěte, aby síťová zástrčka byla za účelem odpojení ze sítě snadno přístupná. Síťová zástrčka představuje zařízení, oddělující přístroj od napájecí sítě.

Pokud přístroj PODOLOG NOVA 3s nepoužíváte po dobu jedné hodiny, automaticky přepne do úsporného režimu a opět zapnout jej lze jednoduše stisknutím pohotovostního tlačítka.

5.2 NASTAVENÍ

5.2.1 OTÁČKY MOTORU NÁSADCE

Otáčky vhodné pro daný nástroj se nastavují otočným regulátorem.

Otočení ve směru hodinových ručiček	– otáčky se zvýší	max. otáčky: 40 000 ot/min
Otočení proti směru hodinových ručiček	– otáčky se sníží	min. otáčky: 5 000 ot/min

Po zapnutí začne nástroj rotovat s naposledy nastavenými otáčkami.

U větších fréz je optimální počet otáček v rozsahu
8 000–12 000 otáček.

Nastavené otáčky nesmějí být vyšší než maximální přípustné otáčky Vašeho nástroje.

5.2.2 SEJMUTÍ MAGNETICKÉHO KOLEČKA

Za účelem čištění skleněného čela přístroje můžete n
Tlačítka proskleného ovládacího pole budou
nyní zablokována.

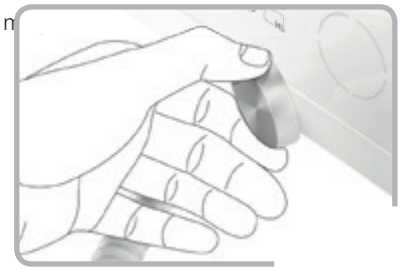

Současně stiskněte tlačítko [i] a [M3] po dobu 5 sekund, abyste otáčky mohli nastavit bez regulátoru otáček přímo na proskleném ovládacím poli. Po vypnutí přístroje však budete muset tento postup zopakovat.

V kapitole „Rotierende Instrumente - Rotační nástroje“ v hlavním katalogu společnosti HELLMUT RUCK GmbH najdete všechny frézy a brusné kotoučky a jejich maximální povolené otáčky.

5.2.3 SMĚR OTÁČENÍ VPRAVO/VLEVO

Vaše nástroje můžete nechat otáčet doprava nebo doleva v závislosti na tom, s jakým nástrojem právě pracujete, nebo zda jste levák nebo pravák.

Šipka znázorňuje směr otáčení. pravotočivý chod

Šipka ukazující směrem doprava - pravotočivý chod

Šipka ukazující směrem doleva – levotočivý chod

5.2.4 Změna směru otáčení

Směr otáčení je možné změnit během provozu.

Stiskněte lehce tlačítko se šipkou. Nastavené otáčky motoru se automaticky vrátí na hodnotu nula a směr otáčení se změní. Motor se rozběhne opět na hodnotu nastavených otáček.

5.2.5 VOLBA SACÍHO VÝKONU

Velikost sacího výkonu můžete přizpůsobit dané situaci.

Několikanásobné stisknutí tlačítka [-] sníží sací výkon. Několikanásobné stisknutí tlačítka [+] zvýší sací výkon. Přidržování příslušného tlačítka reguluje výkon v požadovaném směru.

Pro odsávání je k dispozici pět výkonnostních stupňů.

5.2.6 ULOŽENÍ NASTAVENÍ

M1 M2 M3

Z důvodu usnadnění vaší práce si můžete uložit až tři různá nastavení otáček, směru otáčení a sacího výkonu. Tlačítky [M1], [M2] a [M3] si uložíte a aktivujete zvolená nastavení.

Otočným regulátorem nastavte zvolené otáčky. Zvolte pravotočivý nebo levotočivý chod. Zvolte sací výkon. Příslušné tlačítko [M1], [M2] nebo [M3] stiskněte po dobu přibližně dvou sekund.

Na displeji se objeví nápis „Nastavení uloženo“.

Krátkým stisknutím tlačítka [M1], [M2] nebo [M3] vyvoláte nastavení, které je uloženo pod tímto tlačítkem.

Během provozu je možné kdykoliv provést přepnutí nastavení.

Nastavené otáčky nesmějí být vyšší než maximální přípustné otáčky Vašeho nástroje.

5.3 VÝMĚNA NÁSTROJE

- vypněte motor násadce
- vyjměte nástroj z násadce
- do otvoru násadce zastrčte jiný nástroj

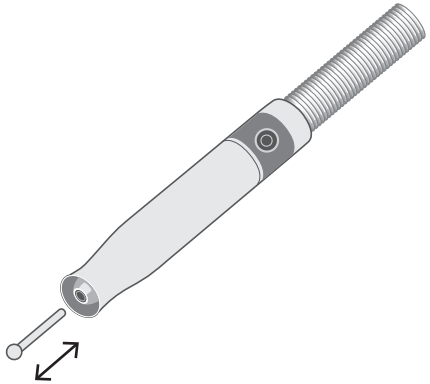

Nástroj se smí vyměňovat pouze při vypnutém motoru násadce. Stopka nástroje musí být zastrčena až na doraz!

5.4 ERGONOMICKÉ DRŽENÍ NÁSADCE

5.4.1 ŠPETKOVÝ ÚCHOP

V případě držení násadce jako pera (špetkový úchop) lze ergonomicky a přesně provádět jemnou práci.

5.4.2 UCHOPENÍ SESHORA

Při ošetřování větší plochy slouží uchopení seshora a podepření palcem k cílené a uvolněné práci.

5.5 INFORMAČNÍ NABÍDKA

INFORMAČNÍ NABÍDKA nabízí možnost zobrazení následujících informací a funkcí. Jednotlivými body nabídky můžete listovat jednoduše tlačítkem(+) a(-).

5.5.1 VÝMĚNA FILTRU

Pokud chcete vyměnit jemný prachový filtr, můžete to provést s pomocí INFORMAČNÍ NABÍDKY a současně můžete přístroji sdělit, že jste vložili nový filtr. Podrobný popis najdete v části 5.6.1 VÝMĚNA FILTRAČNÍHO SÁČKU.

5.5.2 ZOBRAZENÍ DALŠÍHO TERMÍNU ÚDRŽBY

Na základě tohoto praktického zobrazení zjistíte, kdy je další termín údržby přístroje PODOLOG NOVA 3s. Buď po uplynutí 900 provozních hodin, nejpozději však do 24 měsíců po zakoupení přístroje.

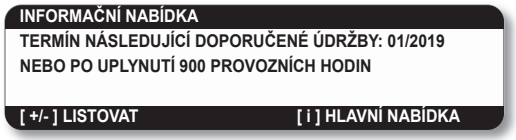

5.5.3 ZAPNUTÍ PŘIPOMENUTÍ ÚDRŽBY

Aktivací funkce připomenutí údržby vás přístroj PODOLOG NOVA 3s bude informovat o nadcházející údržbě. Tuto funkci můžete zapnout nebo vypnout v INFORMAČNÍ NABÍDCE. Po uplynutí 900 provozních hodin se na displeji zobrazí symbol údržby.

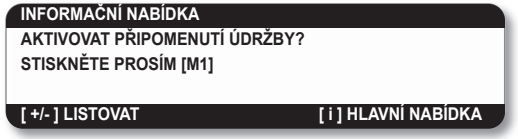

5.6 VÝMĚNA FILTRU

Dle údajů výrobce je nutné vyměnit filtr nejpozději po 30 provozních hodinách násadce. Přístroj symbolem výměny filtru na displeji připomene, že prachový filtrační sáček je nutno vyměnit.

Zvolte:

M1 = NYNÍ M2 = POZDĚJI

Pokud zvolíte možnost POZDĚJI, bude se přístroj na výměnu filtru dotazovat každých 5 hodin do doby, než filtr nevyměníte.

5.6.1 VÝMĚNA PRACHOVÉHO FILTRAČNÍHO SÁČKU

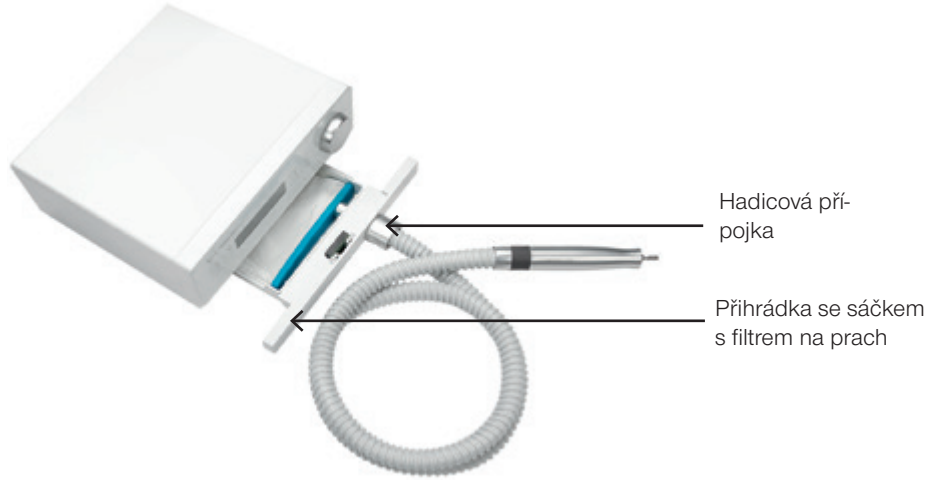

Přístroj vám připomene výměnu prachového filtračního sáčku. Přesto vám doporučujeme kontrolovat naplnění filtru jednou týdně. Pro výměnu prachového filtračního sáčku stiskněte tlačítko [i], abyste se dostali do INFORMAČNÍ NABÍDKY.
Zde s pomocí tlačítka [+] nebo [-] nalistujte bod nabídky s názvem Výměna filtru:

INFORMAČNÍ NABÍDKA
VÝMĚNA FILTRU
ZA 30 PROVOZNÍCH HODIN
VYMĚNIT NYNÍ [M 1
[+/-] LISTOVAT [i] HLAVNÍ NABÍDKA

Výměnu spusťte stisknutím tlačítka M 1:

VÝMĚNA FILTRU
VYMĚŇTE PROSÍM
[M1] IHNED [M2] POZDĚJI

VÝMĚNA FILTRU
POUŽIJTE JEN NOVÉ FILTRY!
DÁLE: PŘÍSTROJ VYPNĚTE
VYJMĚTE ZÁSUVKU

Přístroj vypněte. Zásuvku s prachovým filtračním sáčkem otevřete tahem za hadicovou přípojku. Zásuvku s prachovým filtračním sáčkem držte tak, aby hadicová přípojka směřovala nahoru. Plný prachový filtrační sáček vytáhněte z pouzdra. Poté jej uzavřete zátkou k tomu určenou.

Nový prachový filtrační sáček nasaďte otvorem na pouzdro. Uzavřete zásuvku s prachovým filtračním sáčkem. Přístroj opět zapněte. Přístroj se dotáže na úspěšné vložení prachového filtračního sáčku.

FILTR
VLOŽILI JSTE NOVÝ FILTR?
[M1] ANO [M2] ZRUŠIT

Výměnu potvrďte tlačítkem [M1] a vrátíte se zpět do STANDARDNÍ NABÍDKY.

Prachový filtrační sáček není možné vyprázdnit a znovu použít

V případě, že přístroj používáte k ošetření umělých nehtů (nehtová modeláž, vytváření umělých nehtů), dbejte toho, že se okamžik výměny filtru může z důvodu vyššího úběru materiálu měnit. Pro bezproblémový provoz je nutná pravidelná týdenní kontrola stupně naplnění. Při ošetřování umělých nehtů pamatujte také na osobní ochranu vašich očí a dýchacích cest (ochrana úst a ochranné brýle)!

Jednou týdně byste měli zkontrolovat zásuvku s prachovým filtračním sáčkem, a to jak z hlediska správného usazení sáčku, tak jeho naplnění. Postupujte výše popsaným způsobem. V případě potřeby prachový filtrační sáček vyměňte.

5.6.2 KDE ZÍSKÁTE NOVÉ PRACHOVÉ FILTRAČNÍ SÁČKY?

Nové prachové filtrační sáčky si můžete objednat u společnosti HELLMUT RUCK GmbH pod objednacím číslem 1100103.

Dbejte na to, abyste vždy používali pouze originální prachové filtrační sáčky.

5.7 ČIŠTĚNÍ JEDNOTKY MOTORU

Pouzdro násadce demontujte následujícím způsobem:

5.7.1 UVOLNĚNÍ POUZDRA

Pouzdro ve směru šipky opatrně odšroubujte.

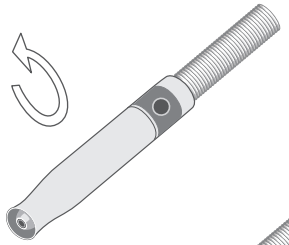

Pouzdro opatrně stáhněte tak, že současně budete tlačit na kovové víčko upínacího pouzdra.

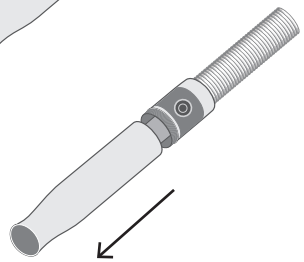

Je třeba dodržovat pokyny a údaje od výrobce týkající se čisticích a desinfekčních prostředků, jakož i příslušných zařízení.

5.7.2 POHODLNÉ ČIŠTĚNÍ MOTOROVÉ JEDNOTKY

Nepoužívejte desinfekční sprej. Dovnitř může vniknout vlhkost a poškodit ložisko.

Pro šetrné čištění a desinfekci používejte desinfekční ubrousky RUCK bez obsahu alkoholu (č. zboží 2966702), zdravotnický prostředek.

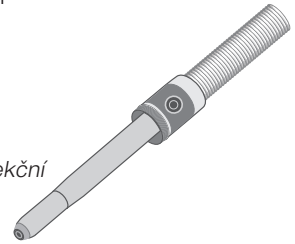

5.8 Výměna výměnného upínacího pouzdra

Při výměně výměnného upínacího pouzdra dodržujte přiložený návod k použití, aby nedošlo k poškození motoru násadce.

6. ÚDRŽBA, ČIŠTĚNÍ A DEZINFEKCE

6.1 ÚDRŽBA SERVISEM SPOLEČNOSTI RUCK

Pro trvalé zajištění bezpečného a řádného fungování medicínského výrobku je nezbytné, aby servis společnosti RUCK provedl údržbu přístroje PODOLOG NOVA 3s po každých 900 provozních hodinách, nebo nejpozději po uplynutí doby 24 měsíců. V rámci údržby bude provedena zkouška elektrické bezpečnosti podle normy DIN EN 62353.

V PŘÍPADĚ NEDODRŽENÍ HROZÍ ZÁNIK ZÁRUKY A VYLOUČENÍ ODPOVĚDNOSTI!

6.2 ČISTĚNÍ A DESINFEKCE

Riziko přenosu nemocí. Nedostatečná dezinfekce může vést k přenosu nemocí. Dodržujte požadavky příslušného národního orgánu pro hygienu a dezinfekci. Používejte ubrousky k dezinfekci povrchů RUCK® bez obsahu alkoholu (č. zboží 2966702), zdravotnický prostředek – nepoužívejte desinfekční sprej. Před dalším ošetřením musí povrch řádně odvětrat, povrchovou desinfekci nechejte podle údajů výrobce zcela vyschnout, nevytírejte ji však dosucha. Mějte na zřeteli předepsanou dobu působení. 1 minutu u bakterií nebo 5 minut u plísní. Další údaje týkající se dezinfekčních prostředků.

Po každém ošetření otřete vnější povrch násadce a čelní stranu řídicí jednotky vhodným povrchovým dezinfekčním prostředkem.

Po práci demontujte pouzdro násadce (bod 5.7.1) a všechny přístupné plochy (uvnitř násadce, pouzdro z vnitřní a vnější strany) vyčistěte a otřete desinfekcí. Odsávací hadici rovněž otřete desinfekcí a podrobte vizuální kontrole trhlin nebo poškození.
Také zkontrolujte poškození skříňky přístroje a zejména skleněného čela.

K otření všech částí řídící jednotky a násadce desinfekcí použijte ubrousky k dezinfekci povrchů RUCK bez obsahu alkoholu (č. zboží 2966702) z naší příručky nebo na internetu na adrese: www.hellmut-ruck.de. Mějte na zřeteli předepsanou dobu působení. 1 minutu u bakterií nebo 5 minut u plísní. Další údaje týkající se dezinfekčních prostředků.

Nikdy neponořujte přístroj do vody nebo jiné kapaliny, existuje nebezpečí úrazu elektrickým proudem. Před každým čištěním přístroj vypněte a vytáhněte zástrčku ze sítě!

Nepoužívejte desinfekční sprej. Dovnitř může vniknout vlhkost a poškodit elektroniku.

7. PŘÍSLUŠENSTVÍ A NÁHRADNÍ DÍLY

Upozornění! Níže uvedené příslušenství používejte výhradně v kombinaci s přístrojem PODOLOG NOVA 3s. Provoz s jinými elektrickými zdravotnickými přístroji může způsobit zvýšené vyzařování nebo snížení odolnosti proti rušení elektrického zdravotnického prostředku.

Výstraha: Použití příslušenství, měničů kmitočtu a kabelů, které nejsou specifikovány nebo dodávány výrobcem přístroje, může vést ke zvýšení elektromagnetických emisí, snížené odolnosti proti rušení a poruchám funkce.

7.1 NÁSTROJE

Můžete použít všechny rotační nástroje (frézy/brusné kotoučky/lešticí kotoučky) s normovanou stopkou o 2,35 mm, které jsou opatřeny označením CE jako zdravotnický výrobek. Ucelenou nabídku nájdete v našem katalogu nebo na internetu na adrese: www.hellmut-ruck.de.
Další informace jsou obsaženy v normě DIN EN ISO 1797-1.

7.2 PRACHOVÉ FILTRAČNÍ SÁČKY

Jako prachový filtrační sáček používejte jen originální filtrační sáček(Č. zboží: 1100103)

Č. zboží: 1100103 **Náhradní filtr pro přístroj PODOLOG NOVA 3s**

Č. zboží: 4823701 **Samostatný držák násadce**

Č. zboží: 4823401 **Držák násadce pro přístroj PODOLOG CLASSIC, nábytek**

Č. zboží: 4823801 **Držák násadce na stěnu nebo skříňku od jiného výrobce**

Č. zboží: 1106701 **Výměnné upínací pouzdro pro přístroj PODOLOG NOVA 3s**

8. TECHNICKÉ ÚDAJE (VČ. VÝSLEDKŮ ZKOUŠKY ELEKTROMAGNETICKÉ KOMPATIBILITY)

Druh zatížení	Vhodný pro trvalý provoz. Přístroj není vhodný pro provoz s výskytem hořlavých směsí vzduchu.
Rozměry řídicí jednotky (Š/H/V) v mm	251/228/105
Hmotnost v g	cca 2700
Rozměry násadce Délka v mm	127
∅ min. / ∅ max.	24,5 / 18,5
Hmotnost v g	cca 120
Napětí řídicí jednotky	115–240 V, 50–60 Hz, 1,5–0,8 A, střídavý proud
Příkon max. 175 VA	
Napětí mikromotoru	40 V
Trvalý chod	80 W
Volnoběžné otáčky (ot./min)	40 000
Max. objemový průtok při plném výkonu	cca 280 l/min (- 10 %)
Délka síťového kabelu v cm	170
Délka hadice v cm	130

Nejsou známa žádná vzájemná elektromagnetická ovlivnění, která by se vyskytovala mezi přístrojem PODOLOG NOVA 3s a jinými zařízeními.

8.1 OKOLNÍ PODMÍNKY

Okolní teplota a vlhkost (nekondenzující)	
během provozu	od 5°C do +40 °C a od vlhkosti 30 % do 75 % (nekondenzující)
během dopravy a při skladování	- od 25 °C (bez kontroly relativní vlhkosti vzduchu) do 70 °C (při relativní vlhkosti od 15 % do 93 % nekondenzující)
Tlak vzduchu	Tlak vzduchu 700 hPa (≈ 3000 m n.m.) - 1060 hPa

8.2 INFORMACE O ELEKTROMAGNETICKÉ KOMPATIBILITĚ

Směrnice a prohlášení výrobce - Elektromagnetické vyzařování rušení		
Přístroj PODOLOG NOVA 3s určen pro provoz v níže uvedeném elektromagnetickém prostředí. Zákazník či uživatel přístroje PODOLOG NOVA 3s zajistit, že bude provoz zajištěn v takovémto prostředí.		
Měření vyzařování	Shoda	Shoda
Vysokofrekvenční vysílání dle CISPR 11	Skupina 1	Přístroj PODOLOG NOVA 3s pro své vnitřní funkce. Jeho vysokofrekvenční vyzařování je velmi slabé a není pravděpodobné, že by byly rušeny okolní přístroje.
Vysokofrekvenční vysílání dle CISPR 11	Třída B	Přístroj PODOLOG NOVA 3s určen pro použití ve všech zařízeních, která jsou přímo připojena na veřejnou rozvodnou síť.
Vyšší harmonické podle IEC 61000-3-2	Třída A	
Kolísání napětí/výchylky dle IEC 61000-3-3	splněno	

Je třeba se vyvarovat použití tohoto přístroje v bezprostřední blízkosti jiných přístrojů (vedle nich, nad nebo pod nimi), protože by to mohlo způsobit jeho nesprávné fungování. Je-li však přesto nutné jej používat výše popsaným způsobem, měli byste jej i ostatní přístroje sledovat, abyste se ujistili, že fungují správně.

Použití příslušenství, měničů kmitočtu a kabelů, které nejsou specifikovány nebo dodávány výrobcem přístroje, může vést ke zvýšení elektromagnetických emisí, snížené odolnosti proti rušení a poruchám funkce .

Je třeba se vyvarovat používání tohoto přístroje v bezprostřední blízkosti jiných přístrojů (vedle nich, nad nebo pod nimi), protože by to mohlo způsobit jeho nesprávné fungování.
Je-li však jeho používání za takovýchto podmínek nutné, měli byste jej i ostatní přístroje sledovat, abyste se ujistili, že fungují správně.

Směrnice a prohlášení výrobce - Elektromagnetická odolnost proti rušení			
Přístroj PODOLOG NOVA 3s určen pro provoz v níže uvedeném elektromagnetickém prostředí. Zákazník či uživatel přístroje PODOLOG NOVA 3s zajistit, že bude provoz zajištěn v takovémto prostředí.			
Zkouška odolnosti proti rušení	Zkušební hladina - IEC 60601	Hladina vyladění	Elektromagnetické prostředí - směrnice
Vybíjení statické elektřiny (ESD) podle IEC 61000-4-2	Vybití kontaktním výbojem: ±8 kV Vybití vzduchovým výbojem: ±2 kV, ±4 kV, ±8 kV, ±15 kV	Vybití kontaktním výbojem: ±8 kV Vybití vzduchovým výbojem: ±2 kV, ±4 kV, ±8 kV, ±15 kV	Podlaha by měla být ze dřeva nebo z betonu, nebo by měla být pokryta keramickými dlaždicemi. Je-li podlaha pokryta syntetickým materiálem, musí být relativní vlhkost vzduchu nejméně 30%.

Blízká pole VF bezdrátových komunikačních zařízení (IEC 61000-4-3)	385 MHz; impulzová modulace: 18 Hz; 27 V/m 450 MHz, impulzová modulace: 18 Hz; 28 V/m 710, 745, 780 MHz; impulzová modulace: 217 Hz; 9 V/m 810, 870, 930 MHz; impulzová modulace: 18 Hz; 28 V/m 1720, 1845, 1970 MHz; impulzová modulace: 217 Hz; 28 V/m 2450 MHz; impulzová modulace: 217 Hz; 28 V/m; 5240, 5500, 5785 MHz; impulzová modulace: 217 Hz; 9 V/m	385 MHz; impulzová modulace: 18 Hz; 27 V/m 450 MHz, impulzová modulace: 18 Hz; 28 V/m 710, 745, 780 MHz; impulzová modulace: 217 Hz; 9 V/m 810, 870, 930 MHz; impulzová modulace: 18 Hz; 28 V/m 1720, 1845, 1970 MHz; impulzová modulace: 217 Hz; 28 V/m 2450 MHz; impulzová modulace: 217 Hz; 28 V/m; 5240, 5500, 5785 MHz; impulzová modulace: 217 Hz; 9 V/m	
Vyzařované vysokofrekvenční rušivé proměnné dle IEC 61000-4-3	80-2700 MHz; 1kHz AM 80 %; 10 V/m	80-2700 MHz; 1kHz AM 80 %; 10 V/m	
Rychlé přechodné elektrické rušivé proměnné/ nárazy podle IEC 61000-4-4	+ 2 kV pro síťová vedení + 1 kV pro vstupní/ výstupní vedení	+ 2 kV pro síťová vedení + 1 kV pro vstupní/ výstupní vedení	Kvalita napájecího napětí by měla odpovídat běžnému prostředí v obchodech či nemocnicích.
Rázová napětí (výkyvy) podle IEC 61000-4-5	L-PE a N-PE: 2 kV L-N: 1 kV		Kvalita napájecího napětí by měla odpovídat běžnému prostředí v obchodech či nemocnicích.

Jmenovitý výkon frekvence elektromagnetických polí podle IEC 61000-4-8	30 A/m, 50 Hz a 60 Hz	30 A/m, 50 Hz a 60 Hz	Elektromagnetická pole při síťovém kmitočtu by měla odpovídat typickým hodnotám prostředí v obchodech či nemocnicích.

Směrnice a prohlášení výrobce - Elektromagnetická odolnost proti rušení			
Poklesy napětí, krátkodobá přerušení a kolísání napájecího napětí dle IEC 61000-4-11	0 % UT za 0,5 periody při fázovém úhlu 8 0 % UT za 1 periodu při 0° 70 % UT za 25/30 period při 0° 0 % UT za 250/300 period při 0°	0 % UT za 0,5 periody při fázovém úhlu 8 0 % UT za 1 periodu při 0° 70 % UT za 25/30 period při 0° 0 % UT za 250/300 period při 0°	Kvalita napájecího napětí by měla odpovídat běžnému prostředí v obchodech či nemocnicích. Chce-li uživatel přístroje PODOLOG NOVA 3s dále pracovat s tímto zařízením i v případě přerušení přívodu energie, doporučujeme napájet toto zařízení ze zdroje nepřerušovaného napájení nebo z baterie.
POZNÁMKA: UT je střídavé napětí ze sítě před použitím zkušební hladiny			

Směrnice a prohlášení výrobce - Elektromagnetická odolnost proti rušení			
Přístroj PODOLOG NOVA 3s je určen pro provoz v níže uvedeném elektromagnetickém prostředí. Zákazník či uživatel přístroje PODOLOG NOVA 3s zajistit, že bude provoz zajištěn v takovémto prostředí.			
Zkoušky odolnosti proti rušení	Zkoušky odolnosti proti rušení	Hladina shody	Elektromagnetické prostředí - směrnice
Vedené vysokofrekvenční rušivé proměnné dle IEC 61000-4-6	3 Veff 150 kHz až 80 MHz	3 Veff 150 kHz až 80 MHz	Přenosné a mobilní vysílací přístroje by se neměly používat v menší vzdálenosti od přístroje na pedikúru PODOLOG NOVA 3s včetně vedení, než je doporučená ochranná vzdálenost, která se vypočítá dle příslušné rovnice pro daný vysílací kmitočet.
Vyzařované vysokofrekvenční rušivé proměnné dle IEC 61000-4-3	3 V/m 80 MHz až 2,5 GHz	3 V/m 80 MHz až 2,5 GHz	Doporučená ochranná vzdálenost: $d=(3,5/V1)\sqrt{P}$ $d=(3,5/E1)\sqrt{P}$ $d=(7/V1)\sqrt{P}$ 80 MHz až 800 MHz 800 MHz až 2.5 GHz P = jmenovitý výkon vysílače ve wattech (w), dle údajů výrobce vysílače a d = doporučená ochranná vzdálenost v metrech (m).

			Intenzita elektromagnetického pole stacionárních rádiových vysílačů by měla u všech kmitočtů být dle zjištění přímo na místě[a] nižší než hladina shody[b]. V okolí přístrojů, které jsou označeny tímto symbolem, může dojít k poruchám.

POZNÁMKA 1: Při 80 MHz a 800 MHz platí vyšší kmitočtové pásmo.

POZNÁMKA 2: Tyto směrnice nejsou použitelné ve všech případech. Šíření elektromagnetických veličin je ovlivněno pohlcováním a odrazem od budov, předmětů a lidí.

a Intenzita elektromagnetického pole stacionárních vysílačů, jako jsou základní stanice přenosných telefonů a mobilních pozemních radiokomunikačních přístrojů, amatérských radiostanic, rozhlasových televizních stanic na vlnách AM a FM, nemusí být teoreticky předem stanovena správně. Pro zjištění elektromagnetického prostředí u stacionárních vysílačů je nutné nechat vypracovat studii posouzení daného místa. V případě, že naměřená intenzita pole na daném místě, kde je přístroj používán, překračuje horní hladinu vyladění, je nutné přístroj sledovat, aby byla zaručena příslušná funkčnost. V případě zjištění nezvyklých výkonových charakteristik bude pravděpodobně nutné učinit další opatření, jako je např. změna umístění přístroje.

b Ve frekvenčním pásmu od 150 kHz do 80 MHz by měla být intenzita pole nižší než 3V/m.

Doporučené ochranné vzdálenosti mezi přenosnými a mobilními vysokofrekvenčními telekomunikačními přístroji a přístrojem PODOLOG NOVA 3s.			
Přístroj PODOLOG NOVA 3s určen pro provoz v níže uvedeném elektromagnetickém prostředí. Zákazník nebo uživatel přístroje PODOLOG NOVA 3s může pomoci v boji proti problémům s elektromagnetickým vlněním tím způsobem, že bude dodržovat minimální vzdálenost mezi přenosnými a mobilními vysokofrekvenčními telekomunikačními přístroji (vysílači) a PODOLOG NOVA 3s v závislosti na výstupním vedení komunikačního přístroje, dle níže uvedených údajů.			
Jmenovitý výkon vysílače ve wattech (W)		Ochranná vzdálenost podle vysílacího kmitočtu v metrech (m)	
0,01	150 kHz až 80 MHz	80 MHz až 800 MHz	800 MHz až 2,5 GHz
0,1	d = 1,20 √P	d = 1,20 √P	d = 2,33√P
1	0,12	0,12	0,23
10	0,38	0,38	0,73
100	1,20	1,20	2,30
	3,80	3,80	7,30
	12,00	12,00	23,00
Pro vysílače, jejichž jmenovitý výkon není ve výše uvedené tabulce uveden, může být vzdálenost určena za pomoci rovnice, která patří vždy k příslušnému sloupci. P je zde jmenovitý výkon vysílače ve wattech (w),dle údajů od výrobce vysílače. POZNÁMKA 1: Při 80 MHz a 800 MHz platí vyšší kmitočtové pásmo. POZNÁMKA 2: Tyto směrnice nejsou použitelné ve všech případech. Šíření elektromagnetických veličin je ovlivněno pohlcováním a odrazem od budov, předmětů a lidí.			

9. ZÁRUKA

Na výrobek je poskytována záruka 2 roky. Běžné opotřebení ploch, ložisek, konektorů, odsávací hadice, upínacího přípravku atd. a dalších pohyblivých součástí je vyloučeno ze záruky.

Záruka platí od data nákupu, kdy první zákazník tento přístroj zakoupil. Datum nákupu je nutno doložit dokladem o koupi. Společnost HELLMUT RUCK GmbH vadné přístroje v rámci záruky dle svého uvážení zdarma opraví nebo vymění. Předpokladem je bezplatné zaslání vadného výrobku společně s dokladem o koupi. V případě reklamací v cizině jsou kompetentní příslušná místní zastoupení. V případě pochybností se domluvte prosím před zpětným odesláním přístroje s firmou RUCK.

Záruka zaniká, pokud chyba podle našeho zjištění vznikne neodbornou nebo nesprávnou instalací nebo manipulací, nedodržením pokynů v návodě k obsluze, v důsledku působení vnějších vlivů nebo v důsledku neautorizované opravy nebo úpravy.

Poskytnutí záruky je omezeno na opravu nebo výměnu výrobku. Další nároky vyplývající z odpovědnosti za výrobek (zvláště výpadek obratu a ztráta výdělku) jsou vyloučeny. Pokud však vyjde najevo, že vada není součásti záruky, nebo je-li záruční lhůta prošlá, hradí zákazník výdaje za přezkoušení a opravu.

Změny a odchylky od technického provedení jsou vyhrazeny.

10. LIKVIDACE

OHROŽENÍ ŽIVOTNÍHO PROSTŘEDÍ!

Nesprávná likvidace ohrožuje naše životní prostředí.

>>> Po uplynutí doby životnosti přístroje na pedikúru PODOLOG NOVA 3s využijte k likvidaci systémy recyklace a sběru odpadů, které jsou vám k dispozici!

11. ČASTO KLADENÉ DOTAZY

11.1 PŘÍSTROJ NELZE ZAPNOUT

Po zapnutí síťovým vypínačem na zadní straně přístroje vyčkejte alespoň 4 sekundy, než zkusíte přístroj zapnout tlačítkem pohotovostního režimu na přední straně. Tlačítko pohotovostního režimu přidržujte stisknuté po dobu nejméně 2 sekund. Pokud se přístroj ani poté nezapne, opakovaný postup zopakujte ještě jednou:

1. Síťový vypínač na zadní straně přístroje vypněte a zapněte
2. Vyčkejte 4 sekundy
3. Tlačítko pohotovostního režimu stiskněte na dobu 2 sekund

11.2 PŘÍSTROJ NEREAGUJE

Otočný regulátor je nasazený, přesto najednou přístroj nelze obsluhovat, např. prosklené ovládací pole nereaguje, nebo displej zůstane po zapnutí pohotovostního tlačítka tmavý. Přístroj, prosím, vypněte síťovým vypínačem na jeho zadní straně. Vyčkejte 30 sekund a poté jej opět zapněte. Stiskněte pohotovostní tlačítko. Následně lze přístroj znovu ovládat jako obvykle.

11.3 NASTAVENÍ NOVÉHO JAZYKA A OBORU ČINNOSTI

Tlačítko INFORMAČNÍ NABÍDKY přidržujte stisknuté po dobu nejméně 5 sekund. Poté se zobrazí úvodní obrazovka. Nyní můžete nastavit jazyk a váš obor činnosti. Kromě toho můžete také aktivovat službu připomenutí údržby, která vás pohodlně upozorní na další nadcházející údržbu.
Při tomto novém nastavení nedojde ke změně hodnoty počítadla provozních hodin, nebo zbývající doby do příští údržby, která je uvedena v informační nabídce.

12. MOŽNÁ CHYBOVÁ HLÁŠENÍ NA DISPLEJI

KATEGORIE CHYBY	HLÁŠENÍ
VÝSTRAHA	NÁSADEC: CHYBA MOTORU!
VÝSTRAHA	CHYBA MOTORU ČERPADLA!
VÝSTRAHA	PŘÍSTROJ JE PŘEHŘÁTÝ!
VÝSTRAHA	SNIŽTE MEZNÍ TEPLOTU, ZATÍŽENÍ!
INFORMACE	DOCHLAZOVÁNÍ ZAPNUTO!
INFORMACE	PŘEHŘÁTÍ, DOCHLAZOVÁNÍ ZAPNUTO!
INFORMACE	PŘEHŘÁTÍ, VYPÍNÁNÍ
INFORMACE	POZOR PŘEHŘÁTÍ, VYMĚŇTE PRACHOVÝ SÁČEK!
INFORMACE	POZOR PŘEHŘÁTÍ, VYMĚŇTE PRACHOVÝ SÁČEK! FÁZE OCHLAZOVÁNÍ 15 MIN.!

DOPORUČENÉ VÝROBKY

PRO VÁŠ PŘÍSTROJ PODOLOG NOVA 3s

Chromované kleštičky na frézy

Znáte ten problém? Vyjmutí jemné frézy na fisury jde jen obtížně. Zde je pomůcka: S těmito kleštičkami na frézy budete mít pod kontrolou všechny rotační nástroje.

Video tip

Na aplikačním videu Vám ukážeme funkci kleštiček na frézy. Video najdete v našem internetovém obchodě přímo u výrobku.

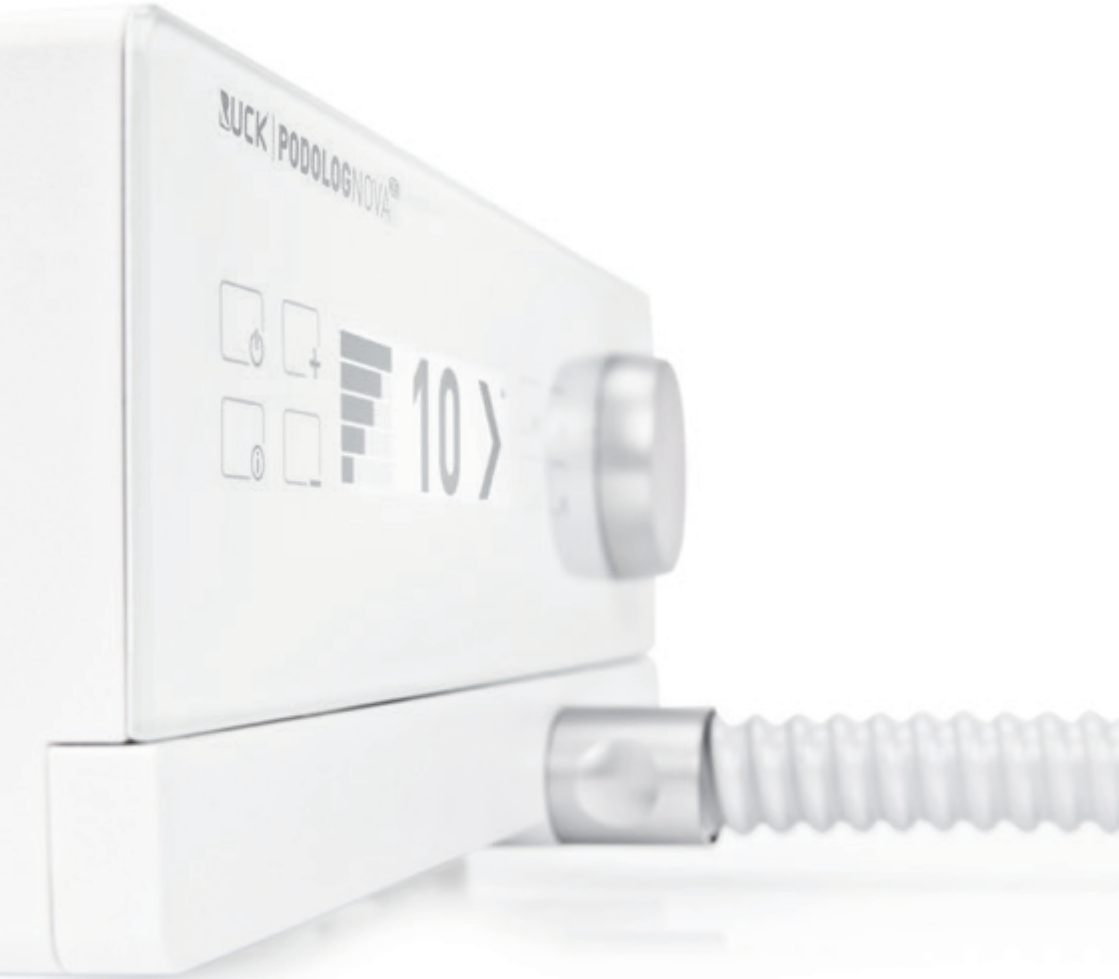

Doporučení společnosti Busch, týkající se bezpečnosti, použití a hygieny, najdete na našich internetových stránkách na adrese:
https://qr.de/BuschSuH

Nebo prostě nasnímejte QR kód:

RUCK®
FÜR FUSS UND PFLEGE

HELLMUT RUCK GmbH
Daimlerstraße 23
D-75305 Neuenbürg
telefon +49 (0)7082. 944 20
fax +49 (0)7082. 944 22 22

e-mail kontakt@hellmut-ruck.de
web **www.hellmut-ruck.de**