RUCK®

FÜR FUSS UND PFLEGE

RUCK | PODOLOGNOVA 3S

product design award 2013

tr

8011049 I Kullanım Kılavuzu PODOLOG NOVA 3s I REV 03
Revizyon durumu 11.03.2021

CE 0483

- Diese Gebrauchsanweisung können Sie in weiteren Sprachen unter nachfolgendem Link herunterladen oder telefonisch anfordern.
- Tämän käyttöohjeen voitte ladata useilla eri kielillä seuraavasta linkistä tai pyytää tietoja puhelimitse.
- Puede descargar este manual en diferentes idiomas en el siguiente enlace o bien solicitarlo por teléfono.
- Instrukcje te mogą być pobierane w innych językach pod poniższym linkiem lub telefonicznie
- Tento návod je také k dispozici v jiných jazycích. Použijte prosím následující odkaz ke stažení návodu nebo si je vyžádejte telefonicky.
- Šo lietošanas instrukciju citās valodās iespējams lejuplādēt zemāk norādītajā saitē vai pieprasīt telefoniski.
- This manual is also available in other languages. Please use the following link to download the manual or request it on the phone.
- Questo manuale è disponibile anche in altre lingua. Lo si può scaricare utilizzando il seguente link o richiederlo per telefono.
- 此說明書另有提供其他國家語言，請點擊此連結下載檔案，或透過電話詢問下載亦可。
- Navodila za uporabo lahko v številnih jezikih pridobite na sledeči povezavi ali naročite prek telefona
- Acest manual este disponibil si in alte versiuni de limba. Accesati link-ul urmator pentru a descarca manualul sau il puteti solicita telefonic.
- Вы можете загрузить руководства по эксплуатации на других языках кликнув на ссылку или запросив по телефону.
- Τις οδηγίες χρήσεως μπορείτε να τις βρείτε και σε άλλες γλώσσες, πατώντας στο παρακάτω link για να τις κατεβάσετε ή να τις ζητήσετε τηλεφωνικώς.
- U kunt de gebruiksaanwijzing in diverse talen downloaden onder de volgende link. Ook kunt u deze telefonisch aanvragen.
- Ce manuel d'utilisation est disponible aussi en autre langues. Veuillez utiliser le lien suivant pour le télécharger ou demandez-le par téléphone.
- Bu kullanım kılavuzu, aşağıdaki bağlantı yoluyla farklı dillerde indirilebilir veya telefonla istenebilir.
- Atsisiųskite instrukcija lietuvių kalbą paspaudę šią nuorodą, arba paskambinę telefonu.
- A használati útmutatót magyar nyelven a következő linkről tudja tölteni, vagy kérheti telefonon.
- ופלטב |תוא שקבל וא אבה קנילב תופסוד תופשב הלעפהב תוארוה תא דיריוהל לכות.
- 여러 언어로 된 본 사용설명서를 다음 링크에서 다운로드하시거나 전화로 요청하실 수 있습니다.
- Hægt er að sækja þessar notkunarleiðbeiningar á öðrum tungumálum með eftirfarandi tengli eða panta þær símleiðis
- Ezen kezelési útmutató további nyelveken a következő linken keresztül tölthető le, vagy telefonon megkérhető
- この取扱説明書はその他の言語でも以下のリンクでダウンロードしていただくことが可能です。またはお電 話でお問い合わせいただければご案内申し上げます。
- Denne brugsanvisning kan du downloade på flere sprog på efterfølgende link eller bestille telefonisk
- Denna bruksanvisning på andra språk kan du antingen ladda ned från följande länk eller beställa på telefon
- Цю інструкцію по експлуатації на інших мовах ви можете завантажити за нижчевказаним посиланням на сайт або запросити по телефону

1. www.hellmut-ruck.de
2. Arama terimi: "1140001"
3. Downloads

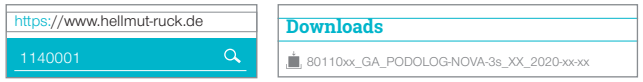

HELLMUT RUCK GmbH | Daimlerstraße 23 | D-75305 Neuenbürg
internet www.hellmut-ruck.de | telefon +49 (0)7082. 944 20 | faks +49 (0)7082. 944 22 22

Telif Hakkı
© 2021 HELLMUT RUCK GmbH. Tüm hakları saklıdır. Bu belge, HELLMUT RUCK GmbH şirketinin öncesinde yazılı onayı olmadan kopyalanamaz, üzerinde değişiklik yapılamaz, çoğaltılamaz veya çevrilemez.

Sayın müşterimiz,

PODOLOG NOVA 3s ürünümüzü seçerek işlevsellik ve güce yeni bir anlam kazandıran bir ayak bakım aleti satın almış oldunuz. Bu cihaz "muayenehaneden uygulamaya" geçiş için özel olarak geliştirdi. Bu yeni cihazın ayrıntılarında siz de 90 yılı aşkın ayak bakımı alanındaki uzmanlık ve bilgi birikimimizi hissedeceksiniz.
Bu cihaz "içindeki değerlerle", patentli ve son derece etkili bir emiş için yüksek devirde, düşük titreşim ve uzun ömürlü bakım gerektirmeyen mikro motorlar ile sizi etkileyecek. Hasta ve sağlık uzmanı arasındaki iletişim için önemli olduğu üzere piyasadaki en sessiz cihazdır. Ağırlık ayakta kullanım için önemli bir faktördür. Ağırlığı daha da azaltılmıştır ve karşılaştırılabilecek diğer cihazlara göre yaklaşık 1 kg kadar daha hafiftir.
Kolay ve "elde şekillendirilmiş", optimize edilmiş el aleti, filigran ile elde edilen yenilikçi ergonomi. Kapasitif cam panel kolay ve sezgisel kullanım sağlar. Hız ayarlama manyetik döner kontrolü çıkarılabilir ve ön yüzeyin dezenfekte edilmesi de böylece kolay bir şekilde gerçekleştirilir. Net görüntüsü ile sadece mevcut durumu hakkında bilgi sağlamakla kalmaz, aynı zamanda sıkma ünitesinin temizleme devri için adım adım resimli kullanım talimatlarını da içermektedir. Profesyonel şekilde tasarlanmış ve en ince ayrıntılarına kadar düşünülmüştür. Bu, PODOLOG NOVA 3s'ün esas özelliğidir.

Adımızın arkasında duruyoruz ve uzun yıllar cihazınızı mutlulukla kullanmanız için iki yıllık garanti veriyoruz.
Ayak bakım aleti PODOLOG NOVA 3 Tıbbi Cihazlar için 93/42 sayılı EEC direktifi uyarınca üretilmiştir.

Cihazı devreye almadan önce lütfen bu kullanım kılavuzunu dikkatle okuyunuz. Bu cihazın kullanıcı anlaşmasının bir parçasıdır, operatör hatalarının önlenmesine yardımcı olur ve cihazın çevresinde saklanmalıdır.

Sorumluluk gerektiren çalışmalarınızda sizlere başarı ve sevinç diliyoruz.

SİZİN HELLMUT RUCK GmbH'NİZ

QUALITÄT SEIT MEHR ALS 90 JAHREN
GEWÄHR-LEISTUNG 2 JAHRE
GEFERTIGT IN DEUTSCHLAND

Medizinprodukt
Richtlinie 93/42 EWG Klasse 2a

1. CİHAZ AÇIKLAMASI 7

1.1 Aletin ön paneli 7

1.2 Aletin arka paneli 8

1.3 Kullanılan sembol ve işaretlerin açıklaması 9
1.3.1 Cihaz ve nakliye paketleri üzerinde 9
1.3.2 Kullanma kılavuzunda 10

1.4 Bu Kullanım Kılavuzuyla ilgili Açıklamalar 10

1.5 Teslimat Kapsamı 10

1.6 AMBALAJ 11

1.7 Geri dönüşüm 11

2. AMACA UYGUN KULLANIM 11

3. PERSONEL VEHASTA KORUMA 12

3.1 Kullanıcının yerine getireceği şartlar 12

3.2 PERSONEL VE HASTA KORUMA 12

3.3 Hastalar için olası riskler 13
3.3.1 Giderilen malzemeden kaynaklanan tehlikeler 13
3.3.2 Alerji riski 13
3.3.3 Hareketli parçalardan kaynaklanan tehlikeler 13

3.4 Uygulamacı için olası riskler 14
3.4.1 Giderilen malzemeden kaynaklanan tehlikeler 14
3.4.2 Alerji riski 14
3.4.3 Hareketli parçalardan kaynaklanan tehlikeler 14

4. HİZMETE ALMA 15

4.1 Teknik güvenlik 15

5 KULLANIM 18

5.1 Çalıştırmak için gerekli hazırlıklar 20
5.1.1 Döner aletin takılması 21
5.1.2 PODOLOG NOVA 3'sü açma 22
5.1.3 El aletinin açılması 24
5.1.4 El aletinin kapatılması 24
5.1.5 PODOLOG NOVA 3s'i kapatma 25

5.2 Ayarlar 25
5.2.1 El aletinin motor devri 25
5.2.2 Manyetik döner diski çıkarma 26
5.2.3 Dönüş yönü, sağa/sola dönüş 26
5.2.4 Dönüş yönünün değiştirilmesi 27
5.2.5 Emiş gücü seçimi 27
5.2.6 Ayarların kaydedilmesi 28

5.3 Aletin değiştirilmesi 29

5.4 El aletinin ergonomik tutma kulpları 29
5.4.1 Kalem konumu 29
5.4.2 Üstten kavrama konumu 30

5.5 Bilgi menüsü 30
5.5.1 Filtre değişimi 31
5.5.2 Bir sonraki bakım tarihinin gösterimi 31
5.5.3 Bakım uyarısının etkinleştirilmesi 32

5.6 Filtre değişimi 33
5.6.1 Toz filtresi torbası değişimi 33
5.6.2 Yeni toz filtre torbasını nereden alabilirsiniz? 35

5.7 Motor ünitesinin temizlenmesi 36
5.7.1 Muhafazanın gevşetilmesi 36
5.7.2 Motor ünitesini kolayca temizleyin 36

5.8 Yedek kilitleme tertibatının değiştirilmesi 37

6. BAKIM, TEMİZLİK VE DEZENFEKSİYON 37

6.1 RUCK servisi tarafından yapılan bakım 37

6.2 Temizlik ve dezenfeksiyon. 37

7. AKSESUARLAR VE YEDEK PARÇALAR 38

7.1 Aletler....38

7.2 Toz filtresi torbası 38

8. TEKNİK VERİLER (EMC TEST SONUÇLARI DAHİL) 40

8.1 Çevre koşulları 41

8.2 Elektromanyetik uyumluluğuna ilişkin talimatlar....42

9. GARANTİ 49

10. ATIK İMHASI 49

11. FAQ | SIKÇA SORULAN SORULAR 50

11.1 Cihaz açılmıyor 50

11.2 Cihaz yanıt vermiyor 50

11.3 Dil ve Faaliyet Alanının yeniden ayarlanması 50

12. EKRANDA BELİREN OLASI HATA MESAJLARI 50

1. CİHAZ AÇIKLAMASI

1.1 ALETİN ÖN PANELİ

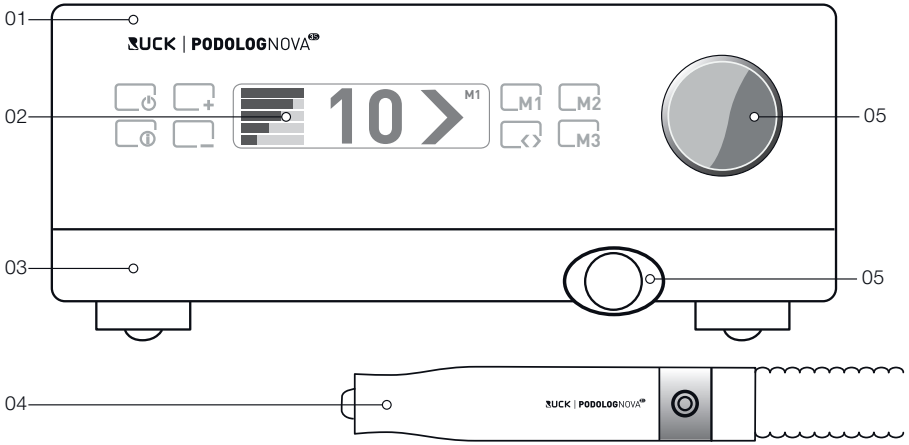

01 Kontrol ünitesi

02 Ekran

03 Toz filtre torbalı çekmece

04 El aleti

05 Manyetik döner disk

06 Hortum bağlantısı

1.2 ALETİN ARKA PANELİ

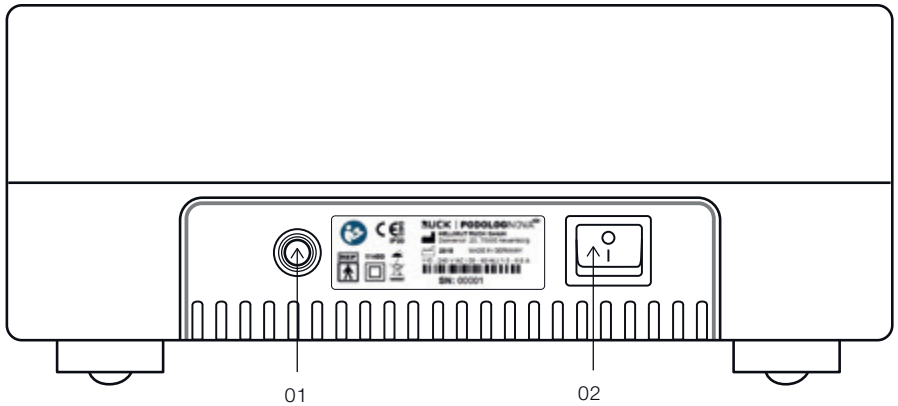

1		Güç kablosu
02		Güç anahtarı (açma/kapama)
O	=	KAPALI (Güç anahtarı kapalı)
I	=	AÇIK (Güç anahtarı açık)

Hasar görmüş elektrik kablosu durumda cihazın elektrik bağlantısı kesilmelidir ve kesinlikle tekrar kullanılmamalıdır.

Hasarlı güç kablosu sadece yetkili servis personeli tarafından değiştirilmesi gerekir.

1.3 KULLANILAN SEMBOL VE İŞARETLERİN AÇIKLAMASI

1.3.1 Cihaz ve nakliye paketleri üzerinde

Koruma sınıfı II

BF tipinin kullanılan parçası

Kullanma talimatını dikkate alın

İlk rakam	Temas koruması	Yabancı cisimlere karşı koruma	İkinci rakam	Su koruması
0	Hiçbir özel koruma yok		0	Hiçbir özel koruma yok
1	Büyük yüzeylere karşı	Büyük yabancı madde çapı > 50 mm	1	düşey damlayan suya karşı
2	Parmaklarınızla ya da benzeri büyük ögelere karşı	Orta büyüklükte yabancı madde çapı > 12 mm	2	Dikey akan damlama suyuna karşı (dikten 15°'ye kadar)

Nem ve rutubette karşı koruma

1.3.2 KULLANMA KILAVUZUNDA

Dikkat! Bu sembol insanlar veya cihaz için bir tehlike olduğuna işaret eder. Her zaman uyulmalıdır.

Bu sembol yararlı bilgiler gösterir. Bu noktada PODOLOG NOVA 3s'ün kullanımına ilişkin ek bilgi verilmiştir.

1.4 BU KULLANIM KILAVUZUYLA İLGİLİ AÇIKLAMALAR

Hellmut Ruck GmbH, bu kullanım kılavuzunun değiştirilmesi veya kılavuza eklemeler yapılmasıyla ilgili tüm hakları kendinden toplar. Hellmut Ruck GmbH, bu talimatların tam ve eksiksiz olmasına büyük özen gösterir. Hata veya yanlışlıklar fark ederseniz, lütfen bizi bilgilendirin. Aksi takdirde bu kullanım kılavuzundaki hatalarla ilgili ve ayrıca kullanım kılavuzunun hazırlanması veya ürün kullanımı sırasında oluşabilecek dolaylı zararlardan dolayı Hellmut Ruck GmbH hiçbir şekilde sorumluluk kabul etmez.

Bu kullanım kılavuzu, Hellmut Ruck GmbH tarafından açıkça onaylanmadığı sürece başkalarıyla paylaşılamaz ve üzerinde düzenlemeler yapılamaz.

1.5 TESLİMAT KAPSAMI

PODOLOG NOVA 3s'ı devreye almadan önce lütfen bu Kullanım Kılavuzunu okuyun. Bu kılavuz, medikal cihazın bir parçasıdır ve cihazın çevresinde saklanmalıdır. Lütfen teslimat kapsamının tam olup olmadığını kontrol edin.

Teslimat kapsamı şunları içerir:

PODOLOG NOVA 3s kontrol cihazı
Hortum ve çekmeceli el aleti
1 Toz filtre torbası
1 Kullanma kılavuzu
1 Cihaz kimlik kartı
PODOLOG NOVA 3s için 1 alternatif mandren (Ürün No 1106701)
Değişen aynayı değiştirmek için 1 kullanım kılavuzu

1.6 AMBALAJ

Ambalaj taşıma sırasında cihazı hasara karşı korur. Ambalaj malzemeleri çevreyle uyumlu ve atık imhasıyla ilgili şartlara uygun şekilde seçilmiştir ve geri dönüştürülebilir.
Lütfen ambalaj malzemelerini (karton, plastik torba, poliüretan köpük parçaları) cihazın bakım çalışmaları için geri gönderilme ihtimaline karşı saklayın.

1.7 GERİ DÖNÜŞÜM

Ürünler elektronik hurda olarak bertaraf edilmelidir, evsel atık olarak değil. Dolu toz torbasını çöple beraber atın.
Bölgesel, kamu atık bertaraf sisteminizin gereklerine göre hareket ediniz.

Lütfen bu konuda ülkeye özgü kuralları dikkate alın.

2. AMACA UYGUN KULLANIM

PODOLOG NOVA 3s ayak bakım cihazı, deri veya tırnakları törpülemek için törpü ve kesme aletleri gibi döner aletleri hareket ettirir. Cihaz aşağıdaki faaliyet alanlarında kullanım için tasarlanmıştır:

Podoloji (tıbbi ayak bakımı) ve tıbbi işlemlerin yanı sıra kozmetik ayak bakımı. Ürün, mesleki bilgisi olmayan kişiler tarafından kullanım için tasarlanmamıştır.

Diğer alanlarda kullanılmasın halinde risk size aittir ve tehlike teşkil etmesi muhtemeldir. Yanlış kullanım kişisel ve maddi hasara neden olabilir.

Üretici, amaca uygun olmayan kullanım veya hatalı kullanımından kaynaklanan hasarlar için sorumlu tutulamaz.

Cihazınızın yanlış kullanımı ya da açılması halinde garanti geçersizdir.

Cihazda ve aksesuarlarında herhangi bir değişiklik veya modifikasyon yapılması yasaktır. Tamir durumunda, gerekli güvenlik testleri tekrarlanacaktır.

CE işareti bulunmayan dönen aletler, podolojik / medikal uygulamalarda bu cihazla birlikte kullanılmamalıdır.

3. PERSONEL VE HASTA KORUMA

PODOLOG NOVA 3s'in doğru ve amacına uygun kullanımında kişiler için teşkil ettiği risk aşağıdaki noktalar ile sınırlıdır.

3.1 KULLANICININ YERİNE GETİRECEĞİ ŞARTLAR

Ayak bakım cihazı PODOLOG NOVA 3s, yalnızca ilgili çalışma şekline aşina ve işlem için uygun eğitimine sahip podologlar, ayak bakım uzmanları, güzellik uzmanları, tırnak tasarımcıları, doktorlar veya ilgili diğer meslek grupları tarafından kullanılmalıdır.

3.2 PERSONEL VE HASTA KORUMA

Kullanıcıların, hastaların ve üçüncü şahısların korunması için aşağıdaki noktalara dikkat edilmelidir:

- Sadece DIN EN ISO 1797-1 uyarınca 2,35 mm çapındaki, silindirik, TİP 2 standart şaftlı yüksek kaliteli dönen aletler kullanılabilir. Kullanılan dönen aletler için üretici bilgilerine ve özellikle maksimum devir sayıları ve de hazırlığa (temizlik, dezenfeksiyon ve sterilizasyon) dikkat edilmelidir. HELLMUT RUCK GmbH'nın güncel el kitabı "Döner Aletler" bölümünde ek bilgilere ulaşabilirsiniz.
- Operatörler kullanım esnasında koruyucu gözlük ve bir ağız burun koruması kullanmalıdır. Uzun saçlar toplanmış olmalı veya saç koruması kullanılmalıdır.
- İşlem sırasında, dönen parçalara takılabilecek herhangi bir nesnenin işlem alanına girmemesine dikkat edin.

3.3 HASTALAR İÇİN POTANSİYEL RİSKLER

Potansiyel patojen taşıyan tozların emilme tekniği ile bulaşıcı mikroplara (mikroorganizmalar) maruz kalma riski önemli derecede azaltılır. Düzenli, dikkatli anamnez ile olası enfeksiyon riskleri tespit edilebilir.

Teneffüsten kaynaklanan hasta tehlikeleri minimuma indirgenmiş olur ve bağışıklık sistemi zayıf hastaların tedavisi yapılabilir. Yine de sağlık uzmanı çalışırken ağız ve burun koruması ve de eldiven kullanmak zorundadır.

Mikroplu alanda çalışıldığı takdirde, bir sonraki çalışma aşamasında mikrop bulunmayan deri ve tırnak bölgelerinde dezenfekte/sterilize aletler ile çalışılmalıdır.

3.3.1 GİDERİLEN MALZEMEDEN KAYNAKLANAN TEHLİKELER

Uçuşan partiküllerden (tırnak parçaları, törpü yüzeyindeki iri parçalar) kaynaklanan tehlike işlem alanına yeterli mesafe bırakılması nedeniyle düşük olarak öngörülmüştür.
Patojenler içeren törpü tozlarının solunmasını ihtimali PODOLOG NOVA 3s'ün verimli emme tekniği ile minimuma indirgenmiştir. Tedavi öncesi ayrıntılı bir şekilde cilde antiseptik uygulanarak enfeksiyon riski daha da azaltılabilir.

3.3.2 ALERJİ RİSKİ

Hasta genellikle PODOLOG NOVA 3s'ün dış yüzeyleri ile temas etmediğinden ancak döner aletlerinin malzemesine olan olası bir alerji söz konusu olabilir. Çok kısa temas süreleri (30 dakikanın altında) sebebiyle bu risk de çok azdır.

3.3.3 HAREKETLİ PARÇALARDAN KAYNAKLANAN TEHLİKELER

Yüksek dönüş hızlarında ve yüksek baskı uygulandığına tedavi bölgesinde istenmeyen ısı oluşabilir. En kötü durumda, etkilenen doku ortaya çıkan ısıdan dolayı zarar görebilir.
Hastanın ani hareketi veya kullanıcının dikkatsizliği halinde deride istenmeyen kesiklere neden olabilir. Düzgün kullanımda ve sürekli görsel gözlem altında bu risk düşüktür.

Dikkat! Derinin kesilmesinden mutlak suretle kaçınılmalıdır.

3.4 UYGULAMACI İÇİN OLASI RİSKLER

Potansiyel patojen taşıyan tozların emilme tekniği ile bulaşıcı mikroplara (mikroorganizmalar) maruz kalma riski önemli derecede azaltılır.
Kullanıcının soluması ile oluşan tehdit minimuma indirilir.

Hijyen nedeniyle yüz/ağız maskesi kullanımı önerilir.

3.4.1 GİDERİLEN MALZEMEDEN KAYNAKLANAN TEHLİKELER

Uçuşan partiküller (tırnak parçaları, törpü yüzeyi parçaları) ve tozlar işlem alanına yakın olduklarından tehlike teşkil ederler.
Bu riski en aza indirmek için, kullanıcı işlem esnasında koruyucu gözlük ve ağız ve burun koruması kullanmalıdır.

3.4.2 ALERJİ RİSKİ

El aletinin malzemesine olabilecek alerjik reaksiyonlar tamamen hariç tutulmasalar da oldukça düşük orandadırlar. Hijyenik sebeplerden ötürü tek kullanımlık eldiven kullanılması tavsiye edilir.

3.4.3 HAREKETLİ PARÇALARDAN KAYNAKLANAN TEHLİKELER

Saç, takı ve giysiler dönen parçalara takılabilir. Yaralanmaları önlemek için, uzun saçlar toplanmalı ya da saç koruması kullanılmalıdır. Takılar da hijyenik nedenlerle takılmamalıdır. Araca yakalanmayacak iş kıyafetleri seçilmelidir.

4. HİZMETE ALMA

4.1 TEKNİK GÜVENLİK

- İlk kullanımdan önce lütfen voltaj türünün ve şebeke voltajının tip plakasındaki bilgilere uygun olup olmadığını kontrol edin.
- Kontrol aletini düz, dengeli bir yüzey üzerine yerleştirin.
- Cihazı yerleştirirken havalandırma yuvalarının açık kaldığından emin olun.
- Elektrik kablosunu sıkarak, kıvırarak, keskin köşe veya kenarlara sürterek kabloya zarar vermekten kaçının.
- Sıvıları emdirmeyin.
- Cihazı içine nüfuz edebilecek her türlü neme karşı koruyun. Cihazda nem elektrik çarpması riski teşkil eder!
- Herhangi bir bakım/temizlik işleminden önce cihazı kapatın ve güç kablosunu prizden çekin.
- Cihazı asla su veya benzeri sıvıların içine daldırmayın.
- Cihazın veya hortumun hasar görmesi ya da arızalanması durumunda, güç kablosunu derhal prizden çekmeniz gerekir.
- Tamir işlemleri sadece yetkili personel tarafından yapılmalıdır.
- Cihazı açarsanız, garanti geçersiz olacaktır!
- Kullanılabilir aletler için Bölüm 7.1'e bakın.
- PODOLOG NOVA 3s, BAĞIMSIZ bir cihazdır. Elektromanyetik parazitlerden kaçınmak için diğer cihazlarla bağlantılı olarak kullanılması amaçlanmamıştır. Cihaz diğer cihazlar ile veya hemen yanında kullanılmamalıdır. Eğer bu gerekli ise, cihazın bu sıralamada amacına uygun olarak kullanıldığı kontrol edilmelidir.

Belirtilenlerin dışındaki aksesuarların ve yedek parçaların kullanımı emisyonların artmasına ve dayanıklılığının azalmasına sebep olabilir.

EN 60601-1-2 kapsamında elektrikli tıbbi cihazların elektromanyetik uyumluluğu kapsamında şunlara işaret etmemiz gerekir:
• elektrikli tıbbi cihazlar elektromanyetik uyumluluk ile ilgili özel önlemler ve bu kılavuzun gereklerine uygun olarak çalıştırılmalıdır.
• tıbbi elektrikli cihazları etkileyebilen taşınabilir ve mobil yüksek frekanslı iletişim düzenekleri (anten kablosu ve harici antenler gibi dahil olan aksesuarlar). Bu gibi düzeneklerde PODOLOG NOVA 3s'le aralarında minimum 30 cm mesafe bulunmalıdır ve kendi parçaları kullanılmalıdır.
Aksi takdirde cihazın performans kaybı göz ardı edilemez.
Ayrıca bkz.: EN 60601-1-2 uyarınca elektromanyetik uyumluluğa ilişkin 8.2 bilgi

Tüm işlevsel bozukluklar için dayanıklılık uyum kriterleri geçerlidir.

El aletinin hortumu ve güç kablosu nedeniyle boğulma tehlikesi. Çocukları cihazdan uzak tutun.

Gerekli aksesuarlar (küçük parçalar), örneğin kesici, yutma tehlikesi teşkil eder. Çocukları cihazdan uzak tutun.

Cihazı mekanik hasarlara ve neme karşı korumak için uygulamalar arasında cihazın taşınmasında cihaz için öngörülen paketlemeyi kullanın.

Cihazın üreticisi tarafından belirtilmeyen veya verilmeyen aksesuar, transformatör ve kabloların kullanılması yüksek elektromanyetik emisyonlara, enterferans dayanımının azalmasına ve işlevsel arızalara yol açabilir.

Evde kullanımda, örneğin hayvanlar tarafından zarar verilen güç kablosu gibi tehlikeler ortaya çıkabilir.
Düzenli olarak güç kablosunu hasarlara karşı kontrol edin ve varsa cihazın güç kablosunu prizden çekin.

Evde kullanımda, çocuklar tarafından cihazla oynanma tehlikesi vardır. Çocukları cihazdan uzak tutun.

Cihazı düzenli olarak böceklere karşı kontrol edin ve gerekirse temizleyin.

Cihazın çalışması ve taşınması için belirtilen talimatlara uyulmalıdır.

Cihazın bağlantısını kolayca kesmek için güç kablosunu her zaman kolayca erişilebilir bir prize takınız. Elektrik fişi şebekeden ayırma düzeneği görevi görür.

5. KULLANIM

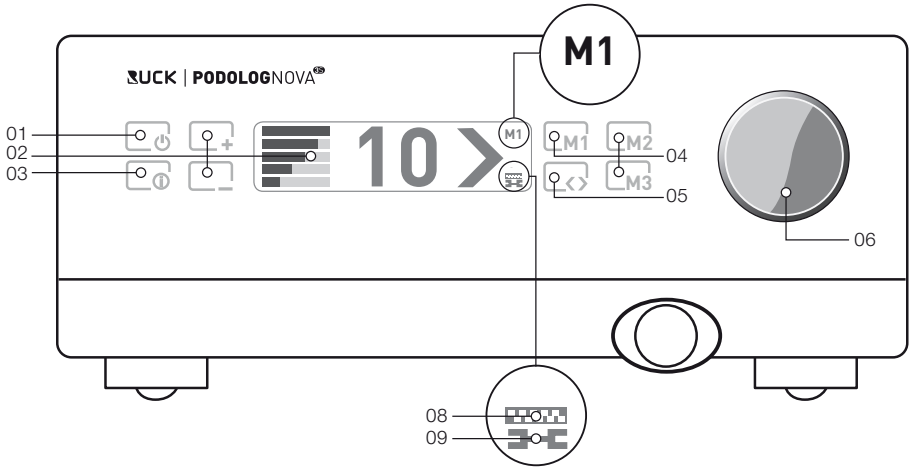

01	Bekleme düğmesi	Bekleme modunu etkinleştirmek veya devre dışı bırakmak için
02	Emiş gücünü ayarlamak için	[+] Emiş gücünü artır veya [-] azalt. Güç ekranda gösterilir.
03	Bilgi menüsü	Bu menüden el aletinin temizliğini etkinleştirmeniz veya bir sonraki filtre değişiminin veya bakımın ne zaman olacağını öğrenmeniz mümkündür. Temel ayarları (örneğin dil) değiştirmek için 5 san. basılı tutun
04	Ayarlar için hafıza tuşları	Devir/dönüş yönü/emiş gücünün üç farklı kombinasyonu kaydedilebilir. Bellek ekranda gösterilir (04.1). Filtreyi değiştirirken [M1] [M2] gerekli dir.
05	Sağa/sola dönüş	Aletin sağa veya soladönmesini ayarlar.
06	Manyetik hız regülatörü	Bununla devir sayısı 1000'lik adımlarda ayarlanır. Ekranda güncel devir sayısı (07.1) gösterilir. Hız regülatörü çıkarılırsa tüm düğmeler kilitlenir.
07	Filtre torbası değişimi	Sembol filtre değişiminin yaklaştığını belirtir.
08	Servis ekranı	Sembol yaklaşan bakımı hatırlatmak için belirir.

8011049 I Kullanım Kılavuzu PODOLOG NOVA 3s I REV 03 I Revizyon durumu 11.03.2021

5.1 ÇALIŞTIRMAK İÇİN GEREKLİ HAZIRLIKLAR

- Hortum bağlantı parçasından çekerek toz torbası çekmecesini açın.
- Verilen filtre torbasının takılı olup olmadığını kontrol edin*.
- İterek tepsiyi kapatın.
- Bekleme modu için güç anahtarını (aygıtın arkasında bulunur) açın. Ön cam panelde bekleme düğmesine basana kadar yaklaşık 3 saniye bekleyin.

○ = KAPALI (Güç anahtarı kapalı) | = AÇIK (Güç anahtarı açık)

= Bekleme düğmesi açık/kapalı

*Bu durum geçerli değilse, muhafazaya filtre torbasını takın, bkz. sayfa 32.

Asla toz filtre torbası olmadan çalışmayın.

Toz filtre torbası çekmecesi çalışma sırasında her zaman kapalı olmalıdır. PODOLOG NOVA 3s çekmeceyi açtığınızda kapanır.

Dolu toz torbası ile çalıştırılmasına izin verilmez. Ekrandaki toz filtresi değişim sembolüne dikkat edin (bkz. 5.5.2)

5.1.1 DÖNER ALETİN TAKILMASI

El aletinin ağzına işiniz için istediğiniz döner aleti (törpü/kesici) takın.

Aletin sadece prize sokulması gerekir (hızlı kilitleme tertibatı).

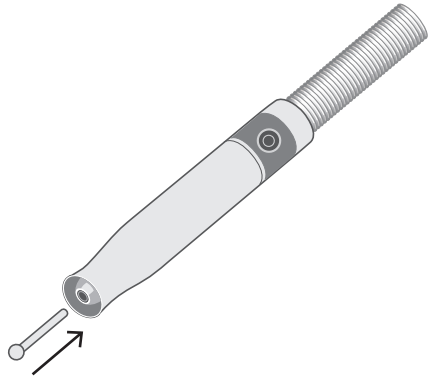

Aletin şaftının tamamen yerleştirilmiş olması gerekir.

Kullanılan kesicide herhangi bir dengesizlik veya eksiklik olmamalıdır. Buna dikkat edilmemesi, hastanın yaralanmasına ve el aleti depolamasının hasarına yol açabilir.

5.1.2 PODOLOG NOVA 3s'SÜ AÇMA

Bekleme düğmesine dokunun.

PODOLOG NOVA 3s şimdi aktif ve kullanıma hazırdır.
PODOLOG NOVA 3s'ü ilk kez çalıştırdığınızda diliniz ve faaliyet alanınız ayarlanır. Buna ek olarak, bir sonraki zamanlanmış bakımı hatırlatmak için bir bakım hatırlatmasını rahatça etkinleştirebilirsiniz. Bunlarla BAKIM VE TEMİZLİK maddelerini karşılaştırın. Başlangıç menüsü aracılığıyla adım adım yönlendirileceksiniz. Sonunda [M1] düğmesine basarak onaylayın.

PODOLOG NOVA 3s'ün ilk kullanım ekranı:

Kullanım için başlangıç menüsündeki ayarı değiştirmek istiyorsanız(i) düğmesine 5 saniye süreyle basılı tutun.

5.1.3 EL ALETİNİN AÇILMASI

Döner düğmeyi çevirerek istenen alet devir sayısını ayarlayın.Gösterge x 1000 devir sayısını (U /Dak.) gösterir. El aletini elinize alıp hafifçe anahtarın arka ucuna basın.

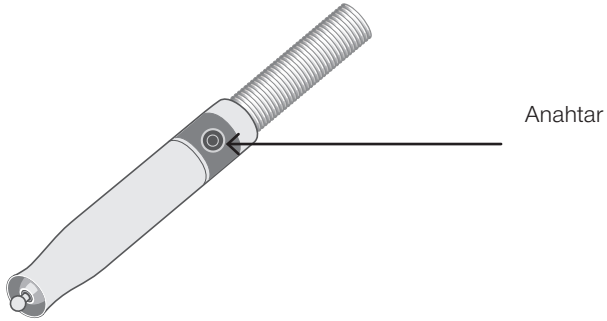

Motor ayarlanan hızda çalışır; artık çalışmaya başlayabilirsiniz.

Ayarlanan devir aletinizin izin verilen maksimum devrini geçmemelidir.

5.1.4 EL ALETİNİN KAPATILMASI

Motor çalışırken el aletinin anahtarın arka ucuna hafifçe basın.

Motor kapanır, işinizi kesintiye uğrar ve amaçlanan el aleti önceden belirlenmiş el aşeti tutucusuna asılır.

5.1.5 PODOLOG NOVA 3s'Ü KAPATMA

Bekleme düğmesine dokunun. PODOLOG NOVA 3s şimdi kapanır ve bekleme moduna geçer.
Güç anahtarını tamamen kapatmak için konumuna ○ getirin.

Cihazın bağlantısını kolayca kesmek için güç kablosunu her zaman kolayca erişilebilir bir prize takınız. Elektrik fişi şebekeden ayırma düzeneği görevi görür.

PODOLOG NOVA 3s bir saat boyunca kullanılmayacaksa otomatik olarak EKO moduna geçer ve tekrar bekleme düğmesine dokunularak kolayca çalıştırılabilir.

5.2 AYARLAR

5.2.1 EL ALETİNİN MOTOR DEVRİ

Alet için uygun devri düğme ile ayarlayabilirsiniz.

Saat yönünde Saat yönünde	– Devir sayısı artar	maks. devir sayısı: 40.000 devir/dak
Saat yönü aksine Saat yönünde	– Devir sayısı azalır	min. devir sayısı: 5.000 devir/dak

Alet çalıştırıldıktan sonra her zaman son ayarlanmış devirde çalışmaya başlar.

Büyük boyutlu törpüler için optimum devir 8000-12000 aralığındadır.

Ayarlanan devir aletinizin izin verilen maksimum devrini geçmemelidir.

5.2.2 Manyetik döner diski çıkarma

Ön cam paneli temizlemek için manyetik döner disk kolayca çıkarılabilir.
Cam panel tuşları şimdi kilitlenir.

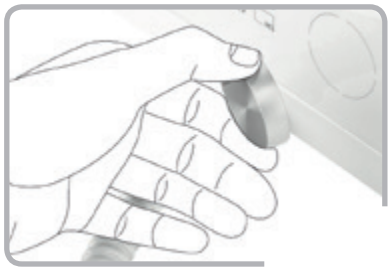

Aynı anda 5 saniye süreyle [i] ve [M3] tuşlarına basarak devir düğmesini kullan madan doğrudan cam panelden devri ayarlayabilirsiniz. Cihazı açtıktan sonra, bu işlemi tekrarlamanız gerekir.

HELLMUT RUCK GmbH'nın ana kataloğunda "Döner Aletler" bölümünde tüm törpü ve kesme aletleri için izin verilen maksimum dönüş hızını bulabilirsiniz.

5.2.3 DÖNÜŞ YÖNÜ, SAĞA/SOLA DÖNÜŞ

Kullandığınız alete göre ya da sağlak veya solak olmanıza göre aleti sağa veya sola döndürebilirsiniz.

Ok dönme yönünü gösterir. Sağa doğru

Ok sağa işaret ediyor - Sağa dönüş

Ok sola işaret ediyor - Sola dönüş

5.2.4 Dönüş yönünün değiştirilmesi

Dönme yönü çalışma sırasında değiştirilebilir.

Ok düğmesine dokunun. Ayarlanan motor devri otomatik olarak sıfır olur ve dönüş yönü değiştirilir. Motor ayarlanan devirde tekrar çalışmaya başlar.

5.2.5 EMİŞ GÜCÜ SEÇİMİ

Emiş gücü, herhangi bir duruma adapte edilebilir.

Tekrar tekrar [-] düğmesine basılarak emiş gücü azaltılır. Tekrar tekrar [+] düğmesine basılarak emiş gücü arttırılır. Düğmeye basıp basılı tutarak istenen yönde emiş gücünü ayarlayabilirsiniz.

Emiş için beş güç seviyesi mevcuttur.

5.2.6 AYARLARIN KAYDEDİLMESİ

M1 M2 M3

İşinizi kolaylaştırmak için, devir, dönme yönü, emiş gücü için üç farklı ayar kaydedebilirsiniz. [M1], [M2] ve [M3] tuşları ile kaydedin ve istenilen ayarları çağırın.

İstenen devri seçmek için düğmeyi çevirin. Sağa veya sola dönüş seçimi yapın. Emiş gücünü seçin. Uygun düğmeye [M1], [M2] veya [M3] yaklaşık iki saniye boyunca basın.

"Ayar kaydedildi" mesajı belirir.

Kısaca [M1], [M2] veya [M3] tuşuna dokunarak ayar bu tuş altında saklanır.

Çalışma esnasında her zaman ayarların arasında geçiş yapılabilir.

Ayarlanan devir aletinizin izin verilen maksimum devrini geçmemelidir.

5.3 ALETİN DEĞİŞTİRİLMESİ

- El aletinin üzerinden motoru kapatın
- El aletinden ucu çıkarın.
- El aletinin ağzına başka bir uç takın.

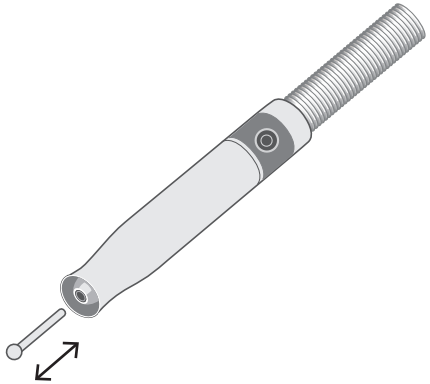

Uç, sadece el aletinin motoru kapalı iken değiştirilebilir. Ucun şaftının tamamen yerleştirilmiş olması gerekir!

5.4 EL ALETİNİN ERGONOMİK TUTMA KULPLARI

5.4.1 KALEM KONUMU

Kalem konumunda ince işlemler ergonomik ve hassas bir şekilde yapılabilir.

5.4.2 ÜSTTEN KAVRAMA KONUMU

Düz çalışmalarda üstten kavrama ve parmakla destekleme hedefin ayarlanmasını ve rahat bir şekilde çalışılmasını sağlar.

5.5 BİLGİ MENÜSÜ

BİLGİ MENÜSÜ aşağıdaki bilgi ve işlevleri çağırma imkanını sunuyor. Sadece (-) ve (+) tuşlarına basarak menü ögeleri arasında ilerleyin.

5.5.1 FİLTRE DEĞİŞİMİ

Eğer partikül filtresini değiştirmek istiyorsanız, BİLGİ MENÜSÜ'nden bunu yapabilir ve cihaza yeni filtre takıldığını bildirebilirsiniz. Ayrıntılı açıklamayı 5.6.1 TOZ FİLTRE TORBASI DEĞİŞİMİ maddesinde bulabilirsiniz.

BİLGİ MENÜSÜ
FİLTRE DEĞİŞİMİ
30 ÇALIŞMA SAATİNDE
ŞİMDİ DEĞİŞTİRİN [M1]
[+/-] SAYFALAR [i] ANA MENÜ

5.5.2 BİR SONRAKİ BAKIM TARİHİNİN GÖSTERİMİ

PODOLOG NOVA 3s cihazınızın bir sonraki bakım tarihini pratik ekrandan öğrenebilirsiniz.
900 çalışma saati dolduktan sonra,
en geç cihazı satın aldıktan sonra en geç 24 ay sonra.

BİLGİ MENÜSÜ
SONRAKİ ÖNERİLEN BAKIM: JAN 19
YA DA 900 ÇALIŞMA SAATİ DOLDUKTAN SONRA
[+/-] SAYFALAR [i] ANA MENÜ

5.5.3 BAKIM UYARISININ ETKİNLEŞTİRİLMESİ

Bakımı hatırlatmayı aktive ettiğinizde PODOLOG NOVA 3s size bir sonraki bakımı bildirecektir. Bu özellik BİLGİ MENÜSÜ'nden etkinleştirilebilir veya devre dışı bırakılabilir. 900 çalışma saatinden sonra, bakım sembolü ekranda belirir.

5.6 FİLTRE DEĞİŞİMİ

Filtre değişimi en geç el aletinin 30 saatlik kullanımından sonra gereklidir. Cihaz ekrandaki filtre değiştirme sembolü ile toz filtre torbasının artık değiştirilmesi gerektiğini göstererek hatırlatır.

Birini seçin:

M1 = ŞİMDİ M2 = SONRA

SONRA seçilirse cihaz, filtre değiştirilinceye kadar bundan sonraki her 5 saatte bir filtre değişimini soracaktır.

5.6.1 TOZ FİLTRESİ TORBASI DEĞİŞİMİ

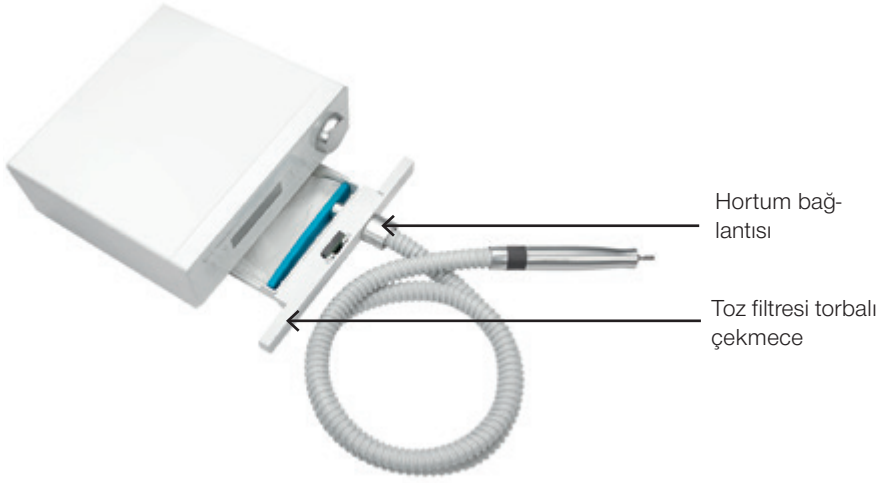

Cihaz, toz filtre torbasını değiştirmeniz için size hatırlatır. Bununla birlikte, haftada bir kez, filtrenin seviyesini kontrol etmeniz önerilir. Toz filtre torbasını değiştirmek amacıyla BİLGİ MENÜSÜ'ne gitmek için [i] tuşuna basın.
[-] veya [+] tuşuna basarak Filtre Değişimi menü ögesine ilerleyin:

BİLGİ MENÜSÜ
FİLTRE DEĞİŞİMİ
30 ÇALIŞMA SAATİNDE
ŞİMDİ DEĞİŞTİRİN [M 1
[+/-] SAYFALAR [i] ANA MENÜ

M 1 düğmesi ile değişimi başlatın.

FİLTRE DEĞİŞİMİ
LÜTFEN DEĞİŞTİRİN
[M1] ŞİMDİ [M2] SONRA

FİLTRE DEĞİŞİMİ
SADECE YENİ FİLTRE İLE KULLANIMA!
DEVAM: CİHAZI KAPAT
ÇEKMECEYİ AÇ

Cihazı kapatın. Toz filtre torbalı çekmeceyi hortum bağlantı parçasından çekerek açın. Çekmeceyi hortum bağlantısı yukarı bakacak şekilde tutun. Şimdi toz filtre torbasını muhafazasından çekerek çıkarın. Bu iş için belirlenmiş fişi ile yerine kilitleyin.

Muhafazanın ağzına yeni toz filtre torbasını takın. Toz torbası çekmecesini kapatın. Şimdi cihazı tekrar açın. Cihaz toz filtre torbası başarılı bir şekilde takıldıktan sonra tanır.

FİLTRE
YENİ FİLTRE TAKILDI MI?
[M1] EVET [M2] İPTAL

[M1] tuşuna basarak değişikliği onaylayın ve böylece STANDART MENÜ'ye geri dönün.

Toz filtre torbası boşaltılamaz ve yeniden kullanılamaz

Eğer makineyi yapma tırnaklarda (tırnak dizaynı, tırnak protezi) kullanmak istiyorsanız, lütfen daha yüksek aşınmadan dolayı filtre değişimi zamanının kayacağını unutmayınız. Düzgün çalışması için haftada bir doluluk seviyesinin incelenmesi gerekir. Yapma tırnaklarla çalışırken gözlerinizi ve solunum yollarınızı (ağız koruması ve gözlük) da korumayı unutmayın!

Toz filtre torbasının doğru şekilde takılı olduğunu ve çekmecedeki toz filtre torbasının doluluk seviyesini haftada bir kez kontrol etmeniz gerekir. Bunun için yukarıda belirtilen prosedürü takip ediniz. Gerekirse, toz filtre torbasını değiştirin.

5.6.2 YENİ TOZ FİLTRE TORBASINI NEREDEN ALABİLİRSİNİZ?

Yeni toz filtre torbası HELLMUT RUCK GmbH'dan 1100103 ürün numarası ile sipariş edilebilir.

Sadece orijinal toz filtre torbası kullandığınızdan emin olun.

5.7 MOTOR ÜNİTESİNİN TEMİZLENMESİ

El aleti kolu aşağıdaki gibi kaldırılır:

5.7.1 MUHAFAZANIN GEVŞETİLMESİ

Muhafazayı ok yönünde çevirerek dikkatle çıkarın.

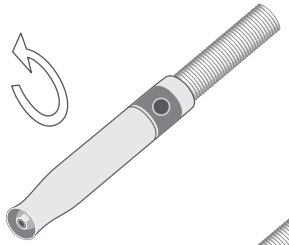

Aynı anda kilitleme tertibatının metal klapesine doğru bastırarak muhafazayı dikkatle çekin.

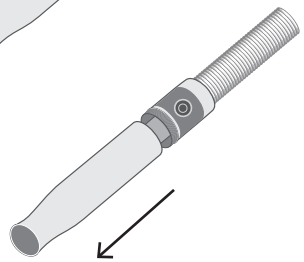

İlgili cihazların yanı sıra temizleme ve dezenfektan malzemeleri için üreticinin talimatları ve özelliklerinin de dikkate alınması gerekir.

5.7.2 MOTOR ÜNİTESİNİ KOLAYCA TEMİZLEYİN

Dezenfektan sprey kullanmayın. Nem nüfuz ederek rulmanlarda hasar oluşabilir.

Nazik temizlik ve dezenfeksiyon işlemi için alkolsüz RUCK yüzey dezenfektan mendilleri kullanılmalıdır (Ürün No. 2966702) tıbbi ürün.

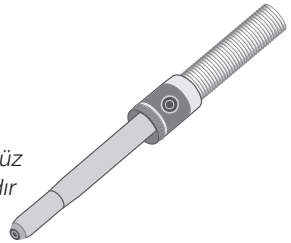

5.8 Yedek kilitleme tertibatının değiştirilmesi

El aletinin motorunun hasar görmesini önlemek için kilitleme tertibatının değiştirilmesi esnasında ekteki kullanım kılavuzuna uyun.

6. BAKIM, TEMİZLİK VE DEZENFEKSİYON

6.1 RUCK SERVİSİ TARAFINDAN YAPILAN BAKIM

Tıbbi cihazın sürekli olarak güvenli ve düzgün çalışmasını sağlamak için, PODOLOG NOVA 3s için her 900 saatlik çalışma saatinde bir veya en geç 24 ay sonra RUCK SERVİSİ tarafından bakım yapılması öngörülmüştür. Bakım sırasında DIN EN 62353 uyarınca bir elektrik güvenlik testi gerçekleştirilir.

UYULMAMASI HALİNDE GARANTİ VE SORUMLULUK KAPSAMI DIŞINDA KALINMASI SÖZ KONUSUDUR!

6.2 TEMİZLİK VE DEZENFEKSİYON

Hastalık bulaşma tehlikesi. Yetersiz dezenfeksiyon hastalık bulaşmasına sebep olabilir. Ulusal hijyen ve dezenfeksiyon yetkili kurumlarının gerekliliklerine kesinlikle uyulmalıdır. RUCK® alkolsüz yüzey dezenfektan mendilleri kullanılmalıdır (Ürün No. 2966702) tıbbi ürün – sprey dezenfeksiyonlardan uzak durulmalıdır. Üst yüzeyler bir sonraki tedaviden önce iyi havalandırılmalıdır, yüzey dezenfeksiyonu üretici bilgilerine uyularak kurumaya bırakılmalıdır, ancak kuru silinmemelidir. Lütfen öngörülen uygulama zamanlarını dikkate alın. Bakteriler için 1 dakika veya mantarlar için 5 dakika. Dezenfektana ilişkin diğer bilgiler.

Her bir işlemden sonra, el aletinin dış yüzeyleri ve kontrol biriminin önü uygun bir yüzey dezenfektanı kullanılarak dezenfekte edilir.

Çalışma sonunda el aleti kolu çıkarılır (Madde 5.7.1) ve tüm ulaşılabilen yüzeyler (el aleti içi, kovanı ve dışı) temizlenir ve yıkanarak dezenfekte edilir. Emme hortumu da dezenfeksiyona ve çatlaklara karşı görsel kontrole tabii tutulmalıdır.
Muhafazayı da ve özellikle ön cam paneli hasarlara karşı kontrolden geçirin.

Kontrol cihazının tüm parçalarının ve el aletinin dezenfekte edilmesi için el kitabımızda belirtilen veya internettewww.hellmut-ruck.de adresinden alkolsüz RUCK yüzey dezenfektan mendilleri kullanılmalıdır (Ürün No. 2966702) tıbbi ürün. Lütfen öngörülen uygulama zamanlarını dikkate alın. Bakteriler için 1 dakika veya mantarlar için 5 dakika. Dezenfektana ilişkin diğer bilgiler.

Cihazı asla su veya başka sıvılara batırmayınız, elektrik çarpması tehlikesi vardır. Temizlemeden önce üniteyi kapatın ve güç kablosunu prizden çekin!

Dezenfektan sprey kullanmayın. Sıvı madde nüfuz edebilir ve elektronik aksama zarar verebilir.

7. AKSESUARLAR VE YEDEK PARÇALAR

Uyarı! Aşağıda listelenen aksesuar ar PODOLOG NOVA 3s ile kullanım için tasarlanmıştır. Diğer tıbbi elektrikli ekipmanlar ile çalışması tıbbi elektrikli cihazın emisyonlarının artmasına ve dayanıklılığının azalmasına sebep olabilir.

Uyarı: Cihazın üreticisi tarafından belirtilmeyen veya verilmeyen aksesuar, transformatör ve kabloların kullanılması yüksek elektromanyetik emisyonlara, enterferans dayanımının azalmasına ve işlevsel arızalara yol açabilir.

7.1 ALETLER

Standartlara uygun, 2,35 mm çaplı, üzerinde tıp ürünü olarak CE işareti bulunduran tüm döner aletleri (törpü/ kesici/ parlatıcı) kullanabilirsiniz. Tam listeye kataloğumuzdan veya internette www.hellmut-ruck.de adresinden ulaşabilirsiniz.
Daha fazla bilgiye DIN EN ISO 1797-1 standardından ulaşabilirsiniz.

7.2 TOZ FİLTRESİ TORBASI

Toz filtre torbası için sadece orijinal filtre torbaları kullanılabilir (Ürün No.: 1100103)

Ürün No.: 1100103 **PODOLOG NOVA 3s için yedek filtre**

Ürün No.: 4823701 **Bağımsız el aleti tutucusu**

Ürün No.: 4823401 **PODOLOG CLASSIC mobilyasına uygun el aleti tutucusu**

Ürün No.: 4823801 **Duvar veya farklı dolaplar için el aleti tutucusu**

Ürün No.: 1106701 **PODOLOG NOVA 3s için yedek kilitleme tertibatı**

8. TEKNİK VERİLER (EMC TEST SONUÇLARI DAHİL)

Çalışma modu	Sürekli çalışma için uygundur. Cihaz, yanıcı hava karışımlarının mevcudiyetinde kullanım için uygun değildir.
Kontrol ünitesi ölçüleri (G/D/Y) mm cinsinden	251/228/105
Ağırlık g cinsinden	yakl. 2.700
El aleti ölçüleri Uzunluk mm cinsinden	127
∅ min. / ∅ maks.	24.5 / 18.5
Ağırlık g cinsinden	yakl. 120
Gerilim Kontrol ünitesi	115- 240 V, 50 - 60 Hz, 1,5 – 0,8 A Alternatif akım
Güç tüketimi	maks. 175 VA
Gerilim Mikromotor	40 V
Sürekli yük	80 W
Rölanti devri (r./Dak)	40 000
Tam güçte maks. debi yakl. 280 lt/dak (-%10)	
Ana kablo uzunluğu cm cinsinden	170
Hortum kablo uzunluğu cm cinsinden	130

PODOLOG NOVA 3s ve diğer cihazlar arasında meydana gelen bilinen elektromanyetik etkileşimler yoktur.

8.1 ÇEVRE KOŞULLARI

Çevre sıcaklığı ve nem (yoğuşmasız)	
işletmede	5°C ila +40°C ve 30% ila 75% nem (yoğuşmasız)
Taşıma ve depolama sırasında	-25 °C (bağıl nem kontrol edilmeden) ila 70 °C (yoğuşmasız şekilde %15 ila %93'lük bağıl nem oranında)
Hava basıncı	Hava basıncı 700 hPa (≈ 3000 m) - 1060 hPa

8.2 ELEKTROMANYETİK UYUMLULUĞUNA İLİŞKİN TALİMATLAR

Kılavuz ve üreticinin beyanı - yayılmış elektromanyetik enterferans		
PODOLOG NOVA 3s aşağıda belirtilen elektromanyetik ortamda kullanılmak üzere tasarlanmıştır. Müşteri veya PODOLOG NOVA M3 kullanıcısı, kullanımın böyle bir ortamda gerçekleştirilmesini sağlamalıdır.		
Yayılma ölçümleri	Uyum	Uyum
YF yayılması CISPR 11 uyarınca	Grup 1	Der PODOLOG NOVA 3s sadece dahili işlevi için YF kullanır. Bu nedenle, RF emisyonları çok düşüktür ve yakındaki elektronik cihazların rahatsız olma ihtimali çok zayıfır.
YF yayılması CISPR 11 uyarınca	B Sınıfı	PODOLOG NOVA M3 doğrudan şebekeye bağlı tüm iş yerlerinde kullanılmak üzere tasarlanmıştır.
IEC 61000-3-2 uyarınca harmonikler	A sınıfı	
Voltaj dalgalanmaları/yanıp sönme IEC 61000-3-3 uyarınca	karşılanır	

Arızalı çalışma moduna sebebiyet verebileceğinden cihazın diğer cihazların hemen yanında veya diğer cihazlarla istiflenmiş şekilde kullanımından kaçınılmalıdır. Yine de yukarıda belirtildiği şekilde çalıştırılması gerekiyorsa düzgün çalıştıklarından emin olmak için bu cihaz ve diğer cihazlar gözetim altında tutulmalıdır.

Cihazın üreticisi tarafından belirtilmeyen veya verilmeyen aksesuar, transformatör ve kabloların kullanılması yüksek elektromanyetik emisyonlara, enterferans dayanımının azalmasına ve işlevsel arızalara yol açabilir.

Bu, işlevsel arızalara sebep olabileceğinden cihazın diğer cihazların hemen yanında veya diğer cihazlarla üst üste yerleştirilmiş şekilde kullanılmasından kaçınılmalıdır. Bu tür bir kullanım gerekli olduğunda cihazlar ve diğer cihazlar doğru çalıştıklarından emin olmak için gözetim altında tutulmalıdır.

Kılavuz ve üreticinin beyanı - elektromanyetik enteferansa dayanıklılık			
PODOLOG NOVA 3s aşağıda belirtilen elektromanyetik ortamda kullanılmak üzere tasarlanmıştır. Müşteri veya PODOLOG NOVA M3 kullanıcısı, kullanımın böyle bir ortamda gerçekleştirilmesini sağlamalıdır.			
Enterferansa dayanıklılık testi	IEC 60601-Test seviyesi	Uyumluluk düzeyi	Elektromanyetik Çevre Yönergeleri
Statik elektriğin (ESD) IEC 61000-4-2 uyarınca deşarj edilmesi	Temasta deşarj: ±8 kV Havada deşarj: ±2 kV, ±4 kV, ±8 kV, ±15 kV	Temasta deşarj: ±8 kV Havada deşarj: ±2 kV, ±4 kV, ±8 kV, ±15 kV	Zeminler ahşap, beton veya seramik karo olmalıdır. Zemin sentetik malzeme ile kaplı ise, bağıl nem en az % 30 olmalıdır.

RF kablosuz iletişim donanımının erişim alanı (IEC 61000-4-3)	385 MHz; Puls modülasyonu: 18 Hz; 27 V/m 450 MHz, Puls modülasyonu: 18 Hz; 28 V/m 710, 745, 780 MHz; Puls modülasyonu: 217 Hz; 9 V/m 810, 870, 930 MHz; Puls modülasyonu: 18 Hz; 28 V/m 1720, 1845, 1970 MHz; Puls modülasyonu: 217 Hz; 28 V/m 2.450 MHz; Puls modülasyonu: 217 Hz; 28 V/m; 5240, 5500, 5785 MHz; Puls modülasyonu: 217 Hz; 9 V/m	385 MHz; Puls modülasyonu: 18 Hz; 27 V/m 450 MHz, Puls modülasyonu: 18 Hz; 28 V/m 710, 745, 780 MHz; Puls modülasyonu: 217 Hz; 9 V/m 810, 870, 930 MHz; Puls modülasyonu: 18 Hz; 28 V/m 1720, 1845, 1970 MHz; Puls modülasyonu: 217 Hz; 28 V/m 2.450 MHz; Puls modülasyonu: 217 Hz; 28 V/m; 5240, 5500, 5785 MHz; Puls modülasyonu: 217 Hz; 9 V/m	
IEC 61000-4-3 uyarınca yayılan RF enterferansı	80-2700 MHz; 1kHz AM 80 %; 10 V/m	80-2700 MHz; 1kHz AM 80 %; 10 V/m	
Hızlı geçici elektriksel arızalar/ patlamalar IEC 61000-4-4'ye göre	Güç kaynağı hatları için + 2 kV + 1 kV giriş / çıkış hatları için	Güç kaynağı hatları için + 2 kV + 1 kV giriş / çıkış hatları için	Şebeke voltajının kalitesi, tipik bir ticari veya hastane ortamına uymalıdır.
Güç dalgalanmaları (dalgalanma) IEC 61000-4-5 uyarınca	L-PE ve N-PE: 2 kV L-N: 1 kV		Şebeke voltajının kalitesi, tipik bir ticari veya hastane ortamına uymalıdır.

Anma gücü frekans manyetik alanları IEC 61000-4-8 uyarınca	30 A/m, 50 Hz ve 60 Hz	30 A/m, 50 Hz ve 60 Hz	Ağ frekanslarındaki manyetik alanlar, ticari ortamlarda ve hastane ortamlarında görülebilen tipik değerlerle eşdeğer olmalıdır.

Kılavuz ve üreticinin beyanı - elektromanyetik enteferansa dayanıklılık			
Şebeke voltajındaki voltaj düşmeleri, kısa kesintiler ve dalgalanmalar, IEC 61000-4-11 uyarınca	%0 ÜÖN 0,5 periyot için 8 faz açısında %0 ÜÖN 1 periyot için 0°'de %70 ÜÖN 25/30 periyot için 0°'de %0 ÜÖN 250/300 periyot için 0°'de	%0 ÜÖN 0,5 periyot için 8 faz açısında %0 ÜÖN 1 periyot için 0°'de %70 ÜÖN 25/30 periyot için 0°'de %0 ÜÖN 250/300 periyot için 0°'de	Şebeke voltajının kalitesi, tipik bir ticari veya hastane ortamına uymalıdır. PODOLOG NOVA 3s kullanıcısı güç kaynağının kesilmesinde devam ettirilecek işlevleri gerçekleştiriyorsa, PODOLOG NOVA 3s kesintisiz bir güç kaynağı veya bir akü kullanılması tavsiye edilir.
NOT: ÜÖN test seviyesinin uygulanmasından önceki şebeke gerilimidir			

Kılavuz ve üreticinin beyanı - elektromanyetik enteferansa dayanıklılık			
PODOLOG NOVA 3s, aşağıda belirtilen elektromanyetik ortamda kullanılmak üzere tasarlanmıştır. Müşteri veya PODOLOG NOVA 3s kullanıcısı, kullanımın böyle bir ortamda gerçekleştirilmesini sağlamalıdır.			
Enterferans direnci testi	Enterferans direnci testi	Uyumluluk düzeyi	Elektromanyetik Çevre - Kuralları
IEC 61000-4-6 uyarınca iletilen HF enterferansı	3 Veff 150 kHz ila 80 MHz	3 Veff 150 kHz ila 80 MHz	Taşınabilir ve mobil YF iletişim cihazları, PODOLOG NOVA 3s ayak bakım cihazına vericinin frekansı için hesaplanan önerilen mesafeden daha az bir mesafede asla kullanılmamalıdır. Tavsiye edilen koruma mesafesi: $d=(3,5/V1)\sqrt{P}$ $d=(3,5/E1)\sqrt{P}$ $d=(7/V1)\sqrt{P}$ 80 MHz ila 800 MHz 800 MHz ila 2.5 GHz P Watt cinsinden vericinin anma gücü olarak verici üreticisinin bilgilerine göre ve d metre cinsinden önerilen koruma mesafesi (m) ile.
IEC 61000-4-3 uyarınca yayılan HF enterferansı	3 V/m 80 MHz ila 2,5 GHz	3 V/m 80 MHz ila 2,5 GHz	

			Sabit radyo vericilerinin alan yoğunluğu, her frekansta yerinde yapılan incelemeye göre[a] uyum seviyesinden daha az olmalıdır[b]. Aşağıdaki sembol ile işaretlenmiş cihazların yakınında enterferans görülebilir.

NOT 1: 80 MHz ve 800 MHz'de, yüksek frekans aralığı geçerlidir.

NOT 2: Bu kurallar her durumda geçerli değildir. Elektromanyetik niceliklerin yayılması, binalar, nesneler ve kişilerden emilim ve yansımadan etkilenir.

a Örneğin telsiz telefonların baz istasyonları ve mobil telsiz cihazları, amatör telsiz istasyonları, AM ve FM radyo ve TV yayını gibi sabit vericilerin alan yoğunluğu teorik olarak doğru şekilde tahmin edilemez. Sabit vericiler açısından elektromanyetik çevrenin değerlendirilmesi için yerinde bir inceleme yapılmalıdır. Cihazın kullanıldığı yerde ölçülen alan yoğunluğu yukarıdaki uyum seviyesini aşıyorsa amacına uygun kullanımdan emin olmak için cihaz izlenmelidir. Anormal güç belirtileri görülürse, ek önlemlerin alınması, örneğin cihazın yerinin değiştirilmesi, gerekli olabilir.

b 80 MHz ila 150 kHz frekans aralığındaki alan yoğunluğu 3 V/m'den az olmalıdır.

Taşınabilir ve mobil YF iletişim cihazları ve PODOLOG NOVA 3s arasındaki önerilen koruma mesafeleri.			
PODOLOG NOVA 3s aşağıda belirtilen elektromanyetik ortamda kullanılmak üzere tasarlanmıştır. Müşteri veya PODOLOG NOVA 3s kullanıcısı, aşağıda belirtildiği gibi haberleşme cihazlarının çıkış hattına bağlı olarak taşınabilir ve mobil YF iletişim cihazları (vericiler) ve PODOLOG NOVA 3s arasındaki minimum mesafeyi gözeterek elektromanyetik bozulmayı önlemeye yardımcı olabilir.			
Watt cinsinden vericinin anma gücü (W)		Verici frekansının koruma mesafesine bağlı olarak metre cinsinden (m)	
0,01	150 kHz ila 80 MHz	80 MHz ila 800 MHz	800 MHz ila 2,5 GHz
0,1	d = 1,20 √P	d = 1,20 √P	d = 2,33√P
1	0,12	0,12	0,23
10	0,38	0,38	0,73
100	1,20	1,20	2,30
	3,80	3,80	7,30
	12,00	12,00	23,00
Yukarıdaki tabloda anma gücü belirtilmeyen vericiler için mesafe verici üreticisine göre P Watt cinsinden (W) vericinin anma gücü olacak şekilde vericinin denklemi kullanılarak belirlenebilir. NOT 1: 80 MHz ve 800 MHz'de, yüksek frekans aralığı geçerlidir. NOT 2: Bu kurallar her durumda geçerli değildir. Elektromanyetik niceliklerin yayılması, binalar, nesneler ve kişilerden emilim ve yansımadan etkilenir.			

9. GARANTİ

Bu ürün için 2 yıl garanti verilir. Üst yüzeylerin, taşıyıcıların, kablo bağlantılarının, germe emme hortumunun, germe tertibatının vb. ve diğer hareketli parçaların normal düzeyde aşınması garanti kapsamı dışında tutulur.

Garanti, cihazın ilk müşterisi tarafından satın alındığı tarihten itibaren geçerlidir. Satın alma tarihinin satın alma belgesi ile belgelenmiş olması gerekir. Garanti kapsamında HELLMUT RUCK GmbH tarafından arızalı ürün ücretsiz olarak tamir edilir veya RUCK tarafından yenisi ile değiştirilir. Bunun için arızalı ürünün satın alma makbuzuyla birlikte ücretsiz olarak gönderilmesi gereklidir. Yurtdışındaki şikayetler için, yerel temsilcilikler sorumludur. Şüpheniz varsa, lütfen RUCK ile irtibat kurun.

Bizim bulgularımız cihazın kurallara uygun olmayan veya hatalı bir şekilde kurulduğunu, hatalı veya amacına uygun olmayan bir şekilde kullanıldığını, kullanma kılavuzunun dikkate alınmadığını, dış etkenlere maruz bırakıldığını, yetkisiz kişilerce tamir edildiğini veya üzerinde değişiklik yapıldığını ortaya çıkartırsa, garanti geçersiz olmaktadır.

Garanti kapsamı, ürünün tamiri veya değiştirilmesi ile sınırlıdır. Daha geniş bir kapsamdaki (özellikle kar veya kazanç kaybı) bir sorumluluk kesinlikle kabul edilmemektedir. Şayet garanti kapsamında olmayan bir hata söz konusu ise veya garanti süresi dolmuşsa, inceleme ve tamir masrafları müşteri tarafından karşılanacaktır.

Teknik tasarım değişiklikleri ve sapma hakkı saklıdır.

10. ATIK SİSTEMİNE DÂHİL EDİLMESİ

ÇEVREYLE İLGİLİ TEHLİKELER!

Yanlış bertaraf edilmesi çevremizi tehlikeye atar.

>>> PODOLOG NOVA 3s kullanım ömrünün sonuna geldiğinde mevcut geri dönüşüm ve atık toplama sistemlerine dahil edilmelidir!

11. SSS

11.1 CİHAZ AÇILMIYOR

Cihazın arkasındaki güç anahtarını açtıktan sonra cihazın ön tarafındaki bekleme düğmesinden cihazı açmadan önce en az 4 saniye süre ile bekleyin. En az 2 saniye boyunca bekleme düğmesine basılı tutun. Cihaz hala açılmıyorsa lütfen belirtilen işlemleri tekrar edin:

1. Cihazın arka panelindeki güç anahtarını kapatın/açın
2. 4 saniye bekleyin
3. 2 saniye bekleme düğmesini basılı tutun

11.2 CİHAZ YANIT VERMİYOR

Örneğin cam panel yanıt vermiyor veya ekran bekleme anahtarından açıldığında siyah görünüyorsa, arama denetimi takılı, ancak cihaz aniden artık kullanılamıyor. Arkasındaki güç anahtarı ile cihazın gücünü kesin. 30 saniye bekleyin ve sonra tekrar açın. Bekleme düğmesine basın. Daha sonra cihaz, her zamanki gibi çalıştırılabilir.

11.3 DİL VE FAALİYET ALANININ YENİDEN AYARLANMASI

INFO düğmesine basın ve 5 saniye boyunca basılı tutun. Açılış ekranı görünecektir. Şimdi dilinizi ve faaliyet alanınızı yeniden ayarlayabilirsiniz. Buna ek olarak, aynı zamanda bir sonraki zamanlanmış bakımı hatırlatmak için bir bakım hatırlatmasını rahatça etkinleştirebilirsiniz. Çalışma saati sayacı ya da bilgi menüsünde gösterilen sonraki bakıma kadar kalan zaman bu yeni ayarda değiştirilmez.

12. EKRANDA BELİREN OLASI HATA MESAJLARI

HATA SINIFI	MESAJ
UYARI	EL ALETİ: MOTOR HATASI!
UYARI	POMPA MOTORU HATASI!
UYARI	CİHAZ ÇOK SICAK!
UYARI	SINIR SICAKLIK, YÜKÜ AZALTIN!
BİLGİ	SOĞUTMA ETKİN!
BİLGİ	AŞIRI ISINMA, SOĞUTMA ETKİN!
BİLGİ	AŞIRI ISINMA, KAPATMA
BİLGİ	DİKKAT AŞIRI ISINMA, FİLTRE TORBASINI DEĞİŞTİRİN!
BİLGİ	DİKKAT AŞIRI ISINMA, FİLTRE TORBASINI DEĞİŞTİRİN! SOĞUTMA SÜRESİ 15 DAK!

ÜRÜN İPUÇLARI

PODOLOG NOVA 3s'niz için

Törpükıskacıkromkaplıdır

Bu soruna aşina mısınız? Hassas çatlak törpüsünü el aletinden çok sık ayırmayın. İşte size yardım: Bu törpü kıskacıyla tüm dönen parçaları sıkıca tutabilirsiniz.

Video önerisi

Bu uygulama videosunda size törpü kıskacının işlevini gösteriyoruz. Videoyu çevrimiçi mağazamızda doğrudan ürünün bulunduğu sayfada bulabilirsiniz.

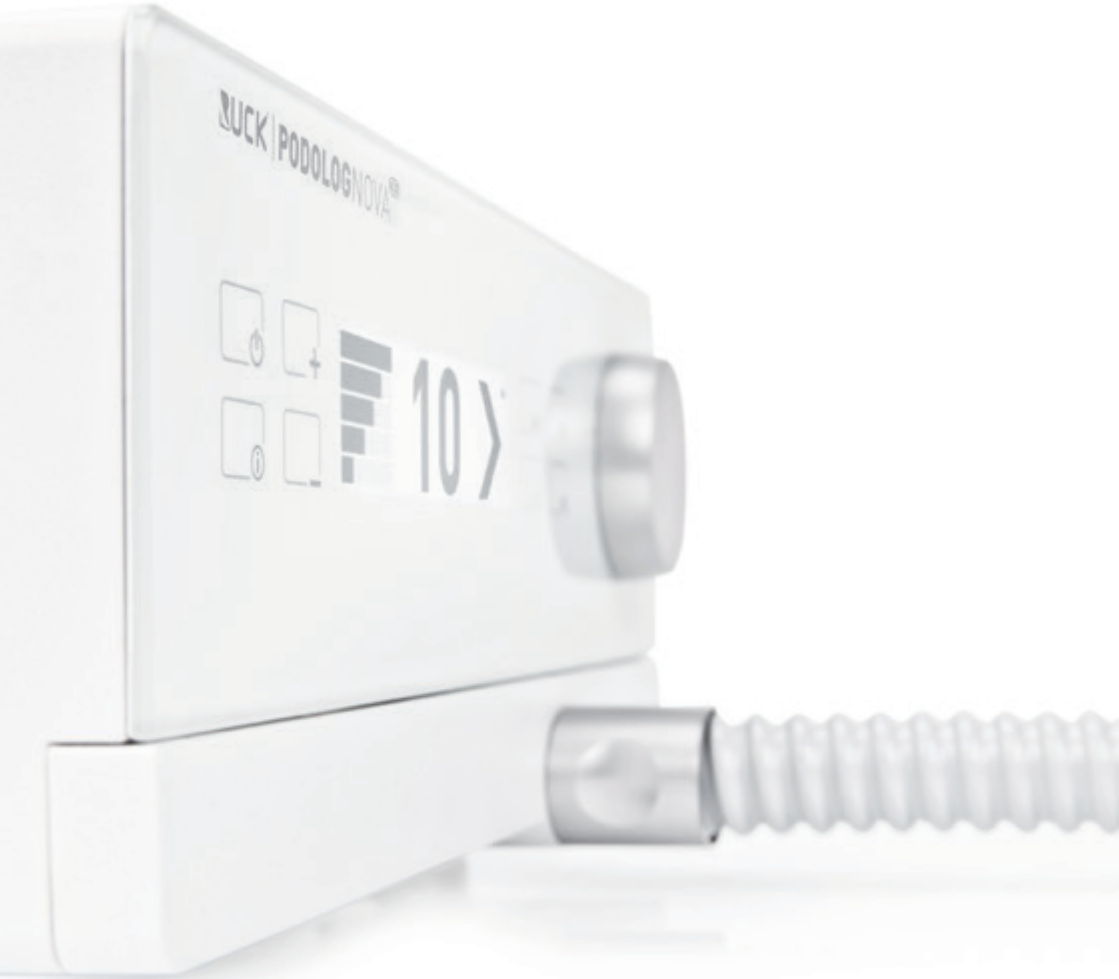

Busch firmasının güvenlik, kullanım ve hijyen önerileri-
ni web sitemizde şu adreste bulabilirsiniz:
https://qr.de/BuschSuH

Veya kolayca QR kodu taratabilirsiniz:

RUCK®

FÜR FUSS UND PFLEGE

HELLMUT RUCK GmbH
Daimlerstraße 23
D-75305 Neuenbürg
telefon +49 (0)7082. 944 20
faks +49 (0)7082. 944 22 22

e-posta kontakt@hellmut-ruck.de
web www.hellmut-ruck.de