RUCK®

FÜR FUSS UND PFLEGE

RUCK | PODOLOGNOVA 3S

product design award 2013

lv

8011054 I Lietošanas instrukcija PODOLOG NOVA 3s | RED 03
Pārskatīšanas datums 11.03.2021

CE 0483

- Diese Gebrauchsanweisung können Sie in weiteren Sprachen unter nachfolgendem Link herunterladen oder telefonisch anfordern.
- Tämän käyttöohjeen voitte ladata useilla eri kielillä seuraavasta linkistä tai pyytää tietoja puhelimitse.
- Puede descargar este manual en diferentes idiomas en el siguiente enlace o bien solicitarlo por teléfono.
- Instrukcje te mogą być pobierane w innych językach pod poniższym linkiem lub telefonicznie
- Tento návod je také k dispozici v jiných jazycích. Použijte prosím následující odkaz ke stažení návodu nebo si je vyžádejte telefonicky.
- Šo lietošanas instrukciju citās valodās iespējams lejuplādēt zemāk norādītajā saitē vai pieprasīt telefoniski.
- This manual is also available in other languages. Please use the following link to download the manual or request it on the phone.
- Questo manuale è disponibile anche in altre lingua. Lo si può scaricare utilizzando il seguente link o richiederlo per telefono.
- 此說明書另有提供其他國家語言，請點擊此連結下載檔案，或透過電話詢問下載亦可。
- Navodila za uporabo lahko v številnih jezikih pridobite na sledeči povezavi ali naročite prek telefona
- Acest manual este disponibil si in alte versiuni de limba. Accesati link-ul urmator pentru a descarca manualul sau il puteti solicita telefonic.
- Вы можете загрузить руководства по эксплуатации на других языках кликнув на ссылку или запросив по телефону.
- Τις οδηγίες χρήσεως μπορείτε να τις βρείτε και σε άλλες γλώσσες, πατώντας στο παρακάτω link για να τις κατεβάσετε ή να τις ζητήσετε τηλεφωνικώς.
- U kunt de gebruiksaanwijzing in diverse talen downloaden onder de volgende link. Ook kunt u deze telefonisch aanvragen.
- Ce manuel d'utilisation est disponible aussi en autre langues. Veuillez utiliser le lien suivant pour le télécharger ou demandez-le par téléphone.
- Bu kullanım kılavuzunu farklı dillerdede aşağıdaki bağlantıdan indirebilir yada telefon ile istiyebilirsiniz.
- Atsisiųskite instrukcija lietuvių kalbą paspaudę šią nuorodą, arba paskambinę telefonu.
- A használati útmutatót magyar nyelven a következő linkről tudja tölteni, vagy kérheti telefonon.
- ופלטב ;תוא שקבל וא אבה קנילב תופסוב תופשב הלעפהה תוארוה תא דיריוהל לכות.
- 여러 언어로 된 본 사용설명서를 다음 링크에서 다운로드하시거나 전화로 요청하실 수 있습니다.
- Hægt er að sækja þessar notkunarleiðbeiningar á öðrum tungumálum með eftirfarandi tengli eða panta þær símleiðis
- Ezen kezelési útmutató további nyelveken a következő linken keresztül tölthető le, vagy telefonon megkérhető
- この取扱説明書はその他の言語でも以下のリンクでダウンロードしていただくことが可能です。またはお電 話でお問い合わせいただければご案内申し上げます。
- Denne brugsanvisning kan du downloade på flere sprog på efterfølgende link eller bestille telefonisk
- Denna bruksanvisning på andra språk kan du antingen ladda ned från följande länk eller beställa på telefon
- Цю інструкцію по експлуатації на інших мовах ви можете завантажити за нижчевказаним посиланням на сайт або запросити по телефону

1. www.hellmut-ruck.de
2. meklēšanas vienums: "1140001"
3. Downloads

https://www.hellmut-ruck.de

1140001

Downloads

80110xx_GA_PODOLOG-NOVA-3s_XX_2020-xx-xx

HELLMUT RUCK GmbH | Daimlerstraße 23 | D-75305 Neuenbürg
Tīmekļa vietne www.hellmut-ruck.de | fon +49 (0)7082. 944 20 | fakss: +49 (0)7082. 944 22 22

Copyright
© 2021 HELLMUT RUCK GmbH. Visas tiesības paturētas. Šo instrukciju aizliegts kopēt, pārveidot, pavairot un tulkot bez iepriekšējas rakstiskas HELLMUT RUCK GmbH atļaujas.

Ļ. cien. kliente, a. god. klient!

Iegādājoties PODOLOG NOVA 3s, esat ieguvusi/-is pedikīra ierīci, kas izvirza jaunus funkcionalitātes un snieguma standartus. Tā ir mērķtiecīgi izgatavota saskaņā ar principu "no prakses — praksei". Par vairāk nekā 90 gadus ilgo pieredzi un zināšanām pēdu kopšanā liecina arī daudzas jaunās ierīces detaļas.
Ierīces "iekšējās vērtības" ir patentēta, ļoti jaudīga nosūkšana, bezapkopes mikromotori ar augstu apgriezienu skaita diapazonu, vibrāciju trūkums un ilgs darbmūžs. Tā ir klusākā ierīce, kas pieejama tirgū, un netraucē saziņu starp pacientu un ārstu. Svars ir būtisks faktors, lietojot ierīci ambulatori. Tas tika vēl vairāk samazināts un ir par apmēram 1 kg mazāks nekā līdzīgām ierīcēm.
Inovatīvo ergonomiju nodrošina optimizēts instrumentu turētājs — filigrāns, viegls un modelēts tā, lai perfekti iegultu rokā. Kapacitatīvais stikla vadības panelis nodrošina vienkāršu un intuitīvu lietošanu. Magnētiskais grozāmais regulators, ar ko maina apgriezienu skaitu, ir noņemams, lai viegli dezinficētu priekšējo virsmu. Pārskatāmajā displejā pieejama ne tikai informācija par pašreizējo statusu, bet arī ilustrēti pakāpeniskie norādījumi par instrumentu turētāja iespīlēšanas ierīces tīrīšanas ciklu. Profesionāli izgatavota un pārdomāta līdz vissīkākajai detaļai. Tāda ir ierīce PODOLOG NOVA 3s.

Ar savu vārdu un divu gadu garantiju galvojam, ka jūs daudzus gadus ar prieku izmantosiet mūsu ierīci.
Pedikīra ierīce PODOLOG NOVA 3s ir izgatavota saskaņā ar medicīnas ierīču direktīvu 93/42/EEK.

Pirms lietošanas sākšanas uzmanīgi izlasiet šo lietošanas instrukciju. Tā ir ierīces lietošanas līguma sastāvdaļa, tā palīdz novērst kļūdas lietošanā. tāpēc glabājiet to ierīces tuvumā.

Novēlam gūt panākumus un ar prieku veikt savu atbildīgo darbu!

JŪSU HELLMUT RUCK GmbH

QUALITÄT SEIT MEHR ALS 90 JAHREN

WARRANTY 2 YEARS

MADE IN GERMANY

Medizinprodukt
Richtlinie 93/42 EWG Klasse 2a

1. IEKĀRTAS APRAKSTS 7

1.1 Ierīces priekšpuse 7

1.2 Ierīces aizmugure 8

1.3 Izmantoto zīmju un simbolu skaidrojums 9
1.3.1 Uz ierīces un transportēšanas iepakojuma 9
1.3.2 Lietošanas instrukcija 10

1.4 Paskaidrojums par šo lietošanas instrukciju 10

1.5 PIEGĀDES KOMPLEKTĀCIJA 10

1.6 Iepakojums 11

1.7 Otrreizējā pārstrāde 11

2. NOTEIKUMIEM ATBILSTĪGA LIETOŠANA 11

3. PERSONĀLA UN PACIENTU AIZSARDZĪBA 12

3.1 Prasības ierīces ekspluatētājam 12

3.2 Personāla un pacientu aizsardzība 12

3.3 Iespējamie riski, kas apdraud pacientus 13
3.3.1 Apdraudējums procedūras laikā noņemto palieku dēļ 13
3.3.2 Alerģisku reakciju rašanās risks 13
3.3.3 Apdraudējums kustīgu ierīces detaļu dēļ 13

3.4 Iespējamie riski attiecībā uz ierīces lietotāju 14
3.4.1 Apdraudējums procedūras laikā noņemto palieku dēļ 14
3.4.2 Alerģisku reakciju rašanās risks 14
3.4.3 Apdraudējums kustīgu ierīces detaļu dēļ 14

4. LIETOŠANAS SĀKŠANA 15

4.1 Tehniskā drošība 15

5 VADĪBA 18

5.1 Sagatavošanās ierīces lietošanai 20
5.1.1 Rotējoša instrumenta ievietošana 21
5.1.2 PODOLOG NOVA 3s ieslēgšana 22
5.1.3 Instrumentu turētāja ieslēgšana 24
5.1.4 Instrumentu turētāja izslēgšana 24
5.1.5 PODOLOG NOVA 3s izslēgšana 25

5.2 Iestatījumi 25
5.2.1 Instrumentu turētāja motora apgriezienu skaits 25
5.2.2 Magnētiskā regulētāja noņemšana 26
5.2.3 Griešanās virziens pa labi/pa kreisi 26
5.2.4 Griešanās virziena mainīšana 27
5.2.5 Sūkšanas jaudas izvēle 27
5.2.6 Iestatījumu saglabāšana 28

5.3 Instrumenta nomainīšana 29

5.4 Ergonomiski instrumenta turētāja satveršanas veidi 29
5.4.1 Rakstāmspalvas satvēriens 29
5.4.2 Virstvēriens 30

5.5 Informācijas izvēlne 30
5.5.1 Filtra maiņa 31
5.5.2 Nākamā apkopes termiņa skatīšana 31
5.5.3 Apkopes atgādinājuma aktivēšana 32

5.6 Filtra maiņa 33
5.6.1 Putekļu filtra maisiņa nomaiņa 33
5.6.2. Kur iegādāties jaunus putekļu filtra maisiņus? 35

5.7 Motora bloka tīrīšana 36
5.7.1 Ieliktņa noņemšana 36
5.7.2 Ērta motora mezgla tīrīšana 36

5.8 Maināmās iespīlēšanas patronas maiņa 37

6. APKOPE, TĪRĪŠANA UN DEZINFEKCIJA 37

6.1 Apkopi veic RUCK Service 37

6.2 Tīrīšana un dezinfekcija 37

7. PIEDERUMI UN REZERVES DAĻAS 38

7.1 Instrumenti 38

7.2 Putekļu filtra maisiņš 38

8. TEHNISKIE DATI (IESK. EMS PĀRBAUDES REZULTĀTUS) 40

8.1 Apkārtējās vides apstākļi 41

8.2 Norādījumi par elektromagnētisko savietojamību 42

9. GARANTIJA 49

10. UTILIZĀCIJA 49

11. FAQS | BIEŽĀK UZDOTIE JAUTĀJUMI 50

11.1 Ierīci nevar ieslēgt 50

11.2 Ierīce vairs nereaģē 50

11.3 Valodas un darbības jomas pāriestatīšana 50

12. IESPĒJAMIE KĻŪMJU ZIŅOJUMI DISPLEJĀ 50

1. IERĪCES APRAKSTS

1.1 IERĪCES PRIEKŠPUSE

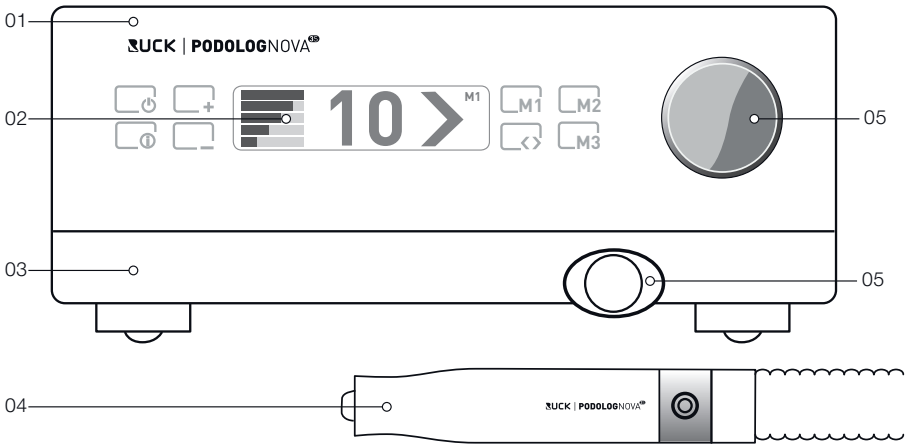

01 Vadības ierīce

02 Displejs

03 Atvilktne ar putekļu filtra maisiņu

04 Instrumentu turētājs

05 Magnētiskais regulētājs

06 Caurulītes adapteris

1.2 IERĪCES AIZMUGURE

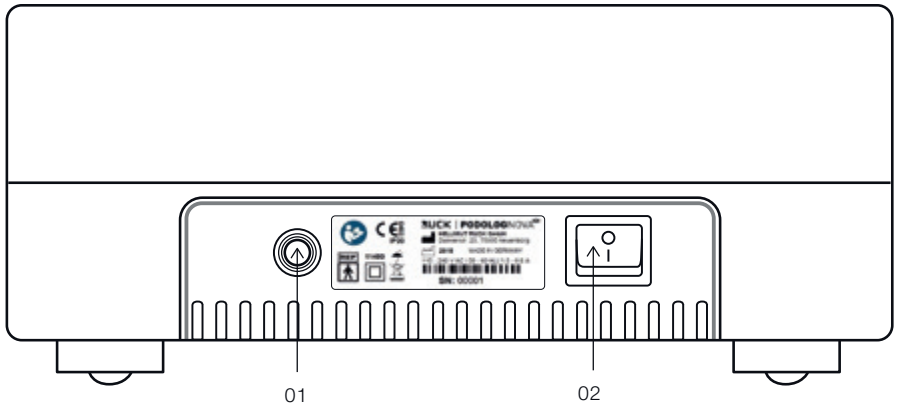

01 Elektrotīkla kabelis

02 Ieslēgšanas/izslēgšanas slēdzis

O = IZSL. (ieslēgšanas/izslēgšanas slēdzis izslēgts)

I = IESL. (ieslēgšanas/izslēgšanas slēdzis ieslēgts)

Ja elektrotīkla kabelis ir bojāts, ierīce jāatvieno no tīkla, un to nedrīkst vairāk izmantot.

Bojātu elektrotīkla kabeli drīkst nomainīt tikai pilnvaroti speciālisti.

1.3 IZMANTOTO ZĪMJU UN SIMBOLU SKAIDROJUMS

1.3.1 Uz ierīces un transportēšanas iepakojuma

II aizsardzības klases ierīce

Darba daļas tips BF

Ņemiet vērā lietošanas instrukciju

Pirmais koda cipars	Aizsardzība pret pieskaršanos	Aizsardzība pret svešķermeņiem	Otrais koda cipars	Aizsardzība pret ūdeni
0	Nav speciālas aizsardzības		0	Nav speciālas aizsardzības
1	Pret lielām ķermeņa virsmām	Lieli svešķermeņi, diametrs > 50 mm	1	Pret vertikāli krītošiem ūdens pilieniem
2	Pret pirkstiem vai līdzīga lieluma priekšmetiem	Vidēji lieli svešķermeņi, diametrs > 12 mm	2	Pret slīpi krītošiem ūdens pilieniem (līdz 15° pret perpendikulāro līniju)

Sargiet no slapjuma un mitruma

1.3.2 LIETOŠANAS INSTRUKCIJA

Uzmanību! Šis simbols apzīmē risku, kas apdraud cilvēkus vai ierīci. Tas ir obligāti jāievēro.

Šis simbols apzīmē noderīgus norādījumus. Šajā sadaļā tiek sniegta papildu informācija par PODOLOG NOVA 3s vadību.

1.4 PASKAIDROJUMS PAR ŠO LIETOŠANAS INSTRUKCIJU

Hellmut Ruck GmbH patur tiesības mainīt un papildināt šo lietošanas instrukciju. Hellmut Ruck GmbH ar lielu rūpību ir strādājis pie tā, lai šajā instrukcijā nebūtu neprecizitāšu un izlaidumu. Ja tomēr pamanāt kļūdas vai neprecizitātes, lūdzu, informējiet mūs par to. Hellmut Ruck GmbH tomēr neuzņemas atbildību par kļūdām šajā lietošanas instrukcijā, kā arī no tās izrietošajiem sekundārajiem bojājumiem, kas rodas, nododot Jūsu rīcībā šo lietošanas instrukciju vai izmantojot to izstrādājuma lietošanas laikā.

Šīs lietošanas instrukcijas tālāknodošana nav atļauta, ja vien Hellmut Ruck GmbH nav tam devis rakstisku piekrišanu.

1.5 PIEGĀDES KOMPLEKTĀCIJA

Pirms sākat PODOLOG NOVA 3s lietošanu, izlasiet šo lietošanas instrukciju. Tā ir medicīnas ierīces sastāvdaļa, kas jāglabā ierīces tuvumā. Pārbaudiet, vai ir piegādātas visas daļas.

Piegādes komplektā ietilpst:

PODOLOG NOVA 3s vadības ierīce
Instrumentu turētājs ar caurulīti un atvilktne
1 putekļu filtra maisiņš
1 lietošanas instrukcija
1 ierīces tehniskā pase
1 mainīgs patrona priekš PODOLOG NOVA 3 (artik. Nr. 1106701)
1 lietošanas instrukcija mainīgā patrona nomaiņai

1.6 IEPAKOJUMS

Iepakojums aizsargā ierīci pret bojājumu gūšanu transportēšanas laikā. Iepakojuma materiāli ir izvēlēti tā, lai tie būtu videi nekaitīgi un otrreiz pārstrādājami.
Saglabājiet iepakojumu (kartonu, plastmasas maisiņu, putu poliuretāna daļas), lai ierīci nosūtītu atpakaļ uz apkopes darbiem.

1.7 OTRREIZĒJĀ PĀRSTRĀDE

Nolietotās ierīces jāutilizē kā elektroniskie atkritumi, tāpēc tos nedrīkst izmest kopā ar mājsaimniecības atkritumiem. Pilnos putekļu maisiņus nododiet kā nešķirojamos atkritumus. Ņemiet vērā jūsu reģionā spēkā esošo atkritumu pārstrādes sistēmu.

Ņemiet vērā ekspluatācijas valstī spēkā esošos noteikumus.

2. NOTEIKUMIEM ATBILSTĪGA LIETOŠANA

Pedikīra ierīce PODOLOG NOVA 3s darbina rotējošus instrumentus, piemēram, frēzes vai slīpētājus, lai slīpētu ādu vai nagus. Ierīci paredzēts lietot šādās darbības jomās:

podoloģija (medicīniskais pedikīrs) un ārstnieciskās procedūras, kā arī kosmētiskais pedikīrs. Izstrādājumu nav paredzēts lietot nespeciālistiem.

Izmantot ierīci citiem nolūkiem, iespējams, ir bīstami, un atbildību par to uzņemas lietotājs. Nepareizas lietošanas dēļ var tikt savainotas personas un bojāta manta.

Ražotājs nevar atbildēt par zaudējumiem un savainojumiem, kas radušies noteikumiem neatbilstošas vai nepareizas lietošanas dēļ.

Ja ierīce tiek lietota nepareizi vai tiek atvērta, tiek zaudētas jebkādas garantijas tiesības.

Ne pašu ierīci, ne tās piederumus nedrīkst nekādā veidā mainīt vai modificēt. Remonta gadījumā jāatkārto nepieciešamās drošības pārbaudes.

Podoloģiskās/medicīniskās procedūrās kopā ar šo ierīci nedrīkst izmantot rotējošus instrumentus bez CE marķējuma.

3. PERSONĀLA UN PACIENTU AIZSARDZĪBA

Ja ierīce PODOLOG NOVA 3s tiek lietota pareizi un atbilstoši paredzētajam mērķim, vienīgie riski, kam ir pakļautas personas, ir aprakstīti nākamajās sadaļās.

3.1 PRASĪBAS IERĪCES EKSPLUATĒTĀJAM

Pedikīra ierīci PODOLOG NOVA 3s drīkst izmantot tikai podologi, pedikīra meistari, kosmetologi, nagu dizaineri un ārsti, kas pārzina attiecīgo darba metodi un kam ir atbilstīga izglītība.

3.2 PERSONĀLA UN PACIENTU AIZSARDZĪBA

Lai pasargātu lietotājus, pacientus un trešās personas, jāievēro šādi nosacījumi:

- Drīkst izmantot tikai kvalitatīvus rotējošos instrumentus, kas atbilst standartam DIN EN ISO 1797-1, ar 2,35 mm Ø standarta kātu, cilindriskus 2 TIPA. Jāievēro izmantoto rotējošo instrumentu ražotāju sniegtie norādījumi, it īpaši attiecībā uz maksimālo apgriezienu skaitu un apstrādi (tīrīšanu, dezinfekciju un sterilizāciju). Papildu informācija ir pieejama arī jaunākās HELLMUT RUCK GmbH rokasgrāmatas sadaļā „Rotējošie instrumenti".
- Personālam lietošanas laikā jāizmanto aizsargbrilles un mutes/deguna aizsargs. Gariem matiem jābūt savāktiem vai apsegtiem ar matu aizsargcepuri.
- Procedūras laikā jāuzmanās, lai tuvumā nebūtu nekādu priekšmetu, kas varētu ieķerties rotējošajās detaļās.

3.3 IESPĒJAMIE RISKI, KAS APDRAUD PACIENTUS

Potenciāli kairinošo putekļu nosūkšanas tehnika ievērojami samazina mikroorganismu pārnešanas risku. Regulāri un rūpīgi izvērtējot anamnēzi, var noteikt iespējamos inficēšanās riskus.

Pacienta apdraudējums, ko rada ieelpošana, ir samazināts līdz minimumam. Tādu pacientu aprūpe, kam ir novājināta imunitāte, jāveic uz savu atbildību. Taču ierīces lietotājam darba laikā jāizmanto mutes un deguna aizsarglīdzekļi un aizsargcimdi.

Ja ir apstrādātas ar mikrobiem piesārņotas virsmas, nākamajā darba procedūrā nepiesārņotās ādas un nagu zonas jāapstrādā ar dezinficētiem/sterilizētiem instrumentiem.

3.3.1 APDRAUDĒJUMS PROCEDŪRAS LAIKĀ NOŅEMTO PALIEKU DĒĻ

Daļiņu (nagu daļu vai rupjgraudainās slīpēšanas virsmas daļu) atlēkšanas apdraudējums ir samazināts līdz minimumam, pateicoties pietiekamam attālumam līdz apstrādājamajai zonai.
Potenciāli kairinošo slīpēšanas putekļu iespējamā ieelpošana samazināta līdz minimumam, pateicoties efektīvai PODOLOG NOVA 3s nosūkšanas tehnikai. Infekciju risku papildus var samazināt, pirms procedūras ādu kārtīgi apstrādājot ar antiseptiskiem līdzekļiem.

3.3.2 ALERĢISKU REAKCIJU RAŠANĀS RISKS

Tā kā pacients parasti nesaskaras ar PODOLOG NOVA 3s virsmām, alerģiju apdraudējumu var izraisīt tikai rotējošo instrumentu komponenti. Tomēr ļoti īsā kontakta laika dēļ (mazāk par 30 minūtēm) šis risks ir ļoti minimāls.

3.3.3 APDRAUDĒJUMS KUSTĪGU IERĪCES DETAĻU DĒĻ

Liela apgriezienu skaita un liela piespiešanas spiediena dēļ apstrādājamā zonā iespējama nevēlama sakaršana. Nelabvēlīgos apstākļos karstums, kas rodas attiecīgo audu apstrādes gaitā, var tos bojāt.
Pacienta pēkšņas kustības vai lietotāja neuzmanība var izraisīt nejaušu ādas savainošanu. Tomēr, pareizi lietojot ierīci un pastāvīgi uzraugot to, šis risks ir niecīgs.

Uzmanību! Noteikti jāizvairās savainot ādu.

3.4 IESPĒJAMIE RISKI ATTIECĪBĀ UZ IERĪCES LIETOTĀJU

Potenciāli kairinošo putekļu nosūkšanas tehnika ievērojami samazina mikroorganismu pārnešanas risku.
Ierīces lietotāja apdraudējums, ko rada ieelpošana, ir samazināts līdz minimumam.

Sejas/mutes aizsarglīdzekļus ieteicams izmantot higiēnas apsvērumu dēļ.

3.4.1 APDRAUDĒJUMS PROCEDŪRAS LAIKĀ NOŅEMTO PALIEKU DĒĻ

Atrodoties tuvu apstrādājamai zonai, pastāv apdraudējums daļiņu atlēkšanas (nagu daļu, slīpēšanas virsmas daļu) un putekļu dēļ.
Lai šo risku samazinātu līdz minimumam, lietotājam procedūras laikā jāvalkā aizsargbrilles un mutes/deguna aizsargs.

3.4.2 ALERĢISKU REAKCIJU RAŠANĀS RISKS

Kaut arī ļoti niecīgas, nav izslēgtas alerģiskas reakcijas uz instrumentu turētāju. Higiēnisku iemeslu dēļ ieteicams lietot vienreizējos cimdus.

3.4.3 APDRAUDĒJUMS KUSTĪGU IERĪCES DETAĻU DĒĻ

Mati, rotaslietas un apģērba gabali var ieķerties rotējošajās detaļās. Lai samazinātu traumu risku, gariem matiem jābūt savāktiem vai apsegtiem ar matu aizsargcepuri. Higiēnisku iemeslu dēļ nav ieteicams valkāt rotaslietas. Jāizvēlas tāds darba apģērbs, kas nevar ieķerties instrumentos.

4. LIETOŠANAS SĀKŠANA

4.1 TEHNISKĀ DROŠĪBA

- Pirms pirmās lietošanas reizes pārbaudiet, vai strāvas veids un elektrotīkla spriegums atbilst datu plāksnītē norādītajai informācijai.
- Novietojiet vadības ierīci uz līdzenas un stabilas virsmas.
- Novietojot ierīci, pārliecinieties, ka netiek nosegtas ierīces ventilācijas atveres.
- Nepieļaujiet elektrotīkla kabeļa bojājumus, kas rodas, to saspiežot vai salokot vai tam beržoties gar asām malām.
- Neiesūciet šķidrumus.
- Sargiet ierīci no jebkāda mitruma, kas var iekļūt tās iekšpusē. Mitrums ierīces iekšpusē nozīmē elektrošoka risku!
- Pirms katras tīrīšanas/apkopes izslēdziet ierīci un atvienojiet elektrotīkla kontaktdakšu.
- Nekad neiegremdējiet ierīci ūdenī vai citā šķidrumā.
- Ja rodas ierīces vai caurulītes bojājumi vai darbības traucējumi, nekavējoties atvienojiet elektrotīkla kontaktdakšu.
- Remontu drīkst veikt tikai pilnvaroti speciālisti.
- Ja ierīce tiek atvērta, tiek zaudētas garantijas tiesības!
- Izmantojamos instrumentus skatiet 7.1. nodaļā.
- PODOLOG NOVA 3s ir SAVRUPA ierīce. Lai novērstu elektromagnētiskus traucējumus, nav paredzēts to izmantot savienojumā ar citām ierīcēm. Nelietojiet ierīci tieši blakus citām ierīcēm vai izvietotu kopā ar citām ierīcēm. Ja tas nepieciešams, jāpārbauda, vai ierīce šādā ierīču izvietojumā darbojas, kā paredzēts.

Ja tiek izmantoti citi piederumi un detaļas, kas neatbilst šeit norādītajām prasībām, var rasties paaugstināta traucējumemisija vai samazināta traucējumnoturība.

Pamatojoties uz standartu EN 60601-1-2 par medicīnisko elektroiekārtu elektromagnētisko saderību, norādām, ka:
• uz medicīniskajām elektroiekārtām attiecas īpaši piesardzības pasākumi saistībā ar elektromagnētisko saderību, un to lietošana jāsāk saskaņā ar šīs lietošanas instrukcijas prasībām;
• pārnēsājamas un mobilas augstfrekvences komunikācijas ierīces (ieskaitot tādus piederumus kā antenas kabelis un ārējās antenas) var ietekmēt medicīniskās elektriskās iekārtas. Šādas ierīces jālieto vismaz 30 cm attālumā no PODOLOG NOVA 3s un tā daļām.
Pretējā gadījumā nav izslēgts ierīces jaudas zudums.
Skatiet arī: 8.2 norādes par elektromagnētisko saderību saskaņā ar EN 60601-1-2.

Atbilstības kritēriji attiecībā uz traucējumnoturību ir spēkā visiem darbības pasliktināšanās gadījumiem.

Nožņaugšanās risks ar instrumentu turētāja caurulīti un elektrotīkla kabeli. Neļaujiet bērniem tuvoties ierīcei.

Pastāv piederuma (mazo detaļu), piemēram, frēzes, norīšanas risks. Neļaujiet bērniem tuvoties ierīcei.

Transportēšanai starp lietojuma reizēm izmantojiet ierīcei paredzēto iepakojumu, lai aizsargātu ierīci pret mehāniskiem bojājumiem un mitrumu.

Ja tiek lietoti piederumi, pārveidotāji un kabeļi, ko nav norādījis vai nodrošinājis ierīces ražotājs, ierīces elektromagnētiskā traucējumemisija var palielināties, ierīces traucējumnoturība var samazināties un darbība var būt traucēta.

Ja ierīce tiek izmantota mājās, elektrības tīkla pieslēguma kabeli var sabojāt, piemēram, dzīvnieki, tādējādi radot risku.
Regulāri pārbaudiet, vai elektrotīkla pieslēguma kabelis nav bojāts; bojājuma gadījumā atvienojiet ierīci no elektrotīkla.

Ja ierīce tiek izmantota mājās, pastāv risks, ka ar to var rīkoties bērni. Neļaujiet bērniem tuvoties ierīcei.

Sargiet ierīci no kaitēkļu uzbrukuma, regulāri to pārbaudot un nepieciešamības gadījumā iztīrot.

Ievērojiet norādījumus par ierīces lietošanu un transportēšanu.

Ievērojiet, ka elektrotīkla kontaktdakšai vienmēr ir jābūt viegli pieejamai, lai atvienotu ierīci no barošanas tīkla. Tīkla kontaktdakša ir atdalītājs, ar ko ierīci atvieno no barošanas tīkla.

5. VADĪBA

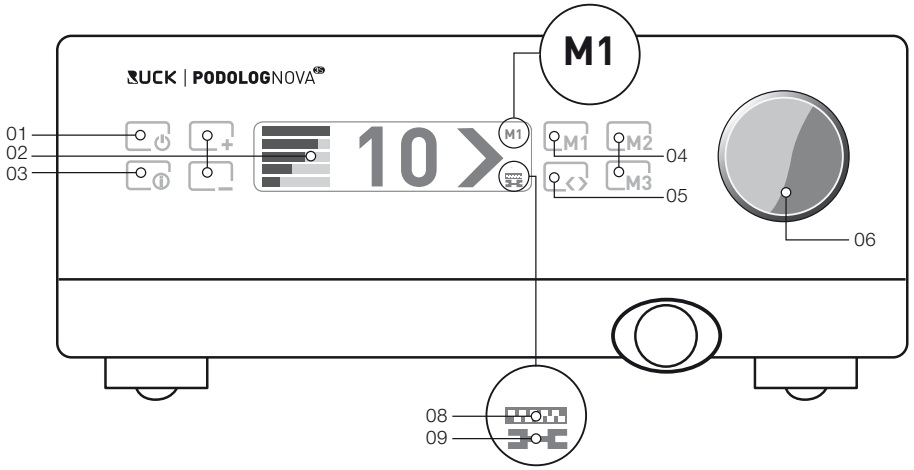

01	Gaidstāves taustiņš	Gaidstāves režīma aktivēšana vai deaktivēšana.
02	Sūkšanas jaudas iestatīšana	[+] = sūkšanas jaudas palielināšana, [-] = sūk šanas jaudas samazināšana. Jauda tiek radīta displejā.
03	Informācijas izvēlne	Izmantojot šo izvēlni, var, piemēram, aktivēt instrumentu turētāja tīrīšanu vai uzzināt, kad jāveic nākamā filtra maiņa vai apkope. Turiet nospiestu 5 sekundes, lai mainītu pamata iestatījumus (piemēram, valodu).
04	Iestatījumu saglabāšanas taustiņi	Var saglabāt trīs dažādas apgriezienu skaita/griešanās virziena/nosūkšanas jaudas kombinācijas. Saglabātā iestatījuma numurs tiek rādīts displejā (04.1). Taustiņi [M1] un [M2] ir nepieciešami, mainot filtru.
05	Griešanās pa labi/pa kreisi	Ar šo taustiņu iestata instrumenta griešanās virzienu pa labi vai pa kreisi.
06	Magnētiskais grozāmais regulators	Ar to iestata apgriezienu skaitu ar 1000 apgriezienu lielu soli. Pašreizējais apgriezienu skaits tiek rādīts dis plejā (07.1). Kad grozāmo regulatoru noņem, visi taustiņi tiek bloķēti.
07	Filtra maisiņa maiņa	Ikona tiek parādīta kā atgādinājums par kārtējo filtra maisiņa maiņu.
08	Apkopes rādījums	Ikona tiek parādīta kā atgādinājums par kārtējo apkopi.

8011054 I Lietošanas instrukcija PODOLOG NOVA 3s | RED 03 | Pārskatīšanas datums 11.03.2021

5.1 SAGATAVOŠANĀS IERĪCES LIETOŠANAI

- Atveriet putekļu maisiņa atvilktni, velkot aiz caurulītes adaptera.
- Pārbaudiet, vai ir ielikts piegādes komplektā iekļautais filtra maisiņš*.
- Aizveriet atvilktni, iestumjot to iekšā.
- Ar ieslēgšanas/izslēgšanas slēdzi (tas atrodas ierīces aizmugurē) ieslēdziet gaidstāves režīmu. Pagaidiet apmēram 3 sekundes un pēc tam nospiediet gaidstāves taustiņu priekšējā stikla panelī.

○ = IZSL. (ieslēgšanas/izslēgšanas slēdzis izslēgts)

| = IESL. (ieslēgšanas/izslēgšanas slēdzis ieslēgts)

= gaidstāves taustiņš ieslēgts/izslēgts

*Ja tā nav, ielieciet filtra maisiņu ieliktnī, šajā sakarā skatiet 32. lpp.

Nekādā gadījumā nestrādājiet ar ierīci, ja tajā nav ievietots putekļu filtra maisiņš.

Putekļu filtra atvilktnei ierīces lietošanas laikā vienmēr jābūt aizvērtai. Atverot atvilktni, ierīce PODOLOG NOVA 3s tiek automātiski izslēgta.

Strādāt ar pilnu putekļu filtra maisiņu ir aizliegts. Pievērsiet uzmanību putekļu filtra mainīšanas simbolam displejā (skatīt 5.5.2.).

5.1.1 ROTĒJOŠA INSTRUMENTA IEVIETOŠANA

Ielieciet darbam nepieciešamo rotējošo instrumentu (slīpētāju/frēzi) instrumentu turētāja atverē.

Instruments ir tikai jāiesprauž (ātrās iespīlēšanas patrona).

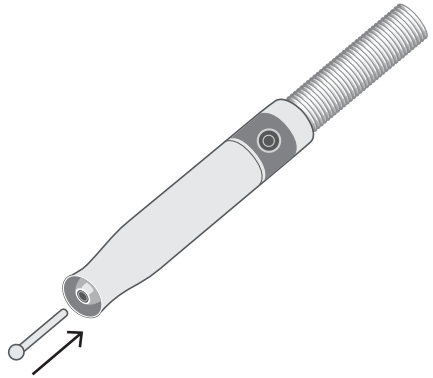

Instrumenta kāts jāievieto līdz galam.

Izmantotās frēzes nedrīkst uzrādīt līdzsvara trūkumu vai citus defektus. Neievērošanas dēļ pacienti var savainoties un instrumenta turētāja gultnim var rasties bojājumi.

5.1.2 PODOLOG NOVA 3s ieslēgšana

Pieskarieties gaidstāves taustiņam.

Ierīce PODOLOG NOVA 3s ir ieslēgta un gatava darbam.
Kad PODOLOG NOVA 3s un tiek ieslēgta pirmo reizi, jāiestata valoda un darbības joma. Papildus jūs varat arī aktivēt apkopes atgādinājumu, kas ērti atgādinās par nākamo veicamo apkopi. Salīdzinājumam skatiet arī sadaļu APKOPE UN TĪRĪŠANA. Jūs saņemsiet pakāpeniskus norādījumus, virzoties pa sākuma izvēlni. Beigās apstipriniet ievadītos datus, nospiežot taustiņu [M1].

Displeja rādījums pirmajā PODOLOG NOVA 3s lietošanas reizē:

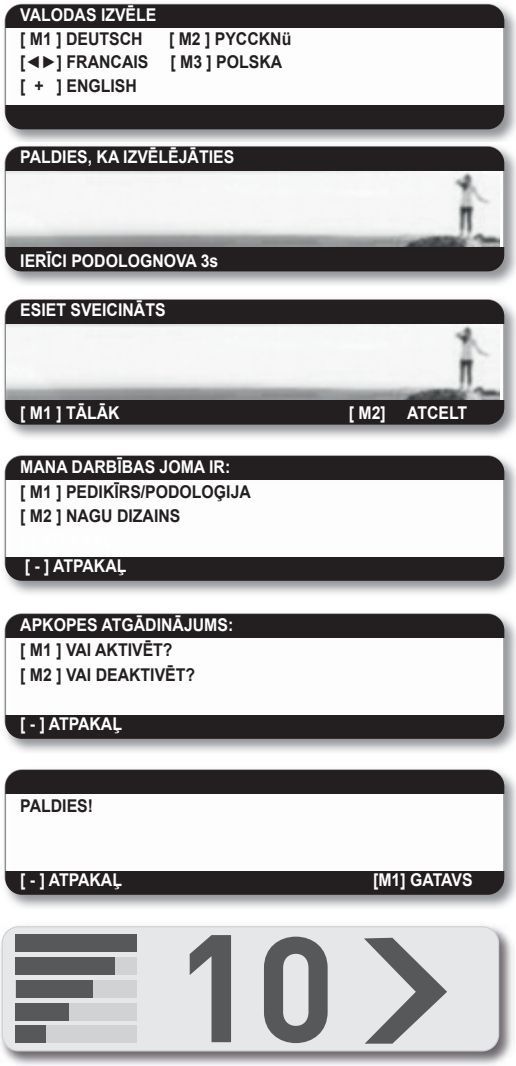

Ja vēlāk vēlaties mainīt sākuma izvēlnes iestatījumus, 5 sekundes turiet nospiestu taustiņu (i).

5.1.3 INSTRUMENTU TURĒTĀJA IESLĒGŠANA

Iestatiet vajadzīgo instrumenta apgriezienu skaitu, griežot grozāmo regulatoru. Rādījums x 1000 apzīmē apgriezienu skaitu (apgr./min.). Satveriet instrumentu turētāju rokā un viegli piespiediet slēdzi aizmugurējā daļā.

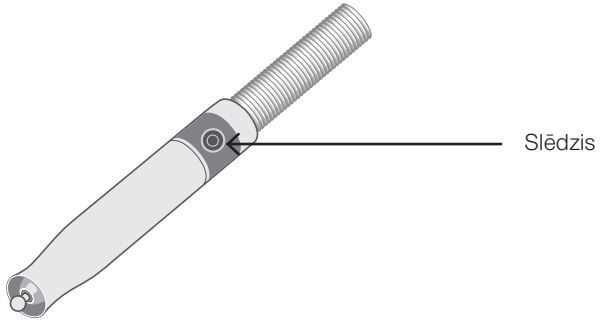

Motors darbojas ar iestatīto apgriezienu skaitu, un jūs varat sākt darbu.

Iestatītais apgriezienu skaits nedrīkst pārsniegt instrumenta atļauto maksimālo apgriezienu skaitu.

5.1.4 INSTRUMENTU TURĒTĀJA IZSLĒGŠANA

Motoram darbojoties, viegli piespiediet slēdzi instrumentu turētāja aizmugurējā daļā.

Motors izslēdzas, un jūs varat pārtraukt darbu un instrumenta turētāju iekabināt tam paredzētajā instrumenta turētājā.

5.1.5 PODOLOG NOVA 3s IZSLĒGŠANA

Pieskarieties gaidstāves taustiņam. Ierīce PODOLOG NOVA 3s ir izslēgta un ir gaidstāves režīmā.
Lai to pilnīgi izslēgtu, pārslēdziet ieslēgšanas/izslēgšanas slēdzi pozīcijā ○ .

Ievērojiet, ka elektrotīkla kontaktdakšai vienmēr ir jābūt viegli pieejamai, lai atvienotu ierīci no barošanas tīkla. Tīkla kontaktdakša ir atdalītājs, ar ko ierīci atvieno no barošanas tīkla.

Ja ierīci PODOLOG NOVA 3s neizmanto vienu stundu, tā tiek automātiski pārslēgta EKO režīmā. To var viegli atkal ieslēgt, nospiežot gaidstāves taustiņu.

5.2 IESTATĪJUMI

5.2.1 INSTRUMENTU TURĒTĀJA MOTORA APGRIEZIENU SKAITS

Instrumentam piemēroto apgriezienu skaitu iestata ar grozāmo regulatoru.

Griešana pulksteņa rādītāju kustības virzienā	apgriezienu skaits palielinās	maks. apgriezienu skaits: 40 000 apgr./min
Griešana pretēji rādītāju kustības virzienām	apgriezienu skaits samazinās	min. apgriezienu skaits: 5000 apgr./min

Pēc ieslēgšanas instruments vienmēr tiek iedarbināts ar pēdējo iestatīto apgriezienu skaitu.

Lielām frēzēm optimālais apgriezienu skaits ir diapazonā no 8000 līdz 12 000 apgriezieniem.

Iestatītais apgriezienu skaits nedrīkst pārsniegt instrumenta atļauto maksimālo apgriezienu skaitu.

5.2.2 Magnētiskā regulētāja noņemšana

Lai notīrītu priekšējo stikla paneli, magnētisko regulatoru var vienkārši noņemt. Stikla vadības paneļa taustiņi ir bloķēti.

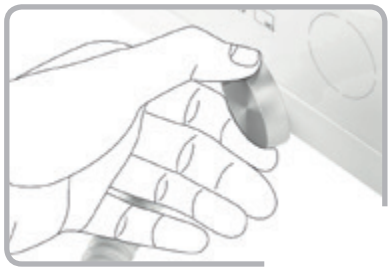

Vienlaicīgi nospiediet taustiņu [i] un taustiņu [M3] un turiet tos nospiestus 5 sekundes, , lai varētu iestatīt apgriezienu skaitu tieši stikla vadības panelī, neizmantojot apgriezienu skaita regulatoru. Pēc ierīces izslēgšanas šī darbība jāatkārto.

HELLMUT RUCK GmbH galvenā kataloga nodaļā "Rotējošie instrumenti" norādīts visu frēžu un slīpētāju maksimālais atļautais apgriezienu skaits.

5.2.3 GRIEŠANĀS VIRZIENS PA LABI/PA KREISI

Varat iestatīt, lai instruments grieztos pa labi vai pa kreisi — atkarībā no tā, kuru instrumentu izmantojat, kā arī no tā, vai esat labrocis vai kreilis.

Bultiņa norāda griešanās virzienu. Griešanās pa labi

Bultiņa vērsta pa labi — griešanās pa labi

Bultiņa vērsta pa kreisi — griešanās pa kreisi

5.2.4 Griešanās virziena mainīšana

Griešanās virzienu var mainīt ierīces darbināšanas laikā.

Pieskarieties bulttaustiņam. Iestatītais motora apgriezienu skaits tiek automātiski iestatīts uz nulli, un tiek mainīts griešanās virziens. Motors atkal sāk darboties, pakāpeniski sasniedzot iestatīto apgriezienu skaitu.

5.2.5 SŪKŠANAS JAUDAS IZVĒLE

Sūkšanas jaudu varat pielāgot attiecīgajai situācijai.

Vairākkārt pieskarieties taustiņam [-], lai samazinātu sūkšanas jaudu. Vairākkārt pieskarieties taustiņam [+], lai palielinātu sūkšanas jaudu. Turiet nospiestu attiecīgo taustiņu, lai regulētu sūkšanas jaudu vajadzīgajā virzienā.

Pieejamas piecas nosūkšanas jaudas pakāpes.

5.2.6 IESTATĪJUMU SAGLABĀŠANA M1 M2 M3

Lai atvieglotu darbu, varat saglabāt līdz pat trīs dažādus apgriezienu skaita, griešanās virziena un nosūkšanas jaudas iestatījumus. Vajadzīgos iestatījumus saglabā un iespējo, izmantojot taustiņus [M1], [M2] un [M3].

Iestatiet vajadzīgo apgriezienu skaitu ar grozāmo regulatoru. Izvēlieties griešanos pa labi vai griešanos pa kreisi. Izvēlieties nosūkšanas stiprumu. Turiet nospiestu attiecīgo taustiņu [M1], [M2] vai [M3] apmēram divas sekundes.

Displejā tiek parādīts ziņojums “Einstellung gespeichert” (Iestatījums saglabāts).

Īsi pieskarieties taustiņam [M1], [M2] vai [M3], lai iespējotu šim taustiņam saglabāto iestatījumu.

Iestatījumus varat pārslēgt jebkurā brīdī darbināšanas laikā.

Iestatītais apgriezienu skaits nedrīkst pārsniegt instrumenta atļauto maksimālo apgriezienu skaitu.

5.3 INSTRUMENTA NOMAINĪŠANA

- Izslēdziet instrumentu turētāja motoru
- Izņemiet instrumentu no turētāja
- Instrumentu turētāja atverē ielieciet citu instrumentu

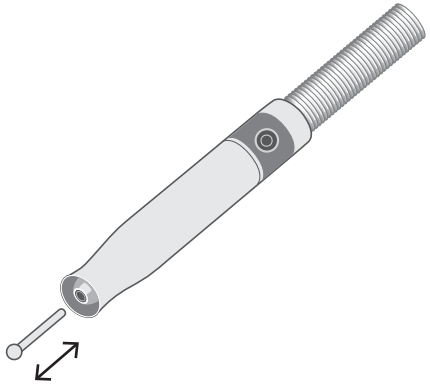

Instrumentu drīkst mainīt tikai tad, kad turētāja motors ir izslēgts. Instrumenta kāts jāieliek līdz galam!

5.4 ERGONOMISKI INSTRUMENTA TURĒTĀJA SATVERŠANAS VEIDI

5.4.1 RAKSTĀMSPALVAS SATVĒRIENS

Rakstāmspalvas satvērienā var ergonomiski un precīzi veikt smalko apstrādi.

5.4.2 VIRSTVĒRIENS

Apstrādājot lielākus laukumus, tvēriens no augšas un atbalsts ar īkšķi nodrošina mērķtiecīgu un atslābinātu darbu.

5.5 INFORMĀCIJAS IZVĒLNE

Izmantojot izvēlni INFOMENÜ (Informācijas izvēlne), varat aktivēt tālāk norādīto informāciju un funkcijas. Vienkārši ritiniet atsevišķos izvēlnes punktus ar taustiņiem(+) un(-).

5.5.1 FILTRA MAIŅA

Ja vēlaties nomainīt smalko putekļu filtru, to varat izdarīt, izmantojot izvēlni INFOMENÜ (Informācijas izvēlne), kā arī iestatīt ierīcē, ka ir ievietots jauns filtrs. Detalizētu aprakstu skatiet 5.6.1. sadaļā “FILTRA MAISIŅA MAIŅA”.

5.5.2 NĀKAMĀ APKOPES TERMIŅA SKATĪŠANA

Izmantojot šo praktisko rādījumu, varat uzzināt, kad jāveic nākamā PODOLOG NOVA 3s apkope. Apkope jāveic pēc 900 darba stundām vai vēlākais 24 mēnešus pēc ierīces iegādes.

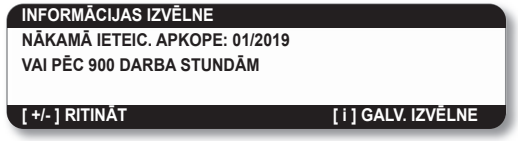

5.5.3 APKOPES ATGĀDINĀJUMA AKTIVĒŠANA

Ja ir aktivēta apkopes atgādinājuma funkcija, PODOLOG NOVA 3s informē par nākamo veicamo apkopi. Šo funkciju var aktivēt vai deaktivēt izvēlnē INFOMENÜ (Informācijas izvēlne). Kad būs pagājušas 900 darba stundas, displejā tiks parādīta apkopes ikona.

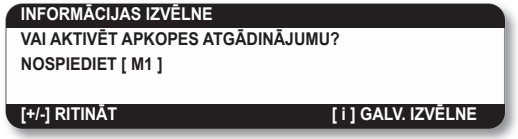

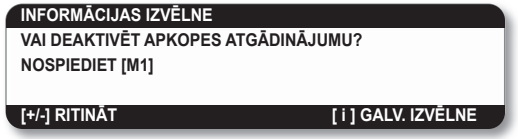

5.6 FILTRA MAIŅA

Filtrs jāmaina vēlākais pēc instrumentu turētāja 30 darba stundām. Ierīces displejā tiek parādīta filtra maiņas ikona, atgādinot par to, ka jānomaina putekļu filtra maisiņš.

Atlasiet:

M1 = TAGAD M2 = VĒLĀK

Ja atlasāt VĒLĀK, ierīcē ik pēc 5 stundām tiek parādīts atgādinājums par filtra maiņu, līdz filtrs tiek nomainīts.

5.6.1 PUTEKĻU FILTRA MAISIŅA NOMAIŅA

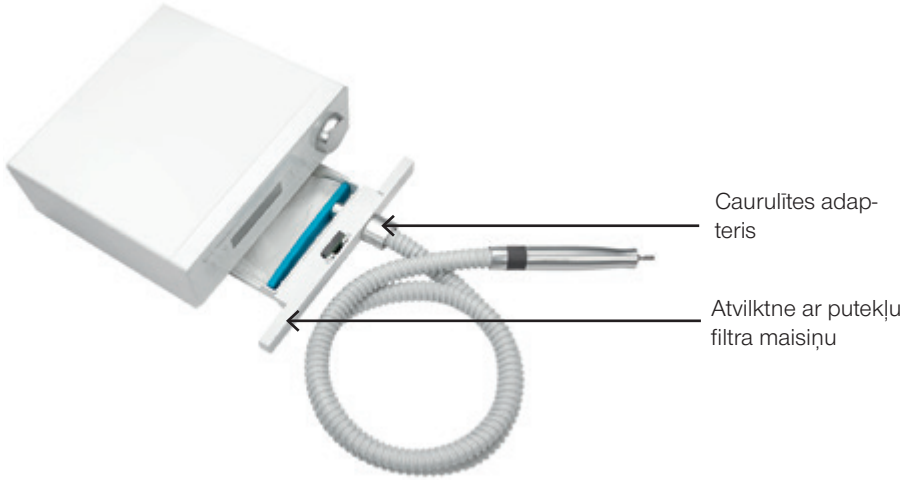

Ierīce atgādina par putekļu filtra maisiņa maiņu. Tomēr ieteicams reizi nedēļā pārbaudīt filtra piepildījumu. Putekļu filtra maisiņa nomaiņai nospiediet taustiņu [i], lai atvērtu izvēlni INFORMĀCIJAS IZVĒLNE.
Ritiniet izvēlnē ar taustiņu [+] vai [-] līdz izvēlnes punktam FILTERWECHSEL (Filtra maiņa):

```
INFORMĀCIJAS IZVĒLNE
FILTRA MAIŅA
PĒC 30 DARBA STUNDĀM
MAINĪT TAGAD [M 1
[+/-] RITINĀT                [ i ] GALV. IZVĒLNE
```

Sāciet maiņu, nospiežot taustiņu M 1:

```
FILTRA MAIŅA
VEICIET MAIŅU
[ M1 ] TAGAD                 [ M2 ] VĒLĀK
```

```
FILTRA MAIŅA
IZMANTOJIET TIKAI JAUNUS FILTRUS!
TĀLĀK: IZSLĒDZIET IERĪCI
       ATVERIET ATVILKTNI
```

Izslēdziet ierīci. Velkot aiz caurulītes adaptera, atveriet atvilktni ar putekļu filtra maisiņu. Turiet atvilktni tā, lai caurulītes adapteris būtu vērsts uz augšu. Izvelciet pilno putekļu filtra maisiņu no ieliktņa. Pēc tam noslēdziet to ar tam paredzēto aizbāzni.

Ielieciet jaunu putekļu filtra maisiņu ar atveri uz ieliktņa. Aizveriet putekļu maisiņa atvilktni. Atkal ieslēdziet ierīci. Ierīce vaicā, vai putekļu filtra maisiņa maiņa bija sekmīga.

```
FILTRS
VAI TIKA IELIKTS JAUNS FILTRS?
[ M1 ] JĀ                    [ M2 ] ATCELT
```

Apstipriniet maiņu, nospiežot taustiņu [M1]. Izvēlne STANDARTA IZVĒLNE atkal tiek aizvērta.

Putekļu filtra maisiņu nedrīkst iztukšot un izmantot vēlreiz

Ja ierīci izmantojat mākslīgo nagu apstrādei (nagu dizains, nagu protezēšana), ņemiet vērā, ka palielinātā nodiluma dēļ mainās filtra maiņas laiks. Lai nodrošinātu nevainojamu darbību, reizi nedēļā pārbaudiet filtra piepildījuma pakāpi. Apstrādājot mākslīgos nagus, padomājiet par savu acu un elpošanas ceļu aizsardzību (mutes aizsargs un aizsargbrilles)!

Putekļu filtra maisiņa atvilktnē reizi nedēļā ieteicams pārbaudīt, vai putekļu filtra maisiņš ir novietots pareizi un kāda ir tā piepildījuma pakāpe. Rīkojieties tā, kā aprakstīts iepriekš. Nepieciešamības gadījumā nomainiet putekļu filtra maisiņu.

5.6.2 KUR IEGĀDĀTIES JAUNUS PUTEKĻU FILTRA MAISIŅUS?

Jaunus putekļu filtra maisiņus varat pasūtīt uzņēmumā HELLMUT RUCK GmbH, norādot artikula numuru 1100103.

Noteikti izmantojiet tikai oriģinālos putekļu filtra maisiņus.

5.7 MOTORA BLOKA TĪRĪŠANA

Instrumenta turētāja ieliktnis tiek noņemts šādi:

5.7.1 IELIKTŅA NOŅEMŠANA

Uzmanīgi noskrūvējiet ieliktni, griežot bultiņas virzienā.

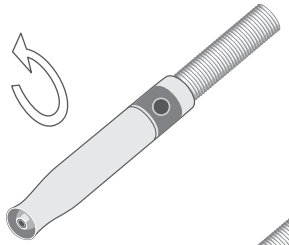

Uzmanīgi noņemiet ieliktni, vienlaikus spiežot pret iespīlēšanas patronas metāla vāciņu.

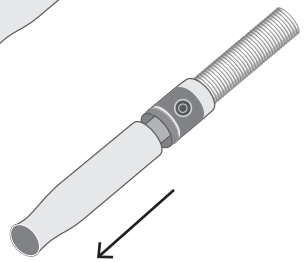

Ievērojiet tīrīšanas un dezinfekcijas līdzekļu, kā arī attiecīgo ierīču ražotāju informāciju un norādījumus.

5.7.2 ĒRTA MOTORA MEZGLA TĪRĪŠANA

Neizmantojiet dezinfekcijas aerosolu.
Ierīcē var iekļūt mitrums un tādējādi sabojāt gultni.

Lai tīrītu un dezinficētu saudzīgi, izmantojiet RUCK virsmu dezinfekcijas salvetes, kas ir spirtu nesaturošs medicīnas izstrādājums (artikula numurs 2966702).

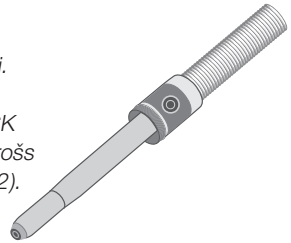

5.8 Maināmās iespīlēšanas patronas maiņa

Lai nepieļautu instrumentu turētāja motora bojājumus, maināmās iespīlēšanas patronas maiņas laikā ievērojiet komplektā iekļauto lietošanas instrukciju.

6. APKOPE, TĪRĪŠANA UN DEZINFEKCIJA

6.1 APKOPI VEIC RUCK SERVICE

Lai pastāvīgi nodrošinātu medicīniskā izstrādājuma drošu un pareizu darbību, PODOLOG NOVA 3s ierīces apkope jāveic ik pēc 900 darba stundām vai vēlākais pēc 24 mēnešiem, nododot to RUCK SERVICE. Apkopes laikā tiek veikta arī elektriskā drošības pārbaude saskaņā ar DIN EN 62353.

NEIEVĒROŠANAS DĒĻ VAR ZAUDĒT JEBKĀDAS GARANTIJAS TIESĪBAS!

6.2 TĪRĪŠANA UN DEZINFICĒŠANA

Slimību pārnēsāšanas risks. Nepietiekami veikta dezinfekcija var izraisīt slimību pārnēsāšanos. Obligāti ievērojiet nacionālā atbildīgā dienesta prasības par higiēnu un dezinfekciju. Izmantojiet RUCK® virsmu dezinfekcijas salvetes, kas ir spirtu nesaturošs medicīnas izstrādājums (artikula numurs 2966702) – neveiciet dezinfekciju, apsmidzinot virsmu. Pirms nākamās procedūras virsmām jāļauj kārtīgi izvēdināties; dezinficētajām virsmām atbilstīgi ražotāja norādēm jāļauj pilnībā nožūt, bet tās nedrīkst nožāvēt, noslaukot ar lupatiņu. Lūdzu, ievērojiet noteikto iedarbības laiku. 1 minūte baktēriju vai 5 minūtes sēnītes apkarošanai. Papildu norādes atrodamas uz dezinfekcijas līdzekļa.u

Pēc katras procedūras instrumentu turētāja ārējām virsmām un vadības ierīces priekšpusei tiek veikta dezinfekcija, noslaukot tās ar piemērotu virsmu dezinfekcijas līdzekli.

Pēc darba beigām instrumentu turētāja ieliktnis tiek noņemts (5.7.1. punkts) un visas pieejamās virsmas (instrumentu turētāja iekšpuse, ieliktņa iekšpuse un ārpuse) tiek notīrītas un dezinficētas noslaukot. Jāveic arī sūcējcaurules dezinfekcija, to noslaukot ar dezinfekcijas līdzekli, un vizuāli jāpārbauda, vai nav plaisu vai bojājumu.
Pārbaudiet arī, vai korpuss un it īpaši stikla panelis nav bojāts.

Visas vadības ierīces un instrumentu turētāja daļas dezinficējiet ar RUCK virsmu dezinfekcijas salvetēm, kas ir spirtu nesaturošs medicīnas izstrādājums (artikula numurs 2966702) un ko varat atrast mūsu rokasgrāmatā vai interneta vietnē: www.hellmut-ruck.de. Lūdzu, ievērojiet noteikto iedarbības laiku. 1 minūte baktēriju vai 5 minūtes sēnītes apkarošanai. Papildu norādes atrodamas uz dezinfekcijas līdzekļa.

Nekad neiegremdējiet ierīci ūdenī vai citā šķidrumā, jo pastāv elektrošoka risks. Pirms katras tīrīšanas izslēdziet- un atvienojiet tīkla kontaktdakšu!

Neizmantojiet dezinfekcijas aerosolu. Ierīcē var iekļūt mitrums un sabojāt elektroniku.

7. PIEDERUMI UN REZERVES DAĻAS

Norādījums! Tālāk uzskaitītās piederumu daļas drīkst izmantot tikai ierīcei PODOLOG NOVA 3s. Lietojot tās ar citām medicīniskajām elektroierīcēm, var rasties medicīniskās elektroierīces paaugstināta traucējumemisija vai samazināta traucējumnoturība.

Brīdinājums: Ja tiek lietoti piederumi, pārveidotāji un kabeļi, ko nav norādījis vai nodrošinājis ierīces ražotājs, ierīces elektromagnētiskā traucējumemisija var palielināties, ierīces traucējumnoturība var samazināties un darbība var būt traucēta.

7.1 INSTRUMENTI

Var izmantot visus rotējošos instrumentus (frēzi/slīpētāju/pulētāju) ar standarta kātu 2,35 mm Ø , kuriem ir medicīnisko izstrādājumu CE marķējums. Plašs klāsts atrodams mūsu katalogā vai interneta vietnē:
www.hellmut-ruck.de.
Papildu informācija ietverta standartā DIN EN ISO 1797-1.

7.2 PUTEKĻU FILTRA MAISIŅŠ

Drīkst izmantot tikai oriģinālos putekļu filtru maisiņus
(art. Nr.: 1100103).

Art. Nr. 1100103 **PODOLOG NOVA 3s rezerves filtrs**

Art. Nr. 4823701 **savrups instrumentu turētāja stiprinājums**

Art. Nr. 4823401 **PODOLOG CLASSIC instrumentu turētāja stiprinājums mēbelēm**

Art. Nr. 4823801 **instrumentu turētāja stiprinājums sienai vai cita ražotāja skapim**

Art. Nr. 1106701 **PODOLOG NOVA 3s maināmā iespīlēšanas patrona**

8. TEHNISKIE DATI (IESK. EMS PĀRBAUDES REZULTĀTUS)

Darba režīms	Ierīce ir piemērota ilgstošai ekspluatācijai. Ierīce nav piemērota lietošanai degošu gaisa maisījumu tuvumā.
Vadības ierīces izmēri (Platums/dziļums/augstums), norādīti mm	251/228/105
Svars gramos	apm. 2700
Instrumenta turētāja izmēri Garums mm	127
Ø min. / Ø maks.	24.5 / 18.5
Svars gramos	apm. 120
Vadības ierīces spriegums	115 - 240 V, 50 - 60 Hz, 1,5–0,8 A maiņspriegums
Jaudas patēriņš	maks. 175 VA
Mikromotora spriegums	40 V
Pastāvīga slodze	80 W
Tukšgaitas apgriezienu skaits (apgr./min.)	40 000
Maks. plūsmas ātrums ar pilnu jaudu	apm. 280 l/min (–10 %)
Elektrotīkla kabeļa garums centimetros	170
Caurulītes garums centimetros	130

Cik zināms, starp PODOLOG NOVA 3s un citām ierīcēm nepastāv elektromagnētiskā mijiedarbība.

8.1 APKĀRTĒJĀS VIDES APSTĀKĻI

Apkārtējā temperatūra un mitrums (bez kondensācijas)	
Lietošanas laikā	No 5°C līdz +40 °C un no 30 % līdz 75 % mitrums (bez kondensācijas)
Transportēšanas un glabāšanas laikā	- No 25 °C (nekontrolējot relatīvo gaisa mitrumu) līdz 70 °C (ja relatīvais gaisa mitrums nepārsniedz no 15 % līdz 93 % bez kondensācijas)
Gaisa spiediens	Gaisa spiediens No 700 hPa (≈ 3000 v. j. l.) līdz 1060 hPa

8.2 NORĀDĪJUMI PAR ELEKTROMAGNĒTISKO SAVIETOJAMĪBU

Vadlīnijas un ražotāja deklarācija — elektromagnētiskā traucējumemisija		
Ierīci PODOLOG NOVA 3s paredzēts izmantot tālāk norādītajā elektromagnētiskajā vidē. PODOLOG NOVA 3s pircējam vai lietotājam jānodrošina, lai ierīce tiktu lietota šādā vidē.		
Emisijas mērījumi	Atbilstība	Atbilstība
Augstfrekvences emisija atbilstoši CISPR 11	1. grupa	Ierīcē PODOLOG NOVA 3s augstfrekvences enerģija tiek izmantota tikai iekšējās darbības nodrošināšanai. Tās augstfrekvences emisija ir ļoti neliela, un nav ticams, ka var radīt traucējumus tuvumā esošajās elektroniskajās ierīcēs.
Augstfrekvences emisija atbilstoši CISPR 11	B klase	Ierīci PODOLOG NOVA 3s paredzēts lietot visās iestādēs, kas ir tieši pieslēgtas pie publiskā elektrotīkla.
Harmonikas atbilstoši IEC 61000-3-2	A klase	
Sprieguma svārstības/ mirgošana atbilstoši IEC 61000-3-3	Izpilda prasības	

Neizmantojiet ierīci tieši blakus citām ierīcēm vai kopā ar citām ierīcēm, kad tās ir novietotas cita virs citas, jo tad darbība var būt kļūdaina. Ja tomēr ierīce ir jālieto iepriekš aprakstītajā veidā, novērojiet šo ierīci un pārējās ierīces, lai pārliecinātos, ka tās darbojas pareizi.

Ja tiek lietoti piederumi, pārveidotāji un kabeļi, ko nav norādījis vai nodrošinājis ierīces ražotājs, ierīces elektromagnētiskā traucējumemisija var palielināties, ierīces traucējumnoturība var samazināties un darbība var būt traucēta. .

Neizmantojiet ierīci tieši blakus citām ierīcēm vai kopā ar citām ierīcēm, kad tās ir novietotas cita virs citas, jo tad darbība var būt traucēta.
Ja tomēr šāds lietojums ir vajadzīgs, novērojiet šo ierīci un pārējās ierīces, lai pārbaudītu, ka tās darbojas pareizi.

Vadlīnijas un ražotāja deklarācija – elektromagnētiskā traucējumnoturība			
Ierīci PODOLOG NOVA 3s paredzēts izmantot tālāk norādītajā elektromagnētiskajā vidē. PODOLOG NOVA 3s pircējam vai lietotājam jānodrošina, lai ierīce tiktu lietota šādā vidē.			
Traucējumnoturības pārbaude	IEC 60601 pārbaudes līmenis	Atbilstības līmenis	Elektromagnētiskās vides vadlīnijas
Elektrostatiskā izlāde atbilstoši IEC 61000-4-2	Kontaktizlāde: ±8 kV Izlāde gaisā: ±2 kV, ±4 kV, ±8 kV, ±15 kV	Kontaktizlāde: ±8 kV Izlāde gaisā: ±2 kV, ±4 kV, ±8 kV, ±15 kV	Grīdām jābūt no koka, betona vai pārklātām ar keramikas flīzēm. Ja grīdas segums ir izgatavots no sintētiska materiāla, relatīvajam gaisa mitrumam jābūt vismaz 30 %.

Bezvadu radiofrekvences komunikācijas aprīkojuma tuvinājuma lauki (IEC 61000-4-3)	385 MHz; impulsu modulācija: 18 Hz; 27 V/m 450 MHz, impulsu modulācija: 18 Hz; 28 V/m 710, 745, 780 MHz; impulsu modulācija: 217 Hz; 9 V/m 810, 870, 930 MHz; impulsu modulācija: 18 Hz; 28 V/m 1720, 1845, 1970 MHz; impulsu modulācija: 217 Hz; 28 V/m 2450 MHz; impulsu modulācija: 217 Hz; 28 V/m; 5240, 5500, 5785 MHz; impulsu modulācija: 217 Hz; 9 V/m	385 MHz; impulsu modulācija: 18 Hz; 27 V/m 450 MHz, impulsu modulācija: 18 Hz; 28 V/m 710, 745, 780 MHz; impulsu modulācija: 217 Hz; 9 V/m 810, 870, 930 MHz; impulsu modulācija: 18 Hz; 28 V/m 1720, 1845, 1970 MHz; impulsu modulācija: 217 Hz; 28 V/m 2450 MHz; impulsu modulācija: 217 Hz; 28 V/m; 5240, 5500, 5785 MHz; impulsu modulācija: 217 Hz; 9 V/m	
Radiatīvie radiofrekvences traucējumi atbilstoši IEC 61000-4-3	80-2700 MHz; 1kHz AM 80 %; 10 V/m	80-2700 MHz; 1kHz AM 80 %; 10 V/m	
Strauji pārejas procesi/ impulsu paketes atbilstoši IEC 61000-4-4	+ 2 kV barošanas līnijās + 1 kV ieejas/izejas līnijās	+ 2 kV barošanas līnijās + 1 kV ieejas/izejas līnijās	Barošanas sprieguma kvalitātei jāatbilst tipiskiem komerciestāžu vai slimnīcu apstākļiem.
Sprieguma impulsi atbilstoši IEC 61000-4-5	L-PE un N-PE: 2 kV L-N: 1 kV		Barošanas sprieguma kvalitātei jāatbilst tipiskiem komerciestāžu vai slimnīcu apstākļiem.

Magnētisko lauku nominālā jauda barošanas frekvencē atbilstoši IEC 61000-4-8	30 A/m, 50 Hz un 60 Hz	30 A/m, 50 Hz un 60 Hz	Magnētiskajiem laukiem tīkla frekvencē jāatbilst tipiskajām vērtībām, kādas ir sastopamas tipiskos komerciestāžu vai slimnīcu apstākļos.

Vadlīnijas un ražotāja deklarācija – elektromagnētiskā traucējumnoturība			
Barošanas sprieguma iekritumi, īsi pārtraukumi un svārstības atbilstoši IEC 61000-4-11	0 % UT pusciklā ar 8 fāzes leņķiem 0 % UT 1 ciklā ar 0° 70 % UT 25/30 ciklā ar 0° 0 % UT 250/300 ciklā ar 0°	0 % UT pusciklā ar 8 fāzes leņķiem 0 % UT 1 ciklā ar 0° 70 % UT 25/30 ciklā ar 0° 0 % UT 250/300 ciklā ar 0°	Barošanas sprieguma kvalitātei jāatbilst tipiskiem komerciestāžu vai slimnīcu apstākļiem. Ja PODOLOG NOVA 3s lietotājam elektroapgādes traucējumu laikā jāturpina ierīces lietošana, ierīces PODOLOG NOVA 3s barošanu ieteicams nodrošināt, izmantojot nepārtrauktās barošanas avotu vai bateriju.
PIEZĪME: UT ir tīkla maiņspriegums pirms pārbaudes līmeņa lietošanas.			

Vadlīnijas un ražotāja deklarācija – elektromagnētiskā traucējumnoturība			
Ierīci PODOLOG NOVA 3s paredzēts izmantot tālāk norādītajā elektromagnētiskajā vidē. PODOLOG NOVA 3s pircējam vai lietotājam jānodrošina, lai ierīce tiktu lietota šādā vidē.			
Traucējumnoturības pārbaudes	Traucējumnoturības pārbaudes	Atbilstības līmenis	Elektromagnētiskā vide — vadlīnijas
Konduktīvie augstfrekvences traucējumi atbilstoši IEC 61000-4-6	3 Vrms No 150 kHz līdz 80 MHz	3 Vrms No 150 kHz līdz 80 MHz	Nedrīkst lietot pārnēsājamās un mobilās rācijas tuvāk kā ieteiktā aizsargattālumā no pedikīra ierīces PODOLOG NOVA 3s, tostarp kabeļiem. Attālumu aprēķina pēc raidītāja frekvencei piemērojama vienādojuma.
Radiatīvie augstfrekvences traucējumi atbilstoši IEC 61000-4-3	3 V/m No 80 MHz līdz 2,5 GHz,	3 V/m No 80 MHz līdz 2,5 GHz,	Ieteicamais aizsargattālums: $d = (3.5 / V1)\sqrt{P}$ $d = (3.5 / E1)\sqrt{P}$ $d = (7 / V1)\sqrt{P}$ No 80 MHz līdz 800 MHz, No 800 MHz līdz 2.5 GHz, kur P ir raidītāja nominālā jauda vatos (W) atbilstoši raidītāja ražotāja datiem un d ir ieteicamais aizsargattālums metros (m).

			Stacionāro radioraidītāju lauka intensitātei visās frekvencēs atbilstoši izpētei uz vietas[a] ir jābūt mazākai par atbilstības līmeni[b]. Tādu ierīču tuvumā, kas marķētas ar tālāk norādīto simbolu, iespējami traucējumi.

1. PIEZĪME: 80 MHz un 800 MHz frekvencē jāpiemēro augstākais frekvenču diapazons.

2. PIEZĪME: šīs vadlīnijas var neattiekties uz visām situācijām. Elektromagnētiskā starojuma izplatīšanos ietekmē absorbcija un atstarošana no ēkām, priekšmetiem un cilvēkiem.

a Stacionāro raidītāju, piemēram, radiotelefonu un mobilo virszemes radiosakaru ierīču, amatieru radio staciju, AM un FM radio un televīzijas raidītāju bāzes staciju, lauka intensitāti teorētiski nevar iepriekš precīzi noteikt. Lai novērtētu elektromagnētisko vidi saistībā ar stacionārajiem raidītājiem, jāapsver iespēja veikt izpēti uz vietas. Ja izmērītā lauka intensitāte vietā, kur tiek izmantota ierīce, pārsniedz iepriekš norādīto atbilstības līmeni, ierīce jānovēro, lai pārliecinātos, vai tā darbojas, kā paredzēts. Ja tiek novērotas neparastas snieguma īpašības, iespējams, jāveic papildu pasākumi, piemēram, jāmaina novietojums vai jāizvēlas cita ierīces atrašanās vieta.

b Pārsniedzot frekvenču diapazonu no 150 kHz līdz 80 MHz, lauka intensitātei jābūt mazākai par 3 V/m.

Ieteicamais aizsargattālums starp pārnēsājamām un mobilām augstfrekvences telekomunikācijas ierīcēm un PODOLOG NOVA 3s.			
Ierīci PODOLOG NOVA 3s paredzēts izmantot tālāk norādītajā elektromagnētiskajā vidē. PODOLOG NOVA 3s pircējs vai lietotājs var palīdzēt novērst elektromagnētiskos traucējumus, ievērojot minimālo attālumu starp pārnēsājamām un mobilām augstfrekvences telekomunikācijas ierīcēm (raidītājiem) un PODOLOG NOVA 3s atkarībā no saziņas ierīces izejas jaudas, kā norādīts tālāk.			
Raidītāja nominālā jauda vatos (W)		Aizsargattālums atkarībā no raidītāja frekvences metros (m)	
0,01	No 150 kHz	No 80 MHz	No 800 MHz līdz
0,1	līdz 80 MHz,	līdz 800 MHz,	2,5 GHz,
1	$d = 1{,}20\sqrt{P}$	$d = 1{,}20\sqrt{P}$	$d = 2{,}33\sqrt{P}$
10	0,12	0,12	0,23
100	0,38	0,38	0,73
	1,20	1,20	2,30
	3,80	3,80	7,30
	12,00	12,00	23,00
Raidītājiem, kuru nominālā jauda nav norādīta iepriekšējā tabulā, attālumu var noteikt, izmantojot vienādojumu, kas atbilst attiecīgajai ailei, kur P ir raidītāja nominālā jauda vatos (W) atbilstoši raidītāja ražotāja datiem. 1. PIEZĪME: 80 MHz un 800 MHz frekvencē jāpiemēro augstākais frekvenču diapazons. 2. PIEZĪME: šīs vadlīnijas var neattiekties uz visām situācijām. Elektromagnētiskā starojuma izplatīšanos ietekmē absorbcija un atstarošana no ēkām, priekšmetiem un cilvēkiem.			

9. GARANTIJA

Šim izstrādājumam ir 2 gadu garantija. Garantija neattiecas uz normālu virsmu, gultņu, spraudsavienojumu, sūcējcaurules, iespīlēšanas ierīces, kā arī citu kustīgu daļu nodilumu.

Garantija ir spēkā no iegādes datuma, kad pirmais pircējs ir iegādājies izstrādājumu. Iegādes datums jāapliecina ar pirkuma čeku. Atbilstīgi garantijai uzņēmums HELLMUT RUCK GmbH bez maksas saremontē vai pēc saviem ieskatiem nomaina bojātus izstrādājumus. Lai apmierinātu garantijas prasību, klientam, pašam sedzot sūtīšanas izdevumus, jānosūta bojātais izstrādājums kopā ar pirkuma čeku. Par pretenzijām ārvalstīs atbild vietējās pārstāvniecības. Šaubu gadījumā pirms izstrādājuma atpakaļnosūtīšanas konsultējieties ar uzņēmumu RUCK.

Garantija nav spēkā, ja konstatē, ka defekts radies neatbilstīgas vai nepareizas uzstādīšanas vai lietošanas dēļ, lietošanas instrukcijas neievērošanas dēļ, ārējas iedarbības vai nepilnvarota remonta vai konstrukcijas izmaiņu dēļ.

Garantija ietver izstrādājuma remontu vai maiņu. Plašāka atbildība (īpaši par apgrozījuma vai peļņas zaudējumiem) tiek izslēgta. Taču, ja izrādās, ka garantija uz defektu neattiecas, vai garantijas termiņš ir beidzies, pārbaudes un remonta izmaksas jāsedz klientam.

Tiesības veikt izmaiņas vai novirzes no tehniskā izpildījuma tiek paturētas.

10. UTILIZĀCIJA

VIDES APDRAUDĒJUMS!

Nepareiza utilizācija apdraud vidi.

>>> Pēc ierīces PODOLOG NOVA 3s darbmūža beigām tā jānodod atpakaļatdošanas un atkritumu savākšanas punktā!

11. Bieži uzdotie jautājumi

11.1 IERĪCI NEVAR IESLĒGT

Pēc ieslēgšanas/izslēgšanas slēdža nospiešanas ierīces aizmugurē pagaidiet vismaz 4 sekundes, pirms ieslēdzat ierīci ar gaidstāves taustiņu ierīces priekšpusē. Gaidstāves taustiņu turiet nospiestu vismaz 2 sekundes. Ja ierīce joprojām netiek ieslēgta, vēlreiz atkārtojiet aprakstīto procedūru:

1. Izslēdziet/ieslēdziet slēdzi ierīces aizmugurē.
2. Pagaidiet 4 sekundes.
3. Turiet nospiestu gaidstāves taustiņu 2 sekundes.

11.2 IERĪCE VAIRS NEREAĢĒ

Grozāmais regulators ir uzlikts, taču ierīci vairs nevar vadīt, piemēram, stikla vadības panelis nereaģē vai displejs pēc gaidstāves taustiņa nospiešanas joprojām ir tumšs. Izslēdziet ierīci, nospiežot ieslēgšanas/izslēgšanas slēdzi ierīces aizmugurē. Pagaidiet 30 sekundes un pēc tam vēlreiz ieslēdziet ierīci. Nospiediet gaidstāves taustiņu. Pēc tam ierīci var lietot kā parasti.

11.3 VALODAS UN DARBĪBAS JOMAS PĀRIESTATĪŠANA

Taustiņu INFO turiet nospiestu 5 sekundes. Pēc tam parādās sākuma ekrāns. Tagad varat no jauna iestatīt valodu un darbības jomu. Papildus varat arī aktivēt apkopes atgādinājumu, kas ērti atgādinās par nākamo veicamo apkopi.
Darba stundu skaitītājs, t. i., atlikušais laiks līdz nākamajai apkopei, kā parādīts informācijas izvēlnē, nemainās, kad veic pāriestatīšanu.

12. IESPĒJAMIE KĻŪMJU ZIŅOJUMI DISPLEJĀ

KĻŪMES KLASE	ZIŅOJUMS
BRĪDINĀJUMS	INSTRUMENTU TURĒTĀJS: KĻŪME MOTORĀ!
BRĪDINĀJUMS	KĻŪME SŪKŅA MOTORĀ!
BRĪDINĀJUMS	IERĪCE IR PĀRĀK KARSTA!
BRĪDINĀJUMS	ROBEŽTEMPERATŪRA, SAMAZINĀT SLODZI!
INFORMĀCIJA	AKTĪVA PĒCDZESĒŠANA!
INFORMĀCIJA	PĀRKARŠANA, AKTĪVA PĒCDZESĒŠANA!
INFORMĀCIJA	PĀRKARŠANA, IZSLĒGŠANA
INFORMĀCIJA	UZMANĪBU, PĀRKARŠANA, MAINĪT FILTRA MAISIŅU!
INFORMĀCIJA	UZMANĪBU, PĀRKARŠANA, MAINĪT FILTRA MAISIŅU! ATDZIŠANAS FĀZE 15 MIN.!

PADOMS

PAR PODOLOG NOVA 3s

Hromētas frēžu knaibles

Vai problēma ir pazīstama? Smalkās plaisu frēzes gandrīz nevar izņemt no instrumentu turētāja. Lūk, palīgs: ar šīm frēžu knaiblēm visus rotējošos instrumentus varat cieši saņemt.

Videopadoms

Norādījumu videoklipā parādīsim frēžu knaibļu funkciju. Videoklipu skatiet mūsu tiešsaistes veikalā blakus izstrādājumam.

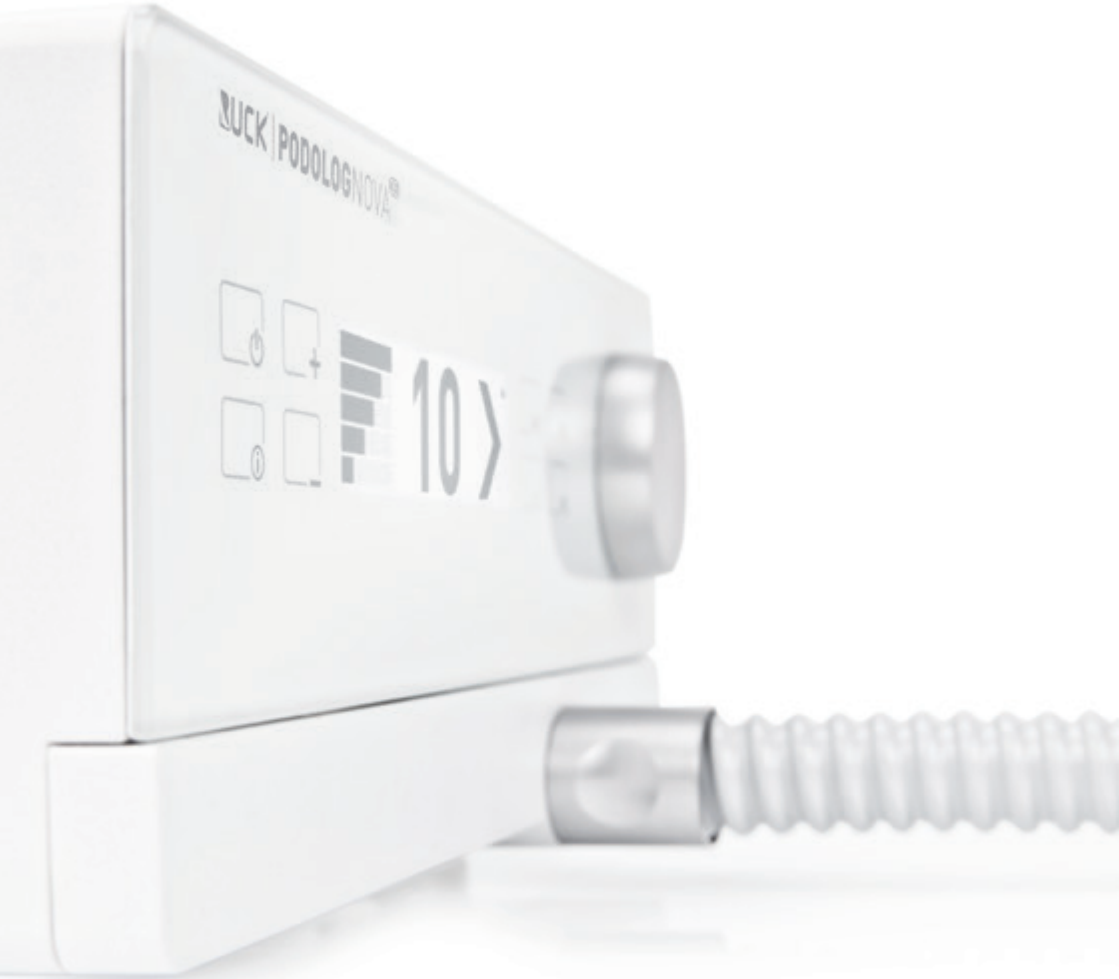

Busch drošības, izmantošanas un higiēnas ieteikumus skatiet mūsu tīmekļa vietnē:
https://qr.de/BuschSuH

Vai skenējiet QR kodu:

RUCK®
FÜR FUSS UND PFLEGE

HELLMUT RUCK GmbH
Daimlerstraße 23
D-75305 Neuenbürg
Tālrunis: +49 (0) 7082. 944 20
Fakss: +49 (0) 7082. 944 22 22

E-pasts: kontakt@hellmut-ruck.de
web **www.hellmut-ruck.de**