RUCK®

FÜR FUSS UND PFLEGE

RUCK | PODOLOGNOVA 3S

product design award 2013

pl

8011046 I Instrukcja użytkowania PODOLOG NOVA 3s
WYD 03 Stan opracowania 11.03.2021

CE 0483

- Diese Gebrauchsanweisung können Sie in weiteren Sprachen unter nachfolgendem Link herunterladen oder telefonisch anfordern.
- Tämän käyttöohjeen voitte ladata useilla eri kielillä seuraavasta linkistä tai pyytää tietoja puhelimitse.
- Puede descargar este manual en diferentes idiomas en el siguiente enlace o bien solicitarlo por teléfono.
- Niniejszą instrukcję użytkowania można pobrać w innych językach pod poniższym linkiem lub zamówić telefonicznie.
- Tento návod je také k dispozici v jiných jazycích. Použijte prosím následující odkaz ke stažení návodu nebo si je vyžádejte telefonicky.
- Šo lietošanas instrukciju citās valodās iespējams lejuplādēt zemāk norādītajā saitē vai pieprasīt telefoniski.
- This manual is also available in other languages. Please use the following link to download the manual or request it on the phone.
- Questo manuale è disponibile anche in altre lingua. Lo si può scaricare utilizzando il seguente link o richiederlo per telefono.
- 此說明書另有提供其他國家語言，請點擊此連結下載檔案，或透過電話詢問下載亦可。
- Navodila za uporabo lahko v številnih jezikih pridobite na sledeči povezavi ali naročite prek telefona
- Acest manual este disponibil si in alte versiuni de limba. Accesati link-ul urmator pentru a descarca manualul sau il puteti solicita telefonic.
- Вы можете загрузить руководства по эксплуатации на других языках кликнув на ссылку или запросив по телефону.
- Τις οδηγίες χρήσεως μπορείτε να τις βρείτε και σε άλλες γλώσσες, πατώντας στο παρακάτω link για να τις κατεβάσετε ή να τις ζητήσετε τηλεφωνικώς.
- U kunt de gebruiksaanwijzing in diverse talen downloaden onder de volgende link. Ook kunt u deze telefonisch aanvragen.
- Ce manuel d'utilisation est disponible aussi en autre langues. Veuillez utiliser le lien suivant pour le télécharger ou demandez-le par téléphone.
- Bu kullanım kılavuzunu farklı dillerdede aşağıdaki bağlantıdan indirebilir yada telefon ile istiyebilirsiniz.
- Atsisiųskite instrukcija lietuvių kalbą paspaudę šią nuorodą, arba paskambinę telefonu.
- A használati útmutatót magyar nyelven a következő linkről tudja tölteni, vagy kérheti telefonon.
- ופלטב |תוא שקבל וא אבה קנילב תופסוב תופשב הלעפהב תוארוה תא דיריוהל לכות.
- 여러 언어로 된 본 사용설명서를 다음 링크에서 다운로드하시거나 전화로 요청하실 수 있습니다.
- Hægt er að sækja þessar notkunarleiðbeiningar á öðrum tungumálum með eftirfarandi tengli eða panta þær símleiðis
- Ezen kezelési útmutató további nyelveken a következő linken keresztül tölthető le, vagy telefonon megkérhető
- この取扱説明書はその他の言語でも以下のリンクでダウンロードしていただくことが可能です。またはお電 話でお問い合わせいただければご案内申し上げます。
- Denne brugsanvisning kan du downloade på flere sprog på efterfølgende link eller bestille telefonisk
- Denna bruksanvisning på andra språk kan du antingen ladda ned från följande länk eller beställa på telefon
- Цю інструкцію по експлуатації на інших мовах ви можете завантажити за нижчевказаним посиланням на сайт або запросити по телефону

1. www.hellmut-ruck.de
2. szukany termin: "11400"
3. PLIKI DO POBRANIA

HELLMUT RUCK GmbH | Daimlerstraße 23 | D-75305 Neuenbürg
Internet: www.hellmut-ruck.de | tel. +49 (0)7082. 944 20 | faks +49 (0)7082. 944 22 22

Prawa autorskie
© 2021 HELLMUT RUCK GmbH. Wszelkie prawa zastrzeżone. Bez uprzedniej pisemnej zgody firmy HELLMUT RUCK GmbH niniejszego dokumentu nie wolno kopiować, edytować, powielać, ani tłumaczyć.

Szanowni Klienci,

kupując PODOLOG NOVA 3s nabyli Państwo urządzenie do pielęgnacji stóp, które wyznacza nowe standardy funkcjonalności i wydajności. Zostało ono opracowane konsekwentnie „przez praktyków - dla praktyków". Ponad 90 lat wiedzy i kompetencji w dziedzinie pielęgnacji stóp odczują Państwo w wielu detalach tego nowego rozwiązania.
„Wewnętrzne zalety" urządzenia to opatentowane i wyjątkowo skuteczne odsysanie, niewymagające konserwacji mikrosilniki o dużym zakresie prędkości obrotowych, brak wibracji i długi okres użytkowania. To najcichsze urządzenie na rynku, co jest ważne dla komunikacji między pacjentem i terapeutą. Istotnym czynnikiem w zastosowaniach ambulatoryjnych jest ciężar urządzenia. Został on zredukowany i jest o ok. 1 kg niższy niż w porównywalnych urządzeniach.
Nowatorska ergonomia jest efektem zoptymalizowanej prostnicy, filigranowej, lekkiej i „ukształtowanej do dłoni". Pojemnościowe szklane pole obsługi zapewnia najprostszą, intuicyjną obsługę. Magnetyczny regulator obrotowy do dopasowania prędkości obrotowej można zdjąć i dzięki temu łatwo zdezynfekować powierzchnię czołową. Przejrzysty wyświetlacz informuje nie tylko o aktualnym stanie urządzenia, ale daje również możliwość wyświetlenia ilustrowanej instrukcji krok po kroku dla cyklu czyszczenia zespołu mocującego w prostnicy. Profesjonalne wykonanie przemyślane w najdrobniejszych szczegółach. To kwintesencja PODOLOG NOVA 3s.

Nasza marka i dwuletnia gwarancja oznaczają, że będą Państwo mogli cieszyć się swoim urządzeniem przez wiele lat.
Urządzenie do pielęgnacji stóp PODOLOG NOVA 3s skonstruowane zostało zgodnie z Dyrektywą 93/42/EWG w sprawie wyrobów medycznych.

Przed pierwszym uruchomieniem należy uważnie przeczytać niniejszą instrukcję użytkowania. Jest ona częścią składową umowy o użytkowaniu urządzenia, pomaga uniknąć błędów obsługi i powinna być przechowywana w pobliżu urządzenia.

Życzymy Państwu wielu sukcesów i radości w Państwa odpowiedzialnej działalności.

HELLMUT RUCK GmbH

QUALITÄT SEIT MEHR ALS 90 JAHREN
WARRANTY 2 YEARS
MADE IN GERMANY

Medizinprodukt
Richtlinie 93/42 EWG Klasse 2a

1. OPIS URZĄDZENIA 7

1.1 Przednia ściana urządzenia 7

1.2 Tylna ściana urządzenia 8

1.3 Objaśnienie użytych znaków i symboli 9
1.3.1 Na urządzeniu i na opakowaniu transportowym 9
1.3.2 W instrukcji użytkowania 10

1.4 Objaśnienie do niniejszej instrukcji użytkowania 10

1.5 Zakres dostawy 10

1.6 Opakowanie 11

1.7 Recykling 11

2. UŻYTKOWANIE ZGODNE Z PRZEZNACZENIEM 11

3. OCHRONA PERSONELU I PACJENTÓW 12

3.1 Wymagania w stosunku do użytkownika 12

3.2 Ochrona personelu i pacjentów 12

3.3 Możliwe ryzyka dla pacjenta 13
3.3.1 Zagrożenie ze strony usuniętego materiału 13
3.3.2 Ryzyko alergii 13
3.3.3 Zagrożenie ze strony ruchomych elementów 13

3.4 Możliwe ryzyka dla użytkownika 14
3.4.1 Zagrożenie ze strony usuniętego materiału 14
3.4.2 Ryzyko alergii 14
3.4.3 Zagrożenie ze strony ruchomych elementów 14

4. URUCHOMIENIE 15

4.1 Bezpieczeństwo techniczne 15

5 OBSŁUGA 18

5.1 Przygotowania do pracy 20
5.1.1 Osadzanie obracającego się narzędzia 21
5.1.2 Włączanie PODOLOG NOVA 3s 22
5.1.3 Włączenie prostnicy 24
5.1.4 Wyłączenie prostnicy 24
5.1.5 Wyłączanie PODOLOG NOVA 3s 25

5.2 Nastawy 25
5.2.1 Prędkość obrotowa silnika prostnicy 25
5.2.2 Zdejmowanie pokrętła magnetycznego 26
5.2.3 Kierunek obrotów w prawo / w lewo 26
5.2.4 Zmiana kierunku obrotów 27
5.2.5 Wybór wydajności ssania 27
5.2.6 Zapis nastaw 28

5.3 Wymiana narzędzia 29

5.4 Ergonomiczne uchwyty prostnicy 29
5.4.1 Uchwyt piórowy 29
5.4.2 Uchwyt górny 30

5.5 Menu informacyjne 30
5.5.1 Wymiana filtra 31
5.5.2 Wyświetlenie terminu następnej konserwacji 31
5.5.3 Aktywacja przypomnienia o konserwacji 32

5.6 Wymiana filtra 33
5.6.1 Wymiana worka pochłaniacza przeciwpyłowego 33
5.6.2 Dostępność nowych worków pochłaniacza przeciwpyłowego 35

5.7 Czyszczenie zespołu silnikowego 36
5.7.1 Odłączenie tulei 36
5.7.2 Wygodne czyszczenie zespołu silnikowego 36

5.8 Wymiana wymiennego uchwytu zaciskowego 37

6. KONSERWACJA, CZYSZCZENIE I DEZYNFEKCJA.....37

6.1 Konserwacja wykonywana przez serwis firmy RUCK.....37

6.2 Czyszczenie i dezynfekcja.....37

7. AKCESORIA I CZĘŚCI ZAMIENNE.....38

7.1 Werkzeuge.....38

7.2 Worek pochłaniacza przeciwpyłowego.....38

8. DANE TECHNICZNE (ŁĄCZNIE Z WYNIKAMI KONTROLI EMC)..... 40

8.1 Warunki otoczenia..... 41

8.2 Wskazówki dotyczące kompatybilności elektromagnetycznej.....42

9. GWARANCJA.....49

10. UTYLIZACJA.....49

11. FAQ | CZĘSTO ZADAWANE PYTANIA.....50

11.1 Włączenie urządzenia jest niemożliwe..... 50

11.2 Urządzenie nie reaguje.....50

11.3 Ponowne nastawienie języka i obszaru działalności.....50

12. MOŻLIWE KOMUNIKATY BŁĘDU NA WYŚWIETLACZU.....50

1. OPIS URZĄDZENIA

1.1 PRZEDNIA ŚCIANA URZĄDZENIA

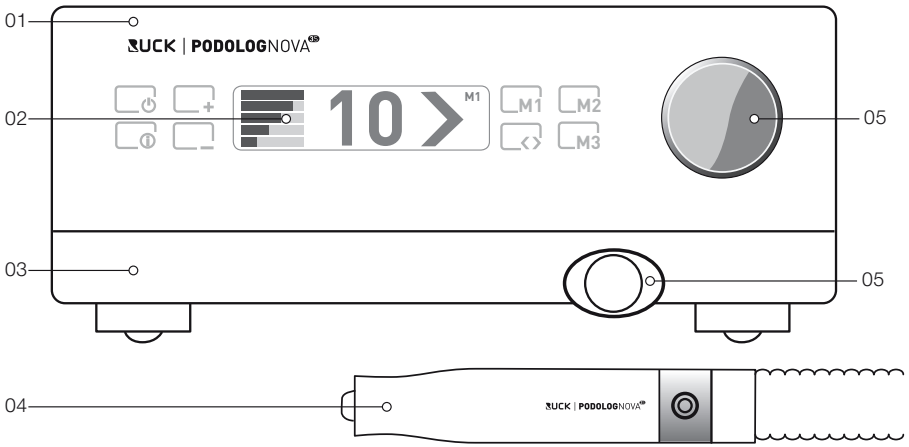

01 Urządzenie sterujące

02 Wyświetlacz

03 Szuflada z workiem pochłaniacza przeciwpyłowego

04 Prostnica

05 Pokrętło magnetyczne

06 Złączka węża

1.2 TYLNA ŚCIANA URZĄDZENIA

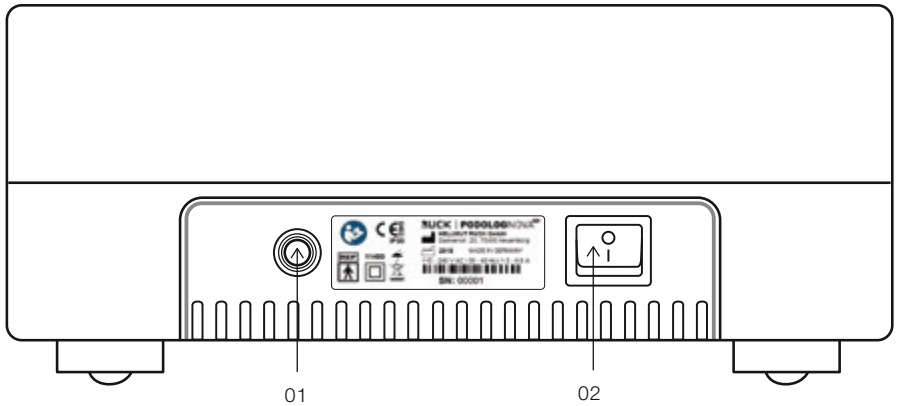

01 Kabel zasilający

02 Wyłącznik sieciowy (Włącz/Wyłącz)

O = WYŁ (wyłącznik sieciowy wyłączony)

I = ZAŁ (wyłącznik sieciowy włączony)

W przypadku uszkodzenia przewodu sieciowego należy odłączyć urządzenie od sieci i nie wolno go dalej używać.

Uszkodzony kabel sieciowy może być wymieniony wyłącznie przez autoryzowany personel fachowy.

1.3 OBJAŚNIENIE UŻYTYCH ZNAKÓW I SYMBOLI

1.3.1 Na urządzeniu i na opakowaniu transportowym

Urządzenie klasy ochrony II

Część użytkowa typu BF

Przestrzegać instrukcji użytkowania

Pierwszy wyróżnik	Zabezpieczenie przed dotknięciem	Zabezpieczenie przed ciałami obcymi	Drugi wyróżnik	Ochrona przed wodą
0	Brak szczególnej ochrony		0	Brak szczególnej ochrony
1	Duże powierzchnie ciała	Duże ciała obce o średnicy > 50 mm	1	Pionowo spadające krople wody
2	Palce lub przedmioty o podobnej wielkości	Ciała obce średniej wielkości o średnicy > 12 mm	2	Skośnie spadające krople wody (z odchyleniem do 15° od pionu)

Chronić przed wilgocią.

1.3.2 W INSTRUKCJI UŻYTKOWANIA

Uwaga! Ten symbol oznacza zagrożenie dla osób lub urządzenia. Należy koniecznie stosować się do tego symbolu.

Ten symbol oznacza przydatne wskazówki. W tym miejscu podawane są dodatkowe informacje dotyczące obsługi PODOLOG NOVA 3s.

1.4 OBJAŚNIENIE DO NINIEJSZEJ INSTRUKCJI UŻYTKOWANIA

Firma Hellmut Ruck GmbH zastrzega sobie wszelkie prawa do zmiany i uzupełnienia niniejszej instrukcji użytkowania. Firma Hellmut Ruck GmbH dołożyła znacznej staranności, aby niniejsza instrukcja była wolna od nieścisłości i przeoczeń. W przypadku zauważenia błędów lub nieścisłości proszę nas o tym poinformować. Firma Hellmut Ruck GmbH nie ponosi jednak żadnej odpowiedzialności za błędy zawarte w niniejszej instrukcji użytkowania oraz wynikające z nich szkody następcze, których źródłem jest udostępnienie niniejszej instrukcji użytkowania lub użycie jej w czasie użytkowania wyrobu.

Przekazywanie dalej i uzupełnianie niniejszej instrukcji użytkowania jest niedozwolone, o ile firma Hellmut Ruck GmbH nie udzieliła na to wyraźnego zezwolenia.

1.5 ZAKRES DOSTAWY

Przed uruchomieniem PODOLOG NOVA 3s należy przeczytać niniejszą instrukcję użytkowania. Jest ona częścią składową wyrobu medycznego i powinna być przechowywana w pobliżu urządzenia. Proszę sprawdzić dostawę pod kątem ukompletowania.

Zakres dostawy:

Urządzenie sterujące PODOLOG NOVA 3s
Prostnica z wężem i szufladą
1 worek pochłaniacza przeciwpyłowego
1 instrukcja użytkowania
1 paszport urządzenia
1 uchwyt wymienny do PODOLOG NOVA 3s (art. Nr 1106701)
1 instrukcja obsługi wymiany wymiennego uchwytu wiertarskiego

1.6 OPAKOWANIE

Opakowanie chroni urządzenie przed uszkodzeniami w transporcie. Materiały opakunkowe zostały wybrane z uwzględnieniem ekologii i technicznych warunków utylizacji i nadają się do recyklingu.
Opakowanie (karton, worek polietylenowy, elementy z pianki poliuretanowej) należy zachować na potrzeby przesyłki zwrotnej w przypadku czynności konserwacyjnych.

1.7 RECYKLING

Stare urządzenia muszą być utylizowane jako złom elektroniczny i nie wolno wyrzucać ich wraz z odpadami z gospodarstw domowych. Pełne worki pochłaniacza przeciwpyłowego należy wyrzucać do zwykłych śmieci.
Należy przestrzegać regionalnego publicznego systemu utylizacji.

Należy przestrzegać przy tym specyfiki danego kraju.

2. UŻYTKOWANIE ZGODNE Z PRZEZNACZENIEM

Urządzenie do pielęgnacji stóp PODOLOG NOVA 3s wprawia w ruch narzędzia obracające się jak np. frezy lub szlifierki celem wypolerowania skóry lub paznokci. Urządzenie przeznaczone jest do stosowania w następujących obszarach działalności:

podologia (medyczna pielęgnacja stóp) oraz zabiegi lecznicze, jak np. kosmetyczna pielęgnacja stóp. Produkt nie jest przeznaczony do stosowania przez amatorów.

Zastosowanie w innych obszarach następuje na własne ryzyko i może być niebezpieczne. Nieprawidłowe użycie może doprowadzić do szkód na zdrowiu lub życiu osób oraz uszkodzeń urządzenia.

Producent nie może być pociągnięty do odpowiedzialności za szkody spowodowane przez użycie niezgodne z przeznaczeniem lub błędną obsługę.

W przypadku nieprawidłowego użycia lub w przypadku otwarcia urządzenia wygasają wszelkie prawa do świadczeń gwarancyjnych.

Niedopuszczalne są jakiekolwiek zmiany lub modyfikacje urządzenia oraz jego akcesoriów. W razie naprawy należy powtórzyć wymagane kontrole bezpieczeństwa.

Do zastosowań podologicznych i medycznych w połączeniu z tym urządzeniem nie wolno używać narzędzi obrotowych bez oznaczenia CE.

3. OCHRONA PERSONELU I PACJENTÓW

Przy prawidłowym i zgodnym z przeznaczeniem, użytkowaniu PODOLOG NOVA 3s zagrożenie dla osób ogranicza się tylko do poniższych punktów.

3.1 WYMAGANIA W STOSUNKU DO UŻYTKOWNIKA

Urządzenie do pielęgnacji stóp PODOLOG NOVA 3s może być uruchamiane tylko przez podologów, pedicurzystki, kosmetyczki, manicurzystki, lekarzy, którzy zaznajomieni są z właściwą metodą pracy i posiadają odpowiednie kwalifikacje.

3.2 OCHRONA PERSONELU I PACJENTÓW

Dla ochrony użytkowników, pacjentów i osób postronnych należy przestrzegać następujących punktów:

- Wolno używać wyłącznie wysokiej jakości narzędzi obrotowych zgodnych z normą DIN EN ISO 1797-1 ze znormalizowanym trzonkiem o średnicy Ø 2,35 mm, cylindrycznych, typu 2. W odniesieniu do narzędzi obrotowych należy przestrzegać informacji producenta, w szczególności dotyczących maksymalnych prędkości obrotowych i przygotowania narzędzi (czyszczenie, dezynfekcja i sterylizacja). Dodatkowe informacje zawarte są również w aktualnym katalogu firmy HELLMUT RUCK GmbH w rubryce „Narzędzia obracające się".
- Podczas stosowania personel obsługujący musi nosić okulary ochronne oraz maskę na usta i nos. Długie włosy na głowie muszą być spięte lub noszone pod osłoną na włosy.
- Podczas zabiegu należy zwracać uwagę na to, aby żadne przedmioty, które mogą zaplątać się w obracające się elementy urządzenia, nie mogły trafić w obszar zabiegu.

3.3 MOŻLIWE RYZYKA DLA PACJENTA

Technika odsysania pyłów, które mogą zawierać zarazki, znacznie zmniejsza ryzyko zagrożenia spowodowanego przez przenoszone zarodki (mikroorganizmy). Regularne, szczegółowe wywiady lekarskie pozwalają rozpoznać możliwe ryzyka infekcji.

Zagrożenie pacjentów przez inhalację zredukowane jest do minimum, a należy przejąć odpowiedzialność za leczenie pacjentów o osłabionej odporności. Mimo to terapeuta powinien podczas pracy używać maski na usta i nos oraz rękawic ochronnych.

Jeżeli wykonywane były prace w obszarze skażonym czynnikiem chorobo twórczym, wówczas przy następnej czynności należy do obróbki niezanieczysz czonych powierzchni skóry i paznokci użyć zdezynfekowanych / wysterylizowa nych narzędzi.

3.3.1 ZAGROŻENIE ZE STRONY USUNIĘTEGO MATERIAŁU

Ze względu na wystarczającą odległość od obszaru stosowania zagrożenie ze strony odpryskujących cząstek (odłamki paznokci lub elementy gruboziarnistej powierzchni ściernej) należy zaklasyfikować jako niewielkie.
Dzięki efektywnej technice odsysania w urządzeniu PODOLOG NOVA 3s do minimum zredukowana została możliwość wdychania pyłów ściernych potencjalnie zawierających patogeny. Dalsza zmniejszenie zagrożenia infekcją możliwe jest przez gruntowną antyseptykę skóry przed zabiegiem.

3.3.2 RYZYKO ALERGII

Ponieważ pacjent z reguły nie styka się z powierzchniami urządzenia PODOLOG NOVA 3s, może w najgorszym razie wykazywać skłonności do alergii na części składowe obracających się narzędzi. Za względu na bardzo krótkie czasy kontaktu (poniżej 30 minut) to ryzyko jest jednak minimalne.

3.3.3 ZAGROŻENIE ZE STRONY ELEMENTÓW RUCHOMYCH

Przy dużych prędkościach obrotowych i silnym docisku może dojść do niepożądanego wytwarzania ciepła w obszarze zabiegu. W najbardziej niekorzystnym przypadku może dojść do uszkodzenia tkanki przez wytworzoną wysoką temperaturę.
Nagłe ruchy pacjenta lub nieuwaga użytkownika mogą doprowadzić do mimowolnego przeniknięcia przez skórę. Podczas fachowego użytkowania i przy stałej kontroli wzrokowej to ryzyko jest jednak niewielkie.

Uwaga! Należy bezwzględnie unikać przeniknięcia przez skórę.

3.4 MOŻLIWE RYZYKA DLA UŻYTKOWNIKA

Technika odsysania pyłów, które mogą zawierać zarazki, znacznie zmniejsza ryzyko zagrożenia spowodowanego przez przenoszone zarodki (mikroorganizmy).
Zagrożenie terapeuty przez inhalację zredukowane jest do minimum.

Ze względów higienicznych zaleca się noszenie maski na twarz / usta.

3.4.1 ZAGROŻENIE ZE STRONY USUNIĘTEGO MATERIAŁU

Ze względu na bliskość pola zabiegu odpryski cząstek (odłamki paznokci, elementy powierzchni ściernej) i pyły stanowią zagrożenie.
Aby zminimalizować to ryzyko, użytkownik musi podczas zabiegu nosić okulary ochronne i maskę na usta i nos.

3.4.2 RYZYKO ALERGII

Nie można wykluczyć reakcji alergicznych na materiał prostnicy, jednak ich ryzyko należy zaklasyfikować jako bardzo małe. Noszenie rękawiczek jednorazowych zaleca się również ze względów higienicznych.

3.4.3 ZAGROŻENIE ZE STRONY ELEMENTÓW RUCHOMYCH

Włosy, biżuteria i elementy garderoby mogą zaplątać się w obracające się elementy urządzenia. Dla uniknięcia obrażeń ciała należy nosić długie włosy na głowie spięte lub pod osłoną na włosy. Biżuterii nie należy nosić również ze względów higienicznych. Odzież roboczą należy dobrać tak, aby nie mogła zaplątać się w narzędzie.

4. URUCHOMIENIE

4.1 BEZPIECZEŃSTWO TECHNICZNE

- Przed pierwszym użyciem należy sprawdzić, czy rodzaj prądu i napięcie sieciowe zgodne są z parametrami na tabliczce znamionowej.
- Urządzenie sterujące ustawić na płaskiej, stabilnej powierzchni.
- Podczas ustawiania urządzenia należy zwrócić uwagę na to, aby szczeliny wentylacyjne urządzenia nie były zasłonięte.
- Należy zapobiec uszkodzeniu kabla sieciowego przez zgniecenie, zagięcie lub przetarcie na ostrych krawędziach.
- Nie zasysać cieczy.
- Chronić urządzenie przed każdym rodzajem wilgoci, która mogłaby wniknąć do wnętrza. Wilgoć w urządzeniu stwarza niebezpieczeństwo porażenia prądem elektrycznym!
- Przed każdym czyszczeniem / konserwacją wyłączyć urządzenie i wyjąć wtyczkę z gniazdka sieciowego.
- Nigdy nie zanurzać urządzenia w wodzie lub w innych cieczach.
- W przypadku uszkodzeń lub zakłóceń działania urządzenia lub węża natychmiast wyjąć wtyczkę z gniazdka sieciowego.
- Naprawy mogą być wykonywane wyłącznie przez autoryzowany personel facho wy.
- W przypadku otwarcia urządzenia wygasają wszelkie prawa do świadczeń gwa rancyjnych.
- Narzędzia, które mogą być użyte, patrz rozdział 7.1.
- PODOLOG NOVA 3s jest urządzeniem autonomicznym. Aby uniknąć zakłóceń elektromagnetycznych, nie przewidziano używania go w połączeniu z innymi urządzeniami. Nie należy umieszczać urządzenia bezpośrednio obok lub razem z innymi urządzeniami. Jeśli to konieczne, należy sprawdzić, czy urządzenie w tej konfiguracji sprzętowej użytkowane jest zgodnie z przeznaczeniem.

Zastosowanie akcesoriów i części zamiennych innych niż zalecane może prowadzić do zwiększonej emisji lub obniżenia odporności na zakłócenia.

Ze względu na normę EN 60601-1-2 dotyczącą kompatybilności elektromagnetycznej urządzeń elektromedycznych musimy zwrócić uwagę na to, że:
• elektryczne urządzenia medyczne podlegają szczególnym środkom ostrożności w związku z kompatybilnością elektromagnetyczną i muszą być uruchamiane zgodnie z wymaganiami niniejszej instrukcji użytkowania
• przenośne i mobilne urządzenia komunikacyjne wysokiej częstotliwości, (łącznie z akcesoriami, jak np. kable antenowe i anteny zewnętrzne) mogą wpływać na elektryczne urządzenia medyczne. Urządzenia takie powinny być eksploatowane w odległości co najmniej 30 cm od PODOLOG NOVA 3s i jego elementów.
W przeciwnym razie nie można wykluczyć spadków wydajności urządzenia.
Patrz również: 8.2 informacji dotyczących kompatybilności elektromagnetycznej zgodnie z EN 60601-1-2

Kryteria zgodności w zakresie odporności na zakłócenia dotyczą wszystkich negatywnych wpływów na działanie.

Niebezpieczeństwo uduszenia przez wąż prostnicy i kabel sieciowy. Chronić urządzenie przed dziećmi.

Istnieje niebezpieczeństwo połknięcia wymaganego wyposażenia dodatkowego (drobnych elementów), np. frezów. Chronić urządzenie przed dziećmi.

Do transportu urządzenia między zastosowaniami używać przewidzianego dla niego opakowania, aby chronić je przed uszkodzeniem mechanicznym i wilgocią.

Stosowanie akcesoriów, przetworników i przewodów innych niż podane lub dostarczone przez producenta może prowadzić do zwiększonej emisji elektromagnetycznej, zmniejszenia odporności na zakłócenia i do wadliwego działania.

W trakcie użytkowania w domu przyłączeniowy przewód sieciowy może zostać uszkodzony np. przez zwierzęta, co może spowodować wystąpienie zagrożenia.
Proszę regularnie sprawdzać, czy przyłączeniowy przewód sieciowy nie jest uszkodzony i w razie uszkodzenia odłączyć urządzenie od sieci.

W trakcie użytkowania w domu istnieje niebezpieczeństwo z powodu manipulacji urządzeniem przez dzieci. Chronić urządzenie przed dziećmi.

Chronić urządzenie przed plagą szkodników poprzez regularne kontrole i czyszczenie w razie potrzeby.

Należy przestrzegać wskazówek dotyczących eksploatacji i transportu urządzenia.

Proszę zwrócić uwagę, aby wtyczka sieciowa do odłączania od sieci zasilającej była w każdej chwili dobrze dostępna. Wtyczka sieciowa jest odłącznikiem sieci zasilającej.

5. OBSŁUGA

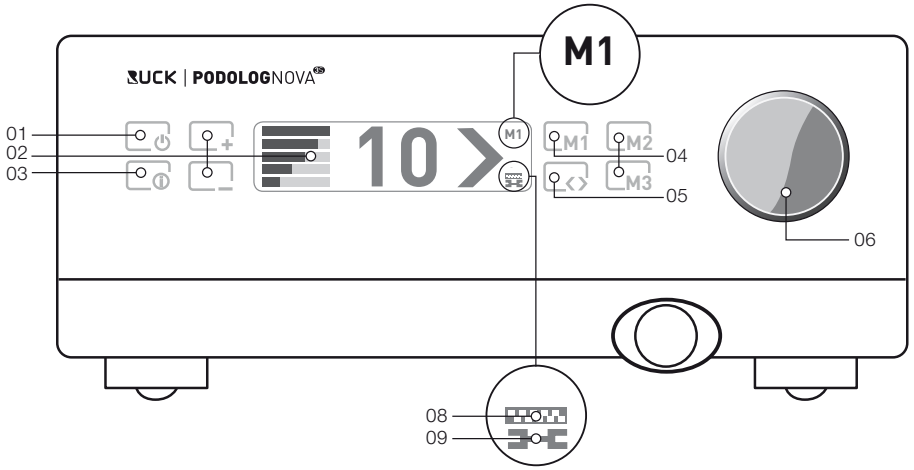

03	Menu informacyjne	Aktywacja bądź dezaktywacja trybu czuwania.
02	Nastawa wydajności odsy sania	[+] zwiększenie lub [-] zmniejszenie wydajności odsysania.
03	Menu informacyjn	To menu daje np. możliwość aktywacji czysz czenia prostnicy lub uzyskania informacji, kiedy wymagana jest następna wymiana filtra lub konserwacja.
04	Przyciski zapisu nastaw	W pamięci można zapisać trzy różne kombina cje prędkości obrotowej / kierunku obrotów / wydajnośc odsysania. Pamięć wyświetlana j est na wyświetlaczu (04.1). [M1] [M2] potrzeb ne są w przypadku wymiany filtra.
05	Obroty w prawo / w lew	Nastawia kierunek obrotów narzędzia w pra wo lub w lewo.
06	Magnetyczny regulator obrotowy	Za jego pomocą prędkość obrotowa nastawia na jest z krokiem co 1000. Aktualna prędkość obrotowa wskazywana jest na wyświetlaczu (07.1). Jeżeli regulator obrotowy zostanie zdję ty, wszystkie przyciski zostaną zablokowane.
07	Wymiana worka filtra	Symbol wyświetlany jest jako przypomnienie o zbliżającej się wymianie worka filtra.
08	Wskaźnik serwisowy	Symbol wyświetlany jest jako przypomnienie o zbliżającej się konserwacji.

5.1 PRZYGOTOWANIA DO PRACY

- Otworzyć szufladę worka pochłaniacza przeciwpyłowego pociągając za złączkę węża.
- Sprawdzić, czy załączony worek filtra jest włożony.
- Zamknąć szufladę przez wsunięcie jej.
- Przełączyć wyłącznik zasilania (znajduje się on na tylnej ściance urządzenia)
  w tryb gotowości. Odczekać teraz ok. 3 s, a następnie
  nacisnąć przycisk gotowości (standby) na czołowej szklanej płycie obsługi.

○ = WYŁ (wyłącznik sieciowy wyłączony) | = ZAŁ (wyłącznik sieciowy włączony)

= Przycisk trybu gotowości włączony/wyłączony

*Jeśli tak nie jest, wetknąć worek filtra na tuleję,
patrz strona 32.

W żadnym wypadku nie pracować bez worka pochłaniacza przeciwpyłowego.

Podczas pracy szuflada worka pochłaniacza przeciwpyłowego musi być zawsze zamknięta. PODOLOG NOVA 3s wyłącza się przy otwarciu szuflady.

Praca z pełnym kurzworkiem jest niedozwolona. Należy zwrócić uwagę na symbol wymiany pochłaniacza przeciwpyłowego na wyświetlaczu (patrz 5.5.2).

5.1.1 OSADZANIE OBRACAJĄCEGO SIĘ NARZĘDZIA

Wetknąć obracające się narzędzie potrzebne do pracy (szlifierkę / frez) w otwór prostnicy.

Narzędzie należy tylko wetknąć (uchwyt szybkomocujący).

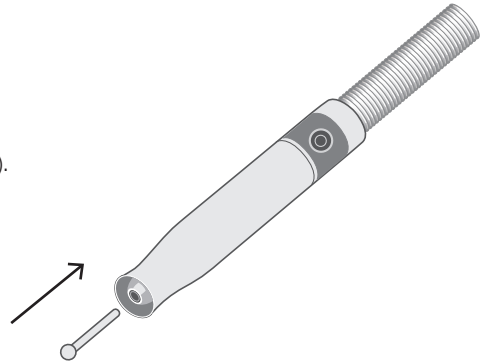

Trzonek narzędzia należy wprowadzić całkowicie.

Użyte frezy nie mogą być niewyważone lub wykazywać inne wady. Nieprzestrzeganie powyższego może doprowadzić do zranienia pacjenta i uszkodzenia łożyskowania prostnicy.

5.1.2 WŁĄCZANIE PODOLOG NOVA 3s

Nacisnąć przycisk gotowości (standby).

PODOLOG NOVA 3s jest teraz włączony i gotowy do pracy.
Przy pierwszym włączeniu nastawiany jest język i obszar działalności urządzenia PODOLOG NOVA 3s. Dodatkowo można aktywować przypomnienie o konserwacji, które wygodnie przypomina o następnej wymaganej konserwacji. Patrz również punkt KONSERWACJA I CZYSZCZENIE. Operator prowadzony jest przez menu startowe krok po kroku. Na końcu należy zatwierdzić wprowadzenie przyciskiem [M1].

Wskazanie na wyświetlaczu przy pierwszym użyciu PODOLOG NOVA 3s:

Aby w przyszłości zmienić nastawę w menu początkowym, należy przytrzymać(i) naciśnięty przez 5 s.

5.1.3 WŁĄCZENIE PROSTNICY

Nastawić żądaną prędkość obrotową narzędzia obracając regulatorem obrotowym. Wskazanie x 1000 daje prędkość obrotową (obr./min). Wziąć uchwyt do ręki i lekko nacisnąć na wyłącznik na tylnym końcu prostnicy.

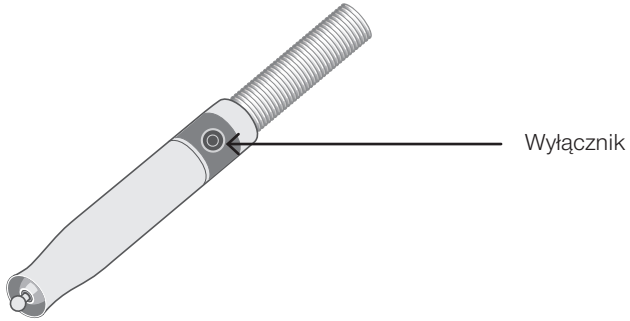

Silnik pracuje z nastawioną prędkością obrotową, można rozpocząć pracę.

Nastawiona prędkość obrotowa nie może przekraczać maksymalnej dopuszczalnej prędkości obrotowej narzędzia.

5.1.4 WYŁĄCZENIE PROSTNICY

Przy pracującym silniku lekko nacisnąć wyłącznik na tylnym końcu prostnicy.

Silnik wyłącza się, można przerwać pracę i zawiesić prostnicę w przewidzianym do tego celu uchwycie.

5.1.5 Wyłączanie PODOLOGNOVA 3s

Nacisnąć przycisk gotowości (standby). PODOLOG NOVA 3s jest teraz wyłączony i znajduje się w trybie gotowości.
W celu całkowitego wyłączenia ustawić wyłącznik zasilania w położeniu.

Proszę zwrócić uwagę, aby wtyczka sieciowa do odłączania od sieci zasilającej była w każdej chwili dobrze dostępna. Wtyczka sieciowa jest odłącznikiem sieci zasilającej.

Jeżeli urządzenie PODOLOG NOVA 3s nie jest używane przez godzinę, przełącza się automatycznie w tryb EKO i można łatwo włączyć je ponownie przyciskiem gotowości (standby).

5.2 NASTAWY

5.2.1 PRĘDKOŚĆ OBROTOWA SILNIKA PROSTNICY

Prędkość obrotowa dopasowana do narzędzia nastawiana jest za pomocą regulatora obrotowego.

Obrót w kierunku ruchu wskazówek zegara	– zwiększenie prędkości obrotowej	maks. prędkość obrotowa: 40 000 U/Min
Obrót przeciwnie do kierunku ruchu wskazówek zegara	– zmniejszenie prędkości obrotowej	min. prędkość obrotowa: 5 000 U/Min

Po włączeniu narzędzie uruchamia się zawsze z ostatnio nastawioną prędkością obrotową.

Optymalna prędkość obrotowa dla dużych frezów wynosi od 8000 do 12000 obrotów na minutę.

Nastawiona prędkość obrotowa nie może przekraczać maksymalnej dopuszczalnej prędkości obrotowej narzędzia.

5.2.2 ZDEJMOWANIE POKRĘTŁA MAGNETYCZNEGO

Do czyszczenia szklanej ściany czołowej można po prostu zdjąć pokrętło magnetyczne. Przyciski szklanego pola obsługi są teraz zablokowane.

Nacisnąć jednocześnie na 5 s przyciski [i] oraz [M3], aby nastawienie prędkości obrotowej możliwe było również bez regulatora prędkości obrotowej, bezpośrednio na szklanym polu obsługi. Procedurę tę należy jednak powtórzyć po wyłączeniu urządzenia.

W rozdziale „Narzędzia obracające się", w głównym katalogu firmy HELLMUT RUCK GmbH podana została maksymalna dopuszczalna prędkość obrotowa dla wszystkich frezów i szlifierek.

5.2.3 KIERUNEK OBROTÓW W PRAWO / W LEWO

Narzędzia mogą obracać się w prawo i w lewo, w zależności od tego, jakie narzędzie jest używane i czy operator jest prawo-, czy leworęczny.

Strzałka wskazuje kierunek obrotów. Obroty w prawo

Strzałka skierowana jest w prawo - obroty w prawo

Strzałka skierowana jest w lewo – obroty w lewo

5.2.4 Zmiana kierunku obrotów

Kierunek obrotów można zmienić w czasie pracy.

Nacisnąć przycisk ze strzałką. Nastawiona prędkość obrotowa silnika obniżana jest automatycznie do zera i następuje zmiana kierunku obrotów. Następuje ponowny rozruch silnika do nastawionej prędkości obrotowej.

5.2.5 WYBÓR WYDAJNOŚCI SSANIA

Wydajność odsysania można dopasować do konkretnej sytuacji.

Kilkakrotne naciśnięcie przycisku [-] zmniejsza wydajność odsysania. Kilkakrotne naciśnięcie przycisku [+] zwiększa wydajność odsysania. Przytrzymanie naciśniętego odpowiedniego przycisku reguluje wydajność ssania w żądanym kierunku.

Dostępnych jest pięć poziomów wydajności odsysania.

5.2.6 ZAPIS NASTAW

M1 M2 M3

Aby ułatwić sobie pracę, można zapisać w pamięci do trzech różnych nastaw prędkości obrotowej, kierunku obrotów, wydajności odsysania. Za pomocą przycisków [M1], [M2] i [M3] zapisuje się w pamięci i wywołuje żądane nastawy.

Za pomocą regulatora obrotowego nastawić żądaną prędkość obrotową. Wybrać kierunek obrotów w lewo lub w prawo. Wybrać wydajność odsysania. Nacisnąć odpowiedni przycisk [M1], [M2] lub [M3] i przytrzymać naciśnięty przez ok. dwie sekundy.

Na wyświetlaczu pojawia się komunikat „Nastawa zapamiętana".

Krótkie naciśnięcie [M1], [M2] lub [M3] wywołuje nastawę zapisaną pod tym przyciskiem.

Przełączanie nastaw możliwe jest podczas pracy w każdej chwili.

Nastawiona prędkość obrotowa nie może przekraczać maksymalnej dopuszczalnej prędkości obrotowej narzędzia.

5.3 WYMIANA NARZĘDZIA

- Wyłączyć silnik wyłącznikiem na prostnicy
- Wyciągnąć narzędzie z prostnicy
- Wetknąć inne narzędzie w otwór prostnicy

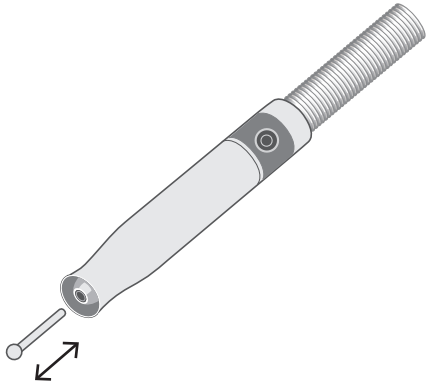

Wymiana narzędzia dozwolona jest tylko przy wyłączonym silniku prostnicy. Trzonek narzędzia musi być całkowicie wprowadzony.

5.4 ERGONOMICZNE UCHWYTY PROSTNICY

5.4.1 CHWYT PIÓROWY

Stosując chwyt piórowy można ergonomicznie i dokładnie wykonywać precyzyjne prace.

5.4.2 UCHWYT GÓRNY

Przy pracach powierzchniowych chwyt od góry i podparcie kciukiem zapewniają precyzję i odprężenie podczas pracy.

5.5 MENU INFORMACYJNE

Menu informacyjne umożliwia wywołanie następujących informacji i funkcji. Do przewijania poszczególnych punktów menu służą przyciski (+) i (-).

5.5.1 WYMIANA FILTRA

Wymianę filtra drobnego pyłu można przeprowadzić w oparciu o instrukcje w Menu informacyjnym, informując jednocześnie urządzenie, że założony został nowy filtr. Szczegółowy opis znajduje się w punkcie 5.6.1 WYMIANA WORKA FILTRACYJNEGO.

5.5.2 WYŚWIETLENIE TERMINU NASTĘPNEJ KONSERWACJI

Dzięki temu praktycznemu wskazaniu użytkownik informowany jest, kiedy wymagana jest następna konserwacja urządzenia PODOLOG NOVA 3s. Po upływie 900 godzin pracy, ale najpóźniej po 24 miesiącach od zakupu urządzenia.

5.5.3 AKTYWACJA PRZYPOMNIENIA O KONSERWACJI

Po aktywacji funkcji Przypomnienie o konserwacji urządzenie PODOLOG NOVA 3s informuje o zbliżającym się terminie następnej konserwacji. Funkcję tę można aktywować bądź dezaktywować w MENU INFORMACYJNYM. Po upływie 900 godzin pracy na wyświetlaczu pojawia się symbol konserwacji.

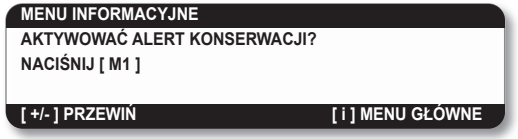

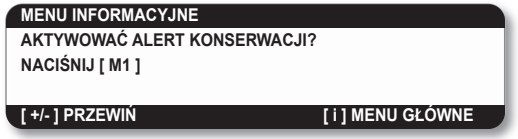

5.6 NASTAWY

Wymiana filtra konieczna jest najpóźniej po 30 godzinach pracy prostnicy. Za pomocą symbolu wymiany filtra na wyświetlaczu urządzenia przypomina, że należy teraz wymienić worek pochłaniacza przeciwpyłowego.

Wybrać:

M1 = TERAZ M2 = PÓŹNIEJ

Jeżeli wybrana zostanie odpowiedź PÓŹNIEJ, urządzenie będzie co 5 godzin pytać o wymianę filtra, aż do jej wykonania.

5.6.1 WYMIANA WORKA POCHŁANIACZA PRZECIWPYŁOWEGO

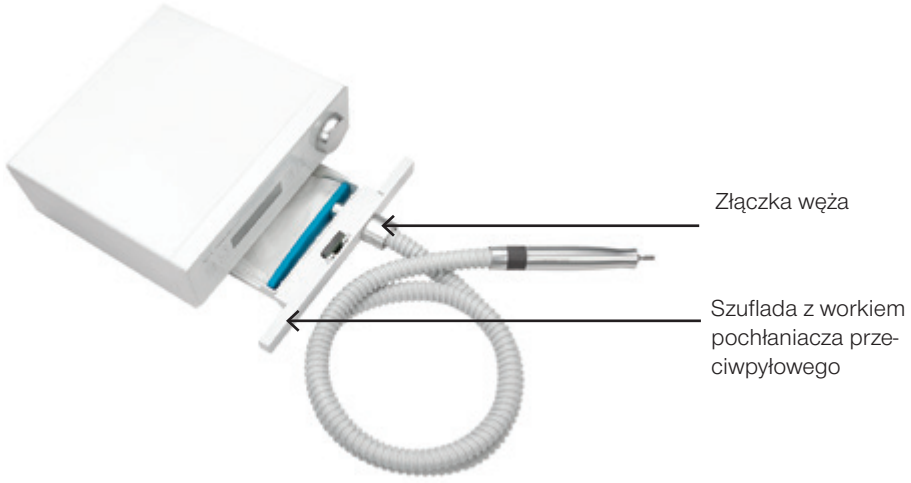

Urządzenie przypomina o wymianie worka pochłaniacza przeciwpyłowego. Mimo to zalecamy sprawdzanie poziomu napełnienia filtra raz w tygodniu. W celu wymiany worka pochłaniacza przeciwpyłowego należy nacisnąć przycisk [i], aby przejść do MENU INFORMACYJNEGO.
Tam za pomocą przycisku [+] lub [-] przewinąć do punktu menu Wymiana filtra:

```
MENU INFORMACYJNE
WYMIANA FILTRA
ZA 30 GODZIN PRACY
WYMIEŃ TERAZ [ M 1
[ +/- ] PRZEWIŃ          [ i ] MENU GŁÓWNE
```

Uruchomić wymianę przyciskiem M 1.

```
WYMIANA FILTRA
PROSZĘ WYMIENIĆ
[M1] TERAZ               [M2] PÓŹNIEJ
```

```
WYMIANA FILTRA
UŻYWAĆ TYLKO NOWYCH FILTRÓW!
DALEJ: WYŁĄCZ URZĄDZENIE
       WYCIĄGNIJ SZUFLADĘ
```

Wyłączyć urządzenie. Otworzyć szufladę worka pochłaniacza przeciwpyłowego pociągając za złączkę węża. Przytrzymać szufladę tak, aby złączka węża skierowana była do góry. Ściągnąć teraz pełny worek pochłaniacza przeciwpyłowego z tulei. Następnie zamknąć go przewidzianą do tego celu zatyczką.

Wetknąć nowy worek pochłaniacza przeciwpyłowego otworem na tuleję. Zamknąć szufladę worka pochłaniacza przeciwpyłowego. Ponownie włączyć urządzenie. Urządzenie dowiaduje się o pomyślnym osadzeniu worka filtra pyłowego.

```
FILTR
CZY WŁOŻONY ZOSTAŁ NOWY FILTR?
[ M1 ] TAK               [ M2 ] PRZERWIJ
```

Zatwierdzić wymianę przyciskiem [M1] i przejść ponownie z powrotem do MENU STANDARDOWEGO.

Nie wolno opróżniać worka pochłaniacza przeciwpyłowego i używać go ponownie

W przypadku używania urządzenia do obróbki sztucznych paznokci (wzornictwo paznokci, protetyka) należy uwzględnić, że ze względu na zwiększoną ilość zbieranego materiału następuje przesunięcie momentu wymiany filtra. Dla bezzakłóceniowej eksploatacji konieczna jest cotygodniowa kontrola stopnia napełnienia. Podczas obróbki sztucznych paznokci należy zadbać również o ochronę osobistą oczu i dróg oddechowych (maska na usta i okulary ochronne).

Raz w tygodniu należy sprawdzić zarówno prawidłowość osadzenia worka pochłaniacza przeciwpyłowego w szufladzie, jak i jego stopień napełnienia. Należy przy tym postępować w sposób opisany powyżej. W razie potrzeby wymienić worek pochłaniacza przeciwpyłowego.

5.6.2 DOSTĘPNOŚĆ NOWYCH WORKÓW POCHŁANIACZA PRZECIWPYŁOWEGO

Nowe worki pochłaniacza przeciwpyłowego można zamówić w firmie HELLMUT RUCK GmbH pod numerem artykułu 1100103.

Należy zwrócić uwagę na to, aby używane były wyłącznie oryginalne worki po chłaniacza przeciwpyłowego.

5.7 CZYSZCZENIE ZESPOŁU SILNIKOWEGO

Tuleja prostnicy zdejmowana jest następująco:

5.7.1 ODŁĄCZENIE TULEI

Ostrożnie odkręcić tuleję w kierunku wskazanym strzałką.

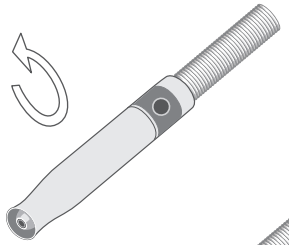

Ostrożnie ściągnąć tuleję, naciskając jednocześnie metalowy kołpak uchwytu mocującego.

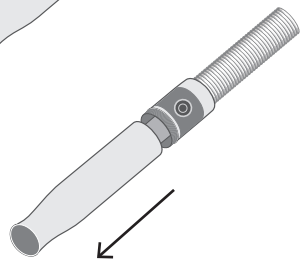

Należy przestrzegać informacji producenta dotyczących zarówno środków czyszczących i dezynfekcyjnych, jak i odpowiednich urządzeń.

5.7.2 Wygodne czyszczenie zespołu silnikowego

Nie używać aerozolu dezynfekcyjnego. Mogłoby dojść do wniknięcia wilgoci do wnętrza i tym samym do uszkodzenia łożysk.

Do delikatnego czyszczenia i dezynfekcji należy używać niezawierających alkoholu ściereczek dezynfekcyjnych RUCK (nr art. 2966702), będących wyrobem medycznym.

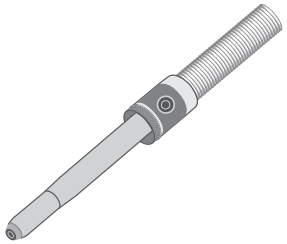

5.8 Wymiana wymiennego uchwytu zaciskowego

Aby zapobiec uszkodzeniom silnika prostnicy, przy wymianie wymiennego uch wytu zaciskowego należy postępować zgodnie z dołączoną instrukcją użytkow ania.

6. KONSERWACJA, CZYSZCZENIE I DEZYNFEKCJA

6.1 KONSERWACJA WYKONYWANA PRZEZ SERWIS FIRMY RUCK

Aby zagwarantować ciągłą bezpieczną i prawidłową eksploatację wyrobu medycznego, należy co 900 godzin pracy bądź najpóźniej po 24 miesiącach wykonać konserwację urządzenia PODOLOG NOVA 3s w serwisie firmy RUCK. W ramach konserwacji przeprowadzana jest kontrola bezpieczeństwa elektrycznego zgodnie z normą DIN EN 62353.

NIEPRZESTRZEGANIE POWYŻSZEGO GROZI UTRATĄ GWARANCJI I WYŁĄCZENIEM ODPOWIEDZIALNOŚCI.

6.2 CZYSZCZENIE I DEZYNFEKCJA

Niebezpieczeństwo przeniesienia choroby. Niewystarczająca dezynfekcja może doprowadzić do przeniesienia chorób. Należy bezwzględnie przestrzegać wymagań właściwego krajowego gremium do spraw higieny i dezynfekcji. Używać niezawierających alkoholu ściereczek dezynfekcyjnych RUCK® (nr art. 2966702), będących wyrobem medycznym. Nie stosować dezynfekcji natryskowej. Przed kolejną terapią możliwe musi być dobre odparowanie powierzchni. Zgodnie z informacjami producenta należy pozostawić zdezynfekowane powierzchnie do całkowitego wyschnięcia, jednak nie wycierać ich do sucha. Proszę przestrzegać podanych czasów oddziaływania. 1 minuta dla bakterii lub 5 minut dla grzybów. Więcej danych na środku dezynfekcyjnym.

Po każdym zabiegu zewnętrzne powierzchnie prostnicy i przód urządzenia sterowniczego poddawane są dezynfekcji przez wytarcie z użyciem odpowiedniego środka do dezynfekcji powierzchni.

Po zakończeniu pracy należy usunąć tuleję prostnicy (punkt 5.7.1) i oczyścić i zdezynfekować przez wytarcie wszystkie dostępne powierzchnie (prostnicę wewnątrz, tuleję wewnątrz i na zewnątrz). Wąż ssawny również poddawany jest dezynfekcji przez wytarcie oraz kontroli wzrokowej pod kątem pęknięć lub ewentualnych uszkodzeń.
Skontrolować również obudowę, a zwłaszcza szklaną ścianę przednią, pod kątem ewentualnych uszkodzeń.

Do dezynfekcji przez wytarcie wszelkich elementów urządzenia sterowniczego i prostnicy używać niezawierających alkoholu ściereczek dezynfekcyjnych RUCK (nr art. 2966702), będących wyrobem medycznym, dostępnych w naszym katalogu lub na stronie internetowej www.hellmut-ruck.de. Proszę przestrzegać podanych czasów oddziaływania. 1 minuta dla bakterii lub 5 minut dla grzybów. Więcej danych na środku dezynfekcyjnym.

Nigdy nie zanurzać urządzenia w wodzie lub innych cieczach, istnieje niebezpieczeństwo porażenia prądem elektrycznym. Przed każdym czyszczeniem należy wyłączyć urządzenie i wyjąć wtyczkę z gniazdka sieciowego.

Nie używać aerozolu dezynfekcyjnego. Mogłoby dojść do wniknięcia wilgoci do wnętrza i do uszkodzenia elektroniki.

7. AKCESORIA I CZĘŚCI ZAMIENNE

Wskazówka Niżej wymienionych elementów osprzętu należy używać wyłącznie z urządzeniem PODOLOG NOVA 3s. Eksploatacja z innymi urządzeniami medyczno-elektrycznymi może prowadzić do zwiększonej emisji lub obniżonej odporności urządzenia medyczno-elektrycznego na zakłócenia.

Ostrzeżenie: Stosowanie akcesoriów, przetworników i przewodów innych niż podane lub dostarczone przez producenta może prowadzić do zwiększonej emisji elektromagnetycznej, zmniejszenia odporności na zakłócenia i do wadliwego działania.

7.1 NARZĘDZIA

Można używać wszystkich obracających się narzędzi (frezów / szlifierek / polerek) ze znormalizowanym trzonkiem o średnicy ∅ 2,35 mm, które posiadają oznaczenie CE jako wyrób medyczny. Bogatą ofertę znajdą Państwo w naszym katalogu lub na stronie internetowej www.hellmut-ruck.de.
Więcej informacji zawartych jest w normie DIN EN ISO 1797-1.

7.2 WORKI POCHŁANIACZA PRZECIWPYŁOWEGO

Jako worków pochłaniacza przeciwpyłowego wolno używać tylko oryginalnych worków filtracyjnych (Nr art.: 1100103)

Nr.-art.: 1100103 **Filtr wymienny do PODOLOG NOVA 3s**

Nr.-art.: 4823701 **Wolnostojący uchwyt prostnicy**

Nr.-art.: 4823401 **Uchwyt prostnicy do mebli PODOLOG CLASSIC**

Nr.-art.: 4823801 **Uchwyt prostnicy do ściany lub szafy zewnętrznej**

Nr.-art.: 1106701 **Wymienny uchwyt zaciskowy do PODOLOG NOVA 3s**

8. DANE TECHNICZNE (ŁĄCZNIE Z WYNIKAMI KONTROLI EMC)

Tryb pracy	Nadaje się do pracy ciągłej. Urządzenie nie nadaje się do eksploatacji w obecności palnych mieszanin powietrza.
Wymiary urządzenia sterowniczego (S/G/W) w mm	251/228/105
Masa w g	ok. 2700
Wymiary prostnicy Długość w mm	127
∅ min. / ∅ maks.	24.5 / 18.5
Masa w g	ok. 120
Napięcie urządzenia sterującego	115 - 240 V, 50 - 60 Hz, 1,5 – 0,8 A napięcie przemienne
Pobór mocy	maks. 175 VA
Napięcie mikrosilnika	40 V
Obciążenie stałe	80 W
Prędkość obrotowa	
biegu jałowego (obr./min)	40 000
Maks. natężenie przepływu przy pełnej wydajności	ok. 280 l / min (- 10%)
Długość przewodu sieciowego w cm	170
Długość węża elastycznego w cm	130

Nie są znane żadne wzajemne oddziaływania elektromagnetyczne między PODOLOG NOVA 3s i innymi urządzeniami.

8.1 WARUNKI OTOCZENIA

Temperatura otoczenia i wilgotność (bez kondensacji)	
podczas pracy	od 5°C do +40°C i od 30% do 75% wilgotności (bez kondensacji)
podczas transportu i składowania	- od 25 °C (bez kontroli względnej wilgotności powietrza) do 70°C (przy względnej wilgotności powietrza wynoszącej od 15% do 93%, bez kondensacji)
Ciśnienie powietrza	Ciśnienie powietrza od 700 hPa (≈ 3000 m n.p.m.) do 1060 hPa

8.2 WSKAZÓWKI DOTYCZĄCE KOMPATYBILNOŚCI ELEKTRO MAGNETYCZNEJ

Wytyczne i deklaracja producenta dotycząca emisji zakłóceń elektromagnetycznych		
Urządzenie PODOLOG NOVA 3s przeznaczone jest do eksploatacji w określonym poniżej środowisku elektromagnetycznym. Klient lub użytkownik urządzenia PODOLOG NOVA 3s powinien upewnić się, że jest ono używane w takim środowisku.		
Pomiary emisji	Zgodność	Zgodność
Emisje wysokich częstotliwości według CISPR 11	Grupa 1	PODOLOG NOVA 3s używa wysokich częstotliwości wyłącznie do swej funkcji wewnętrznej. Jego emisja wysokich częstotliwości jest bardzo mała i nieprawdopodobne jest, aby wystąpiły zakłócenia sąsiednich urządzeń elektronicznych.
Emisje wysokich częstotliwości według CISPR 11	Klasa B	Urządzenie PODOLOG NOVA 3s przeznaczone jest do eksploatacji we wszystkich instalacjach, które podłączone są bezpośrednio do publicznej sieci zasilającej.
Wyższe drgania harmoniczne według IEC 61000-3-2	Klasa A	
Wahania napięcia / migotanie według IEC 61000-3-3	spełnione	

Należy unikać używania niniejszego urządzenia bezpośrednio obok innych urządzeń lub z innymi urządzeniami ułożonymi w stos, ponieważ może prowadzić to do wadliwego działania. Jeżeli jednak konieczne jest używanie w wyżej opisany sposób, należy obserwować niniejsze urządzenie oraz inne urządzenia, aby mieć pewność, że pracują prawidłowo.

Stosowanie akcesoriów, przetworników i przewodów innych niż podane lub dostarczone przez producenta może prowadzić do zwiększonej emisji elektromagnetycznej, zmniejszenia odporności na zakłócenia i do wadliwego działania. .

Należy unikać używania urządzenia bezpośrednio obok innych urządzeń lub układania urządzeń w stos, ponieważ może prowadzić to do wadliwego działania. Jeżeli jednak konieczne jest używanie w taki sposób, należy obserwować urządzenie oraz inne urządzenia, aby mieć pewność, że pracują prawidłowo.

Wytyczne i deklaracja producenta dotycząca odporności na zakłócenia elektromagnetyczne			
Urządzenie PODOLOG NOVA 3s przeznaczone jest do eksploatacji w określonym poniżej środowisku elektromagnetycznym. Klient lub użytkownik urządzenia PODOLOG NOVA 3s powinien upewnić się, że jest ono używane w takim środowisku.			
Kontrola odporności na zakłócenia	Poziom kontrolny IEC 60601	Poziom zgodności	Wytyczne dotyczące środowiska elektromagnetycznego
Wyładowanie ładunku elektrostatycznego (ESD) według IEC 61000-4-2	wyładowanie kontaktowe: ±8 kV wyładowanie w powietrzu: ±2 kV, ±4 kV, ±8 kV, ±15 kV	wyładowanie kontaktowe: ±8 kV wyładowanie w powietrzu: ±2 kV, ±4 kV, ±8 kV, ±15 kV	Podłogi powinny być wykonane z drewna lub betonu lub być wyłożone płytkami ceramicznymi. Jeżeli podłoga wyłożona jest materiałem syntetycznym, wilgotność względna powietrza musi wynosić co najmniej 30%.

Pola zbliżeniowe bezprzewodowych urządzeń komunikacyjnych o częstotliwości radiowej (IEC 61000-4-3)	385 MHz; modulacja impulsu: 18 Hz; 27 V/m 450 MHz; modulacja impulsu: 18 Hz; 28 V/m 710, 745, 780 MHz; modulacja impulsu: 217 Hz; 9 V/m 810, 870, 930 MHz; modulacja impulsu: 18 Hz; 28 V/m 1720, 1845, 1970 MHz; modulacja impulsu: 217 Hz; 28 V/m 2450 MHz; modulacja impulsu: 217 Hz; 28 V/m; 5240, 5500, 5785 MHz; modulacja impulsu: 217 Hz; 9 V/m	385 MHz; modulacja impulsu: 18 Hz; 27 V/m 450 MHz; modulacja impulsu: 18 Hz; 28 V/m 710, 745, 780 MHz; modulacja impulsu: 217 Hz; 9 V/m 810, 870, 930 MHz; modulacja impulsu: 18 Hz; 28 V/m 1720, 1845, 1970 MHz; modulacja impulsu: 217 Hz; 28 V/m 2450 MHz; modulacja impulsu: 217 Hz; 28 V/m; 5240, 5500, 5785 MHz; modulacja impulsu: 217 Hz; 9 V/m	
Odprowadzane wielkości zakłócające o częstotliwości radiowej według IEC 61000-4-3	80-2700 MHz; 1kHz AM 80 %; 10 V/m	80-2700 MHz; 1kHz AM 80 %; 10 V/m	
Szybkie, przemijające zakłócenia elektryczne / impulsy według IEC 61000-4-4	+ 2 kV dla przewodów sieciowych + 1 kV dla przewodów wejściowych i wyjściowych	+ 2 kV dla przewodów sieciowych + 1 kV dla przewodów wejściowych i wyjściowych	Jakość napięcia zasilania powinna odpowiadać typowemu środowisku biurowemu lub szpitalnemu.
Napięcia udarowe (udary) według IEC 61000-4-5	L-PE i N-PE: 2 kV L-N: 1 kV		Jakość napięcia zasilania powinna odpowiadać typowemu środowisku biurowemu lub szpitalnemu.

Pola magnetyczne przy częstotliwości znamionowej według IEC 61000-4-8	30 A/m, 50 Hz i 60 Hz	30 A/m, 50 Hz i 60 Hz	Pola magnetyczne przy częstotliwości sieciowej powinny odpowiadać wartościom typowym dla środowiska biurowego i szpitalnego.

Wytyczne i deklaracja producenta dotycząca odporności na zakłócenia elektromagnetyczne			
Przepięcia łączeniowe, przerwy krótkotrwałe i wahania napięcia zasilającego według IEC 61000-4-11	0% UT dla 0.5 okresu przy 8 kątach fazowych 0% UT dla 1 okresu przy kącie 0° 70% UT dla 25/30 okresów przy kącie 0° 0 % UT dla 250/300 okresów przy kącie 0°	0% UT dla 0.5 okresu przy 8 kątach fazowych 0% UT dla 1 okresu przy kącie 0° 70% UT dla 25/30 okresów przy kącie 0° 0 % UT dla 250/300 okresów przy kącie 0°	Jakość napięcia zasilania powinna odpowiadać typowemu środowisku biurowemu lub szpitalnemu. Jeżeli użytkownik PODOLOG NOVA 3s wymaga dalszego działania w przypadku przerwy w zasilaniu, zalecamy zasilanie PODOLOG NOVA 3s z zasilacza bezprzerwowego lub z akumulatora.
UWAGA: UT to napięcie przemienne sieci przed zastosowaniem poziomu kontrolnego			

Wytyczne i deklaracja producenta dotycząca odporności na zakłócenia elektromagnetyczne			
Urządzenie PODOLOG NOVA 3s przeznaczone jest do eksploatacji w określonym poniżej środowisku elektromagnetycznym. Klient lub użytkownik urządzenia PODOLOG NOVA 3s powinien upewnić się, że jest ono używane w takim środowisku.			
Kontrole odporności na zakłócenia	Kontrole odporności na zakłócenia	Poziom zgodności	Wytyczne dotyczące środowiska elektromagnetycznego
Odprowadzane wielkości zakłócające wysokiej częstotliwości według IEC 61000-4-6	3 Vef 150 kHz do 80 MHz	3 Vef 150 kHz do 80 MHz	Przenośne i mobilne urządzenia radiotelegraficzne nie powinny być używane w odległości od fotela do pielęgnacji stóp PODOLOG NOVA 3s łącznie z przewodami mniejszej od zalecanego odstępu ochronnego, który obliczany jest zgodnie z równaniem właściwym dla częstotliwości nadajnika.
Odprowadzane wielkości zakłócające wysokiej częstotliwości IEC 61000-4-3	3 V/m 80 MHz do 2,5 GHz	3 V/m 80 MHz do 2,5 GHz	Zalecany odstęp ochronny: $d=(3.5/V1)\sqrt{P}$ $d=(3.5/E1)\sqrt{P}$ $d=(7/V1)\sqrt{P}$ 80 MHz do 800 MHz 800 MHz do 2.5 GHz Gdzie P to moc znamionowa nadajnika w watach (W) zgodnie z informacjami producenta nadajnika, a d to zalecany odstęp ochronny w metrach (m).

			Natężenie pola stacjonarnych nadajników telekomunikacyjnych na wszystkich częstotliwościach powinno być zgodnie z badaniem na miejscu[a] mniejsze niż poziom zgodności[b]. W otoczeniu urządzeń opatrzonych tym znakiem możliwe są zakłócenia.

UWAGA 1: Dla 80 MHz i 800 MHz obowiązuje wyższy zakres częstotliwości.

UWAGA 2: Nie we wszystkich przypadkach możliwe jest zastosowanie niniejszych wytycznych. Wpływ na rozprzestrzenianie się wielkości elektromagnetycznych mają absorpcje i odbicia od budynków, przedmiotów i osób.

a Natężenie pola nadajników stacjonarnych, jak np. stacje bazowe radiotelefonów i przenośnych urządzeń radiokomunikacji lądowej, amatorskich stacji radiowych, nadajników radiowych AM i FM oraz nadajników telewizyjnych nie mogą być dokładnie określone wcześniej teoretycznie. Aby ustalić środowisko elektromagnetyczne pod kątem nadajników stacjonarnych, konieczne jest przeprowadzenie studium lokalizacji. Jeżeli natężenie pola w miejscu, gdzie używane jest urządzenie, przekracza podany wyżej poziom zgodności, należy obserwować urządzenie, aby potwierdzić działanie zgodne z przeznaczeniem. W przypadku zaobserwowania niezwykłych cech wydajności konieczne mogą być dodatkowe środki, jak np. zmiana miejsca użytkowania urządzenia.

b W zakresie częstotliwości od 150 kHz do 80 MHz natężenie pola powinno być mniejsze niż 3 V/m.

Zalecane odległości ochronne między przenośnymi i mobilnymi urządzeniami telekomunikacyjnymi wysokiej częstotliwości a PODOLOG NOVA 3s.			
Urządzenie PODOLOG NOVA 3s przeznaczone jest do eksploatacji w określonym poniżej środowisku elektromagnetycznym. Klient lub użytkownik PODOLOG NOVA 3s może pomóc uniknąć zakłóceń elektromagnetycznych przez przestrzeganie podanych niżej minimalnych odległości między przenośnymi i mobilnymi urządzeniami telekomunikacyjnymi wysokiej częstotliwości (nadajnikami) a urządzeniem PODOLOG NOVA 3s - w zależności od mocy wyjściowej urządzenia telekomunikacyjnego.			
Moc znamionowa nadajnika w watach (W)		Odległość ochronna w metrach (m) w zależności od częstotliwości nadajnika	
0,01	150 kHz do 80 MHz	80 MHz do 800 MHz	800 MHz do 2,5 GHz
0,1	d = 1,20 √P	d = 1,20 √P	d = 2,33 √P
1	0,12	0,12	0,23
10	0,38	0,38	0,73
100	1,20	1,20	2,30
	3,80	3,80	7,30
	12,00	12,00	23,00
Dla nadajników, których moc znamionowa nie jest podana w powyższej tabeli, można określić odległość przy zastosowaniu równania podanego w każdej kolumnie, gdzie P oznacza moc znamionową nadajnika w watach (W) zgodnie z informacją producenta nadajnika. UWAGA 1: Dla 80 MHz i 800 MHz obowiązuje wyższy zakres częstotliwości. UWAGA 2: Nie we wszystkich przypadkach możliwe jest zastosowanie niniejszych wytycznych. Wpływ na rozprzestrzenianie się wielkości elektromagnetycznych mają absorpcje i odbicia od budynków, przedmiotów i osób.			

9. GWARANCJA

Na wyrób udzielamy 2-letniej gwarancji. Gwarancja nie obejmuje normalnego zużycia powierzchni, łożysk, połączeń wtykowych, węża ssawnego, uchwytu mocującego itd. oraz innych ruchomych elementów konstrukcyjnych.

Gwarancja ważna jest od daty zakupu wyrobu przez pierwszego klienta. Datę zakupu należy potwierdzić pokwitowaniem. W ramach gwarancji firma HELLMUT RUCK GmbH bezpłatnie naprawi wadliwe wyroby lub– według swojego uznania - wymieni je na nowe. Warunkiem naprawy gwarancyjnej jest przesłanie wadliwego wyrobu na koszt nadawcy, wraz z dowodem zakupu. Do rozpatrzenia reklamacji za granicą właściwe są tamtejsze przedstawicielstwa. W razie wątpliwości proszę skontaktować się z firmą RUCK przed odesłaniem urządzenia.

Gwarancja wygasa w przypadku stwierdzenia przez nas, że usterka powstała na skutek nieprawidłowej lub błędnej instalacji lub obsługi, nieprzestrzegania instrukcji użytkowania, oddziaływania z zewnątrz lub w następstwie nieautoryzowanej naprawy lub przeróbki.

Gwarancja ograniczona jest do naprawy lub wymiany wyrobu. Dalsza odpowiedzialność (w szczególności za utracony obrót lub zysk) jest wykluczona. Jeżeli jednak okaże się, że usterka nie jest objęta gwarancją lub że upłynął okres gwarancji, klient zobowiązany jest ponieść koszty sprawdzenia i naprawy.

Zastrzegamy sobie prawo do zmian i odchyleń od opisanej wersji technicznej.

10. UTYLIZACJA

ZAGROŻENIE DLA ŚRODOWISKA

Niewłaściwa utylizacja zagraża środowisku.

>>> Po zakończeniu okresu użytkowania należy dostarczyć PODOLOG NOVA 3s do dostępnych systemów zwrotu urządzeń i zbiórki surowców wtórnych!

11. FAQ

11.1 WŁĄCZENIE URZĄDZENIA JEST NIEMOŻLIWE

Między włączeniem wyłącznika sieciowego na tylnej ścianie urządzenia a włączeniem urządzenia na przedniej ścianie przyciskiem gotowości (standby) proszę odczekać co najmniej 4 s. Przytrzymać przycisk gotowości (standby) naciśnięty przez co najmniej 2 s. Jeżeli mimo to urządzenie nie włączy się, należy raz jeszcze powtórzyć opisaną procedurę:

1. Wyłączyć / włączyć wyłącznik sieciowy na tylnej ścianie urządzenia
2. Odczekać 4 s
3. Przytrzymać naciśnięty przycisk gotowości (standby) przez 2 s

11.2 URZĄDZENIE NIE REAGUJE

Regulator obrotowy jest osadzony, jednak nagle dalsza obsługa urządzenia jest niemożliwa, np. szklane pole obsługi nie reaguje lub wyświetlacz pozostaje ciemny po włączeniu przełącznikiem gotowości (standby). Proszę wyłączyć urządzenie wyłącznikiem sieciowym na tylnej ścianie. Odczekać 30 sekund, następnie włączyć ponownie. Nacisnąć przycisk gotowości (standby). Następnie możliwa jest zwykła obsługa urządzeń.

11.3 PONOWNE NASTAWIENIE JĘZYKA I OBSZARU DZIAŁALNOŚCI

Przytrzymać przycisk INFO naciśnięty przez co najmniej 5 s. Następnie wyświetlana jest strona startowa. Teraz można na nowo nastawić język i obszar działalności. Dodatkowo można aktywować również przypomnienie o konserwacji, które wygodnie przypomina o następnej wymaganej konserwacji.
To ponowne nastawianie nie zmienia stanu licznika godzin pracy bądź czasu pozostałego do następnej konserwacji, jaki podany jest w menu informacyjnym.

12. MOŻLIWE KOMUNIKATY BŁĘDU NA WYŚWIETLACZU

KLASA BŁĘDU	KOMUNIKAT
OSTRZEŻENIE	PROSTNICA: USTERKA SILNIKA
OSTRZEŻENIE	USTERKA SILNIKA POMPY
OSTRZEŻENIE	URZĄDZENIE JEST ZA GORĄCE
OSTRZEŻENIE	TEMPERATURA GRANICZNA, ZMNIEJSZYĆ OBCIĄŻENIE!
INFORMACJA	CHŁODZENIE KOŃCOWE AKTYWNE
INFORMACJA	PRZEGRZANIE, CHŁODZENIE KOŃCOWE AKTYWNE
INFORMACJA	PRZEGRZANIE, WYŁĄCZENIE
INFORMACJA	UWAGA PRZEGRZANIE, WYMIENIĆ WOREK FILTRA!
INFORMACJA	UWAGA PRZEGRZANIE, WYMIENIĆ WOREK FILTRA! FAZA SCHŁADZANIA 15 MIN!

WSKAZÓWKA ODNOŚNIE PRODUKTU

PODOLOG NOVA 3s

Chromowane szczypce do frezów

Znają Państwo ten problem? Nie można wyjąć z prostnicy precyzyjnego frezu do szczelin i bruzd. Oto rozwiązanie: Przy użyciu tych szczypiec do frezów mają Państwo wszystkie obrotowe narzędzia pod kontrolą.

Porada wideo

W filmie wideo ilustrującym zastosowanie prezentujemy działanie szczypiec do frezów. Film wideo dostępny jest w naszym sklepie internetowym, bezpośrednio obok produktu.

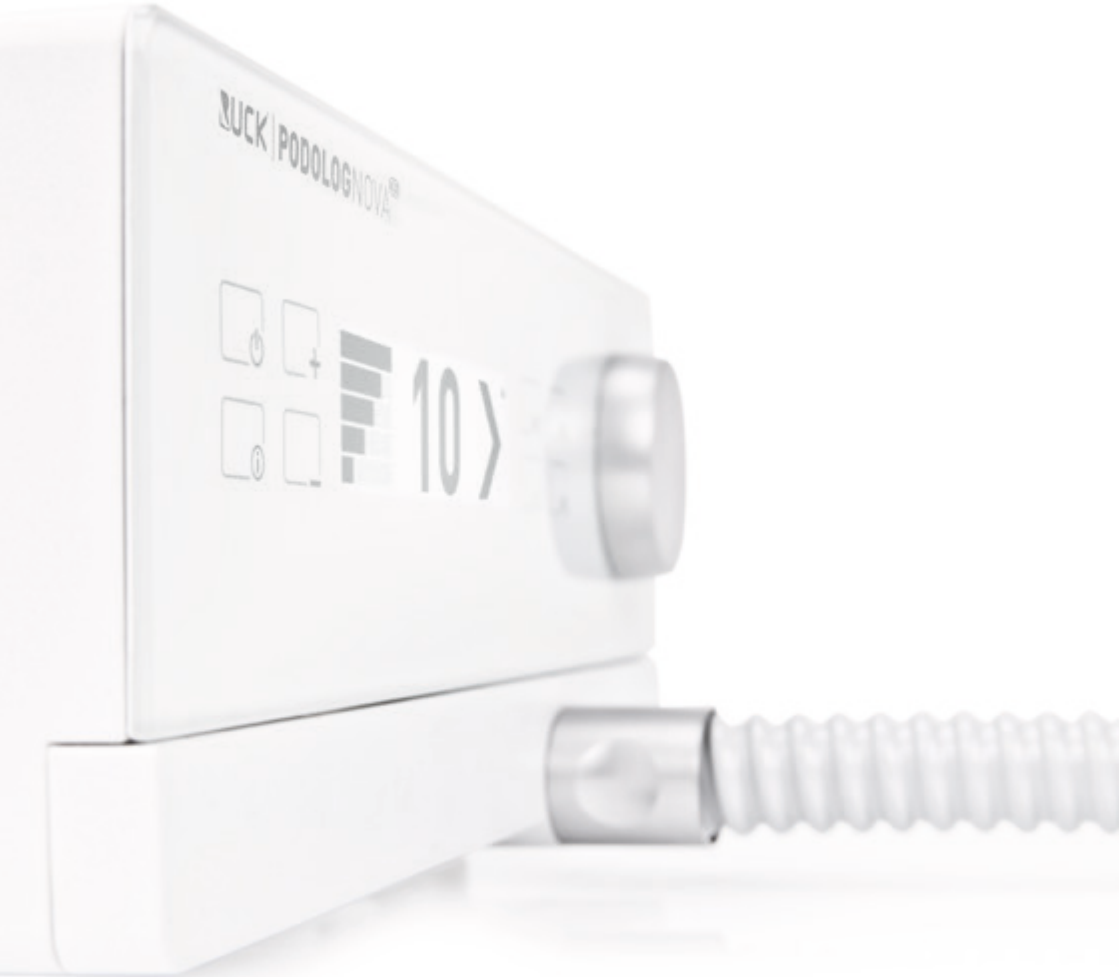

Zalecenia firmy Busch dotyczące bezpieczeństwa, użytkowania i higieny znajdą Państwo na naszej stronie internetowej pod adresem:
www.hellmut-ruck.de/downloadbereich/SuH_D.pdf

Można też po prostu zeskanować kod QR:

RUCK®
FÜR FUSS UND PFLEGE

Hellmut Ruck GmbH
Daimlerstraße 23
D-75305 Neuenbürg
Tel.: +49 (0)7082. 944 20
Faks: +49 (0)7082. 944 22 22

E-mail: kontakt@hellmut-ruck.de
Internet: www.hellmut-ruck.de

8011046 I Instrukcja użytkowania PODOLOG NOVA 3s I WYD 03 | Stan opracowania 11.03.2021