RUCK®

FÜR FUSS UND PFLEGE

RUCK | PODOLOGNOVA 3S

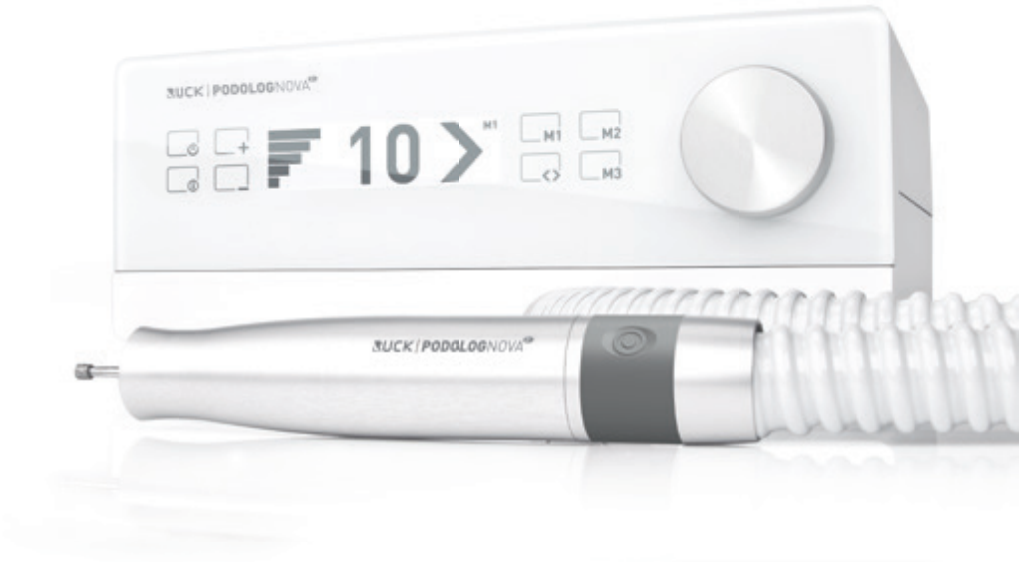

product design award 2013

ro

8011060 I Manual de utilizare PODOLOG NOVA 3s I REV 03
Stadiul de revizi 11.03.2021

CE 0483

- Puteți descărca acest manual de utilizare în alte limbi accesând următorul link sau îl puteți solicita telefonic.
- Tämän käyttöohjeen voitte ladata useilla eri kielillä seuraavasta linkistä tai pyytää tietoja puhelimitse.
- Puede descargar este manual en diferentes idiomas en el siguiente enlace o bien solicitarlo por teléfono.
- Instrukcje te mogą być pobierane w innych językach pod poniższym linkiem lub telefonicznie
- Tento návod je také k dispozici v jiných jazycích. Použijte prosím následující odkaz ke stažení návodu nebo si je vyžádejte telefonicky.
- Šo lietošanas instrukciju citās valodās iespējams lejuplādēt zemāk norādītajā saitē vai pieprasīt telefoniski.
- This manual is also available in other languages. Please use the following link to download the manual or request it on the phone.
- Questo manuale è disponibile anche in altre lingua. Lo si può scaricare utilizzando il seguente link o richiederlo per telefono.
- 此說明書另有提供其他國家語言，請點擊此連結下載檔案，或透過電話詢問下載亦可。
- Navodila za uporabo lahko v številnih jezikih pridobite na sledeči povezavi ali naročite prek telefona
- Acest manual este disponibil și în alte versiuni de limbă. Accesați link-ul următor pentru a descărca manualul sau îl puteți solicita telefonic.
- Вы можете загрузить руководства по эксплуатации на других языках кликнув на ссылку или запросив по телефону.
- Τις οδηγίες χρήσεως μπορείτε να τις βρείτε και σε άλλες γλώσσες, πατώντας στο παρακάτω link για να τις κατεβάσετε ή να τις ζητήσετε τηλεφωνικώς.
- U kunt de gebruiksaanwijzing in diverse talen downloaden onder de volgende link. Ook kunt u deze telefonisch aanvragen.
- Ce manuel d'utilisation est disponible aussi en autre langues. Veuillez utiliser le lien suivant pour le télécharger ou demandez-le par téléphone.
- Bu kullanım kılavuzunu farklı dillerdede aşağıdaki bağlantıdan indirebilir yada telefon ile istiyebilirsiniz.
- Atsisiųskite instrukcija lietuvių kalbą paspaudę šią nuorodą, arba paskambinę telefonu.
- A használati útmutatót magyar nyelven a következő linkről tudja tölteni, vagy kérheti telefonon.
- ופלטב |תוא שקבל וא אבה קנילב תופסוב תופשב הלעפהה תוארוה תא דיריוהל לכות.
- 여러 언어로 된 본 사용설명서를 다음 링크에서 다운로드하시거나 전화로 요청하실 수 있습니다.
- Hægt er að sækja þessar notkunarleiðbeiningar á öðrum tungumálum með eftirfarandi tengli eða panta þær símleiðis
- Ezen kezelési útmutató további nyelveken a következő linken keresztül tölthető le, vagy telefonon megkérhető
- この取扱説明書はその他の言語でも以下のリンクでダウンロードしていただくことが可能です。またはお電 話でお問い合わせいただければご案内申し上げます。
- Denne brugsanvisning kan du downloade på flere sprog på efterfølgende link eller bestille telefonisk
- Denna bruksanvisning på andra språk kan du antingen ladda ned från följande länk eller beställa på telefon
- Цю інструкцію по експлуатації на інших мовах ви можете завантажити за нижчевказаним посиланням на сайт або запросити по телефону

1. www.hellmut-ruck.de
2. termen de căutare: "1140001"
3. Downloads

HELLMUT RUCK GmbH | Daimlerstraße 23 | D-75305 Neuenbürg
web www.hellmut-ruck.de | Tel. +49 (0)7082. 944 20 | Fax +49 (0)7082. 944 22 22

Copyright
© 2021 HELLMUT RUCK GmbH. Toate drepturile sunt rezervate. Se interzice copierea, prelucrarea, multiplicarea sau traducerea acestui document fără aprobarea prealabilă, în scris, de la HELLMUT RUCK GmbH.

Stimată clientă, stimate client,

prin achiziționarea PODOLOG NOVA 3s, beneficiați de un aparat de tratare a picioarelor, care stabileşte noi standarde în ceea ce priveşte funcționalitatea şi performanța. Acesta a fost dezvoltat sistematic „din practică - pentru practică". Peste 90 de ani de competență şi expertiză în îngrijirea picioarelor se resimt în numeroase detalii ale acestui nou produs.
Convingătoarele „valori inerente" se detaşează printr-o aspirare brevetată şi extrem de eficientă, prin micromotoarele care nu necesită întreținere, cu un domeniu de turație ridicat, absența vibrațiilor şi durată de viață mare. Este cel mai silențios aparat de pe piață - important pentru comunicația dintre pacient şi practician. Dacă se foloseşte în ambulatoriu, greutatea este un factor esențial. Aceasta a fost redusă şi mai mult, având cu cca. 1 kg mai puțin față de aparate similare.
Ergonomia inovatoare este dată de piesa de mână optimizată, foarte fină şi uşoară, „care se pliază pe forma mâinii". Panoul de operare din sticlă cu ecran tactil asigură cea mai uşoară şi intuitivă manipulare. Regulatorul de turație magnetic pentru ajustarea turației este detaşabil, suprafața frontală putând fi astfel uşor de dezinfectat. Display-ul bine structurat nu doar oferă informații asupra stării actuale, ci asigură şi posibilitatea instruirii pas cu pas prin imagini pentru ciclul de curățare a unității de strângere în piesa de mână. Realizat profesional, gândit până în cele mai mici detalii. Aceasta este chintesența aparatului PODOLOG NOVA 3s

Prin marca noastră şi prin garanția de doi ani pe care o oferim, vă asigurăm că vă veți bucura mulți ani de aparatul dumneavoastră.
Aparatul de tratate a picioarelor PODOLOG NOVA 3s a fost construit conform Directivei 93/42 CEE privind produsele medicale.

Înainte de punerea în funcțiune, vă rugăm să citiți cu atenție acest manual de utilizare. Acesta este parte componentă acordului de licență a aparatului, ajută la remedierea erorilor de operare şi trebuie păstrat în apropierea aparatului.

Vă dorim succes şi să folosiți cu plăcere aparatul în misiunea dumneavoastră.

Echipa dumneavoastră HELLMUT RUCK GmbH

QUALITÄT SEIT MEHR ALS 90 JAHREN

WARRANTY 2 YEARS

MADE IN GERMANY

Medizinprodukt
Richtlinie 93/42 EWG Klasse 2a

1. DESCRIEREA APARATULUI 7

1.1 Partea frontală a aparatului 7

1.2 Partea posterioară a aparatului 8

1.3 Explicația semnelor şi simbolurilor folosite 9
1.3.1 La aparat şi pe ambalajul de transport 9
1.3.2 În manualul de utilizare 10

1.4 Declarație cu privire la acest manual de utilizare 10

1.5 Pachetul de livrare 10

1.6 Ambalajul 11

1.7 RECICLAREA 11

2. UTILIZAREA CONFORM DESTINAȚIEI 11

3. PROTECȚIA PERSONALULUI ŞI A PACIENȚILOR 12

3.1 Cerințe pentru beneficiar 12

3.2 Protecția personalului şi a pacienților 12

3.3 Riscuri posibile pentru pacienți 13
3.3.1 Pericol din cauza materialului eliminat 13
3.3.2 Risc de alergii 13
3.3.3 Pericol din cauza pieselor mobile 13

3.4 Riscuri posibile pentru utilizator 14
3.4.1 Pericol din cauza materialului eliminat 14
3.4.2 Risc de alergii 14
3.4.3 Pericol din cauza pieselor mobile 14

4. PUNEREA ÎN FUNCȚIUNE 15

4.1 Siguranța tehnică 15

5 OPERAREA 18

5.1 Pregătiri pentru utilizare 20
5.1.1 Utilizarea instrumentului rotativ 21
5.1.2 Pornirea aparatului PODOLOG NOVA 3s 22
5.1.3 Pornirea piesei de mână 24
5.1.4 Oprirea piesei de mână 24
5.1.5 Oprirea aparatului PODOLOG NOVA 3s 25

5.2 Setări 25
5.2.1 Turație motor piesă de mână 25
5.2.2 Scoaterea butonului magnetic rotativ 26
5.2.3 Sens rotire la dreapta/stânga 26
5.2.4 Modificarea sensului de rotire 27
5.2.5 Selectarea puterii de aspirare 27
5.2.6 Salvarea setărilor 28

5.3 Schimbarea instrumentului 29

5.4 Mânerul ergonomic al piesei de mână 29
5.4.1 Postura tip stilou 29
5.4.2 Postura cu priză de sus 30

5.5 Meniu informativ 30
5.5.1 Schimbarea filtrului 31
5.5.2 Afişarea datei pentru următoarea întreținere 31
5.5.3 Activarea mementoului de întreținere 32

5.6 Schimbarea filtrului 33
5.6.1 Schimbarea sacului de filtrare a prafului 33
5.6.2 De unde obțineți saci de filtrare a prafului noi? 35

5.7 Curățarea unității motorului 36
5.7.1 Desfacerea manşonului 36
5.7.2 Curățarea confortabilă a unității motorului 36

5.8 Înlocuirea mandrinei de schimb 37

6. ÎNTREȚINERE, CURĂȚARE ŞI DEZINFECTARE 37

6.1 Întreținere prin service-ul RUCK 37

6.2 Curățare şi dezinfectare 37

7. ACCESORII ŞI PIESE DE SCHIMB 38

7.1 Instrumente 38

7.2 Sac de filtrare praf 38

8. DATE TEHNICE (INCL. REZULTATELE TESTĂRII CEM) 40

8.1 CONDIȚII AMBIANTE 41

8.2 Indicații cu privire la compatibilitatea electromagnetică 42

9. GARANȚIE 49

10. ELIMINAREA 49

11. FAQ | ÎNTREBĂRI FRECVENTE 50

11.1 Aparatul nu porneşte 50

11.2 Aparatul nu mai reacționează la comenzi 50

11.3 Resetarea limbii şi a domeniului de activitate 50

12. POSIBILE MESAJE DE EROARE DE PE DISPLAY 50

1. DESCRIEREA APARATULUI

1.1 PARTEA FRONTALĂ A APARATULUI

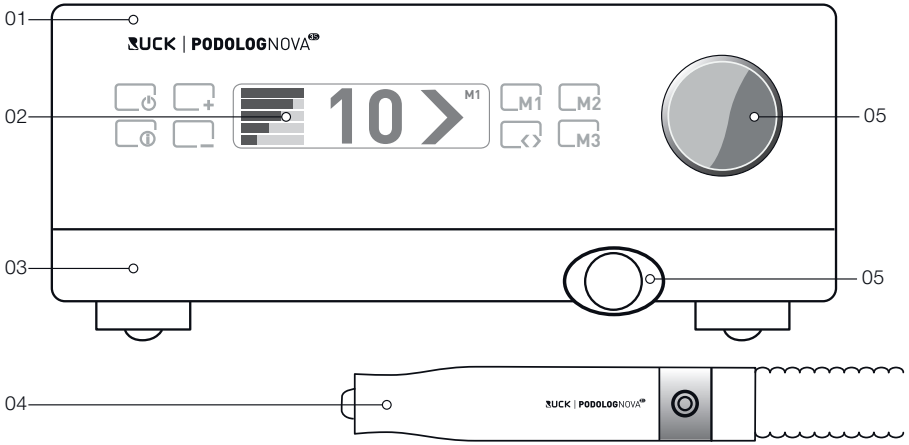

01 Unitate de comandă

02 Display

03 Sertar cu sac de filtrare praf

04 Piesă de mână

05 Buton magnetic rotativ

06 Racord de furtun

1.2 PARTEA POSTERIOARĂ A APARATULUI

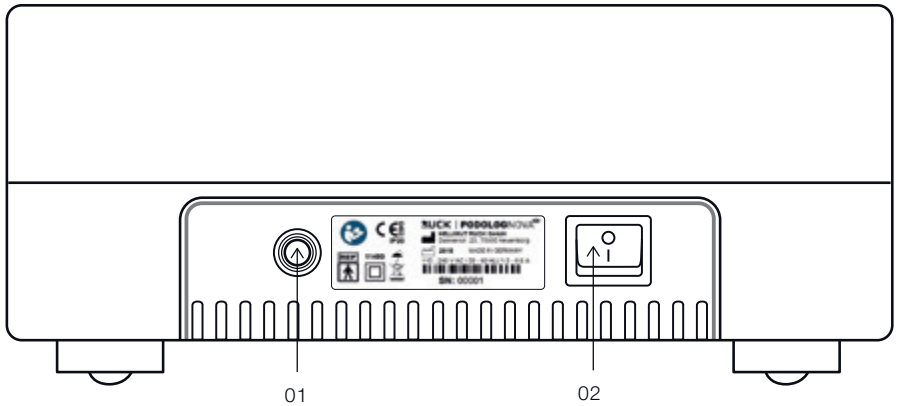

01 Cablu de alimentare

02 Comutator de rețea (Pornit/oprit)

O = OPRIT (comutator de rețea oprit)

I = PORNIT (comutator de rețea pornit)

În cazul în care cablul de alimentare de la rețea este deteriorat, aparatul trebuie deconectat de la rețea şi nu mai poate fi folosit.

Cablul de alimentare deteriorat se va înlocui numai de către personal autorizat.

1.3 EXPLICAȚIA SEMNELOR ŞI SIMBOLURILOR FOLOSITE

1.3.1 La aparat şi pe ambalajul de transport

Aparat din clasa de protecție II

Parte aplicată de tip BF

Respectați indicațiile din manualul de utilizare

Prima cifră de identificare	Protecție la contact	Protecția împotriva corpurilor străine	A doua cifră de identificare	Protecție la apă
0	Fără protecție specială		0	Fără protecție specială
1	Împotriva corpurilor cu suprafețe mari	Corpuri străine mari cu diametrul > 50 mm	1	Împotriva picăturilor de apă în cădere verticală
2	Împotriva degetelor sau a obiectelor cu dimensiune similară	Corpuri străine medii cu diametrul > 12 mm	2	Împotriva picăturilor de apă în cădere pe diagonală (până la 15° față de verticală)

Protejați împotriva apei şi umidității

1.3.2 ÎN MANUALUL DE UTILIZARE

Atenție! Acest simbol marchează un pericol pentru oameni sau pentru aparat. Acesta trebuie luat în considerare în mod obligatoriu.

Acest simbol marchează indicații utile. În acest loc sunt indicate informații suplimentare cu privire la operarea aparatului PODOLOG NOVA 3s.

1.4 DECLARAȚIE CU PRIVIRE LA ACEST MANUAL DE UTILIZARE

Hellmut Ruck GmbH îşi rezervă toate drepturile de a modifica şi completa acest manual de utilizare. Hellmut Ruck GmbH a avut o deosebită grijă în a redacta acest manual fără inexactități şi scăpări. În cazul în care observați totuşi erori sau inexactități, vă rugăm să ne informați. Cu toate acestea, Hellmut Ruck GmbH nu îşi asumă niciun fel de răspundere pentru erorile din acest manual de utilizare, precum şi pentru daunele indirecte rezultate de aici, care se produc din punerea la dispoziție a acestui manual de utilizare sau din folosirea acestuia în timpul utilizării produsului.

Transmiterea şi completarea acestui manual de utilizare nu sunt permise fără aprobarea expresă din partea Hellmut Ruck GmbH.

1.5 PACHETUL DE LIVRARE

Înainte de a pune în funcțiune aparatul PODOLOG NOVA 3s, vă rugăm să citiți prezentul manual de utilizare. Acesta face parte integrantă dintr-un produs medical şi trebuie păstrat în apropierea aparatului. Vă rugăm să verificați dacă pachetul de livrare este complet.

Pachetul de livrare cuprinde:

Unitate de comandă PODOLOG NOVA 3s
Piesa de mână cu furtun şi sertar
1 Sac de filtrare praf
1 Manual de utilizare
1 Fişă de identificare a aparatului
1 mandrin alternativ pentru PODOLOG NOVA 3s (art. Nr. 1106701)
1 manual de instrucțiuni pentru schimbarea mandrinei alternative

1.6 AMBALAJUL

Ambalajul protejează aparatul de deteriorări în timpul transportului. Materialele de ambalaj sunt selecționate după criterii nepoluante şi ecologice şi sunt reciclabile.
Vă rugăm să păstrați ambalajul (carton, sac din material plastic, elemente din spumă poliuretanică) pentru a le trimite în vederea lucrărilor de întreținere.

1.7 RECICLAREA

Aparatele vechi trebuie eliminate ca deşeuri electronice şi nu pot fi aruncate împreună cu gunoiul menajer. Sacii de praf plini pot fi aruncați la gunoiul menajer.
Vă rugăm să respectați sistemul dumneavoastră regional public de eliminare a deşeurilor.

Pentru aceasta, respectați particularitățile naționale.

2. UTILIZAREA CONFORM DESTINAȚIEI

Aparatul de tratare a picioarelor PODOLOG NOVA 3s pune în mişcare instrumente rotative precum freze sau şlefuitoare pentru şlefuirea pielii sau unghiilor. Aparatul este destinat folosirii în următoarele domenii de activitate:

Podologie (tratarea medicală a picioarelor) și activități medicinale, precum și îngrijirea cosmetică a picioarelor. Produsul nu este destinat să fie utilizat de către neprofesioniști.

Folosirea în alte domenii implică asumarea propriului risc şi constituie un pericol potențial. O utilizare inadecvată poate duce la răniri corporale şi daune materiale.

Producătorul nu este responsabil pentru daunele rezultate în urma folosirii neconforme cu destinația sau a operării greşite.

În cazul folosirii inadecvate sau al deschiderii aparatului, se anulează orice reclamație la garanție.

Nu sunt permise schimbări sau modificări aduse aparatului sau accesoriilor acestuia. În cazul unei reparații, se vor repeta verificările de siguranță necesare.

Nu se vor folosi instrumentele rotative fără marcaj CE în scopuri podologice / medicale împreună cu acest aparat.

3. PROTECȚIA PERSONALULUI ŞI A PACIENȚILOR

La folosirea profesionistă adecvată şi conform destinației a aparatului PODOLOG NOVA 3s, riscul de pericole pentru persoane este limitat la următoarele puncte.

3.1 CERINȚE PENTRU BENEFICIAR

Aparatul de tratare a picioarelor PODOLOG NOVA 3s se va pune în funcțiune numai de către podologi, pedicurişti, cosmeticieni, designeri de unghii, medici, care sunt familiarizați cu metoda de lucru corespunzătoare şi dispun de o instruire corespunzătoare.

3.2 PROTECȚIA PERSONALULUI ŞI A PACIENȚILOR

Pentru protecția utilizatorilor, pacienților şi a altor persoane, se vor respecta următoarele puncte:

- Se vor folosi exclusiv instrumente rotative de înaltă calitate conform DIN EN ISO 1797-1 cu tijă standardizată cu Ø de 2,35 mm, cilindrică, TIP 2. În ceea ce priveşte instrumentele rotative, se vor respecta indicațiile producătorului, în special pentru vitezele de rotație maxime ale instrumentelor rotative şi pregătirea acestora (curățare, dezinfectare şi sterilizare). Pentru informații suplimentare, consultați manualul actual al HELLMUT RUCK GmbH, la rubrica „Instrumente rotative“.
- Personalul de operare trebuie să poarte în timpul utilizării ochelari de protecție şi mască de protecție pentru gură şi nas. Părul lung trebuie prins sau strâns într-o bonetă cosmetică.
- În timpul tratamentului, se va avea în vedere ca niciun obiect care se poate agăța în instrumentele rotative să nu poată ajunge în zona de tratare.

3.3 RISCURI POSIBILE CENTRU PACIENTI

Tehnica de aspirare a prafurilor care pot conține agenți patogeni diminuează considerabil riscul de transmitere a germenilor (microorganisme). Prin anamneze regulate şi minuțioase, se pot identifica posibilele riscuri de infecții.

Pericolul pentru pacienți prin inhalare este redus la minimum, iar tratarea pacienților imunocompromişi trebuie asumată. În ceea ce îl priveşte pe practician, acesta trebuie să poarte în timpul lucrului mască de protecție pentru nas şi gură şi mănuşi de protecție.

Dacă s-au realizat lucrări în care au fost implicați germeni, la următorul proces de lucru se vor prelucra suprafețe curate ale pielii şi unghiilor cu instrumente sterilizate.

3.3.1 PERICOL DIN CAUZA MATERIALULUI ELIMINAT

Pe baza distanței suficiente față de zona de tratare, pericolul din cauza desfacerii în bucăți a particulelor (aşchii ale unghiilor sau părți din suprafața de şlefuire granulare) va fi clasificat ca fiind scăzut.
Posibila inhalare a prafurilor de şlefuire potențial contaminate este redus la minimum prin eficienta tehnică de aspirare a aparatului PODOLOG NOVA 3s. Printr-o dezinfectare temeinică a pielii înainte de tratament, pericolul de infecții este redus şi mai mult.

3.3.2 RISC DE ALERGII

Deoarece pacientul nu intră de regulă în contact cu suprafețele aparatului PODOLOG NOVA 3s, o predispoziție alergică la componentele instrumentelor rotative poate reprezenta eventual un pericol. Având în vedere timpii de contact foarte reduşi (sub 30 de minute), acest risc este totuşi minim.

3.3.3 PERICOL DIN CAUZA PIESELOR MOBILE

La turații mari şi presiune de apăsare puternică, se poate produce o degajare de căldură în zona de tratare. În cel mai rău caz, țesutul respectiv poate fi lezat din cauza acestei degajări de căldură.
Mişcările bruşte ale pacientului, ca şi lipsa de atenție a practicianului pot duce la o înțepare involuntară a pielii. Cu toate acestea, printr-o utilizare profesională şi un control vizual permanent, acest risc este scăzut.

Atenție! Se va evita obligatoriu înțeparea pielii.

3.4 RISCURI POSIBILE PENTRU UTILIZATOR

Tehnica de aspirare a prafurilor care pot conține agenți patogeni diminuează considerabil riscul de transmitere a germenilor (microorganisme).
Pericolul de inhalare pentru practician este astfel redus la minim.

Din motive de igienă, se recomandă purtarea unei măşti de protecție pentru față/gură.

3.4.1 PERICOL DIN CAUZA MATERIALULUI ELIMINAT

Desfacerea în bucăți a particulelor (aşchii ale unghiilor, părți din suprafața de şlefuire) şi prafurile reprezintă un pericol din cauza apropierii de zona de tratare.
Pentru a scădea la minimum acest risc, utilizatorul trebuie să poarte ochelari de protecție şi mască de protecție pentru gură şi nas în timpul tratamentului.

3.4.2 RISC DE ALERGII

Nu sunt excluse reacțiile alergice la materialul piesei de mână, însă acestea vor fi clasificate ca fiind extrem de scăzute. Purtarea de mănuşi de unică folosință este recomandată tot din motive de igienă.

3.4.3 PERICOL DIN CAUZA PIESELOR MOBILE

Părul, bijuteriile şi hainele se pot agăța în piesele rotative. Pentru evitarea rănirilor, se va purta părul lung prins sau strâns într-o bonetă cosmetică. Tot din motive de igienă, nu ar trebui să se poarte bijuterii. Îmbrăcămintea de lucru trebuie aleasă astfel încât să se poată agăța în instrumente.

4. PUNEREA ÎN FUNCȚIUNE

4.1 SIGURANȚA TEHNICĂ

- Înainte de prima punere în funcțiune, vă rugăm să verificați dacă tipul de curent şi tensiunea de rețea corespund cu datele de pe plăcuța de fabricație.
- Aşezați unitatea de comandă pe o suprafață plană şi stabilă.
- La aşezarea aparatului, aveți grijă ca fantele de ventilare să rămână libere.
- Asigurați-vă că nu se poate produce o deteriorare a cablului de alimentare prin prindere, îndoire sau frecare de margini ascuțite.
- Nu aspirați lichide.
- Protejați aparatul de orice fel de umezeală care poate pătrunde în interior. Umezeala în aparat implică pericol de electrocutare!
- Înainte de orice curățare/întreținere, opriți aparatul şi scoateți fişa de rețea.
- Nu introduceți niciodată aparatul în apă sau în alte lichide.
- În caz de deteriorări sau defecțiuni ale aparatului sau furtunului, trebuie să scoateți imediat fişa de rețea.
- Reparațiile se vor executa numai de către personal autorizat.
- La deschiderea aparatului se anulează dreptul la garanție!
- A se vedea capitolul 7.1 pentru a consulta instrumentele care se pot folosi.
- PODOLOG NOVA 3s este un aparat autonom (STAND-ALONE). Pentru a evita defecțiunile electromagnetice, nu este prevăzută utilizarea acestuia conectat împreună cu alte aparate. Aparatul nu trebuie aşezat imediat lângă sau cu alte aparate. Dacă este necesar, aparatul trebuie verificat în această dispunere a aparatului în privința folosirii corespunzătoare.

Utilizarea altor accesorii şi piese de schimb decât cele reglementate poate duce la emisii ridicate sau la o imunitate redusă.

Pe baza Directivei EN 60601-1-2 privind compatibilitatea electromagnetică a aparatelor electromedicale, trebuie să ţineţi cont de următoarele:
• aparatele electrice medicale sunt supuse unor măsuri de precauţie speciale în ceea ce priveşte compatibilitatea electromagnetică şi trebuie puse în funcţiune conform cerinţelor prezentului manual de utilizare.
• mijloacele de comunicaţie portabile şi mobile cu frecvenţe înalte (inclusiv accesorii precum de ex. cablul de antenă şi antenele externe) pot influenţa aparatele electrice medicale. Astfel de echipamente trebuie folosite la o distanţă minimă de 30 cm de PODOLOG NOVA 3s şi piesele sale.
În caz contrar, nu sunt excluse performanţe diminuate ale aparatului.
A se vedea şi: 8.2 Informaţii privind compatibilitatea electromagnetică, conform EN 60601-1-2

Criteriile de conformitate privind imunitatea sunt valabile pentru toate limitările funcţionale.

Pericol de strangulare cu furtunul piesei de mână şi cablul de alimentare. Nu lăsaţi copiii în apropierea aparatului.

În ceea ce priveşte accesoriile (piese mici), de exemplu freze, există pericol de înghiţire. Nu lăsaţi copiii în apropierea aparatului.

Pentru transportul între utilizări, folosiţi ambalajul prevăzut pentru aparat, pentru a-l proteja de deteriorări mecanice sau de pătrunderea apei.

Utilizarea unor accesorii, convertizoare și cabluri care nu sunt specificate sau puse la dispozi e de către producătorul aparatului, poate duce la creșterea emisiilor electromagnetice, la o imunitate redusă și la defectiuni.

Dacă se foloseşte în mediu casnic, cablul de conectare la reţea poate fi deteriorat de animale, de exemplu, ceea ce poate constitui un pericol.
Vă rugăm să verificaţi regulat dacă este deteriorat cablul de conectare la reţea şi, dacă este cazul, deconectaţi aparatul de la reţeaua de alimentare.

În mediul casnic există pericolul manipulării aparatului de către copii. Nu lăsaţi copiii în apropierea aparatului.

Protejaţi-vă aparatul de infestarea cu paraziţi prin controale şi curăţare, dacă este cazul, regulate.

Se vor respecta instrucţiunile pentru utilizarea şi transportul aparatului.

Vă rugăm să fiţi atenţi ca fişa de reţea să fie uşor accesibilă în orice moment pentru separarea de la reţeaua de alimentare. Fişa de reţea reprezintă dispozitivul de deconectare de la reţeaua de alimentare.

5. OPERAREA

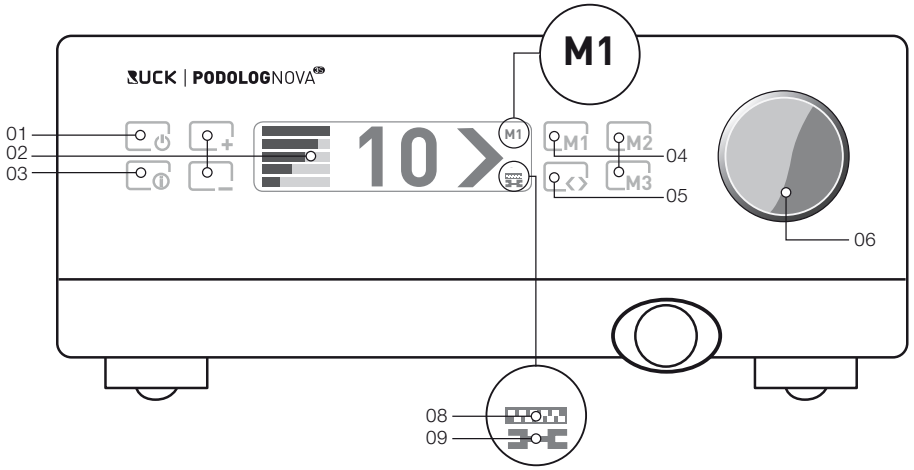

01	Tasta Standby	Activarea resp. dezactivarea modului Standby
02	Setare pentru puterea de aspirare	[+] creşterea puterii de aspirare sau [-] scăderea puterii. Puterea este afişată pe display.
03	Meniu informativ	Acest meniu vă oferă posibilitatea de ex. de a activa curățarea piesei de mână sau de a vă informa când trebuie efectuată următoarea schimbare a filtrului sau o întreținere. Pentru a modifica setările de bază (de ex. limba), mențineți apăsat 5 secunde.
04	Taste de memorie pentru setări	Pot fi salvate trei combinații diferite de turație/ sens de rotație/putere de aspirare. Memoria este afişată pe display (04.1). [M1] [M2] sunt necesare la schimbarea filtrului.
05	Rotire la dreapta / stânga	Setează rotirea instrumentului la dreapta sau la stânga.
06	Regulator rotativ magnetic	Prin intermediul acestuia, turația este setată în paşi de câte 1000 de rotații. Turația actuală este afişată pe display (07.1). Dacă regulatorul de turație este scos, toate tastele vor fi blocate.
07	Schimbarea sacului de filtrare	Simbolul apare pentru a vă aminti că trebuie efectuată schimbarea sacului de filtrare.
08	Afişaj de service	Simbolul apare pentru a vă aminti că trebuie efectuată întreținerea.

5.1 PREGĂTIRI PENTRU UTILIZARE

- Deschideți sertarul pentru sacul de praf trăgând de racordul de furtun.
- Verificați dacă sacul de filtrare inclus este introdus*.
- Închideți sertarul prin împingere.
- Porniți comutatorul de rețea (acesta se găseşte pe partea posterioară a aparatului) în modul Standby. Aşteptați aprox. 3 secunde până la acționarea tastei Standby de pe partea frontală a panoului de operare din sticlă.

○ = OPRIT (comutator de rețea oprit) | = PORNIT (comutator de rețea pornit)

= Tasta Standby pornit/oprit

*Dacă nu este aşa, introduceți sacul de filtrare pe manşon, pentru aceasta consultați pagina 32.

Nu lucrați în niciun caz fără sacul de filtrare praf.

În timpul utilizării, sertarul pentru sacul de filtrare praf trebuie să fie întotdeauna închis. PODOLOG NOVA 3s se opreşte la deschiderea sertarului.

Nu este permis lucrul cu sacul de praf plin. Fiți atenți la simbolul de schimbare a filtrului de praf de pe display (a se vedea 5.5.2).

5.1.1 UTILIZAREA INSTRUMENTULUI ROTATIV

Introduceți instrumentul rotativ (şlefuitor/freză) necesar pentru lucru în orificiul piesei de mână.

Instrumentul trebuie să fie doar introdus (mandrină cu strângere rapidă).

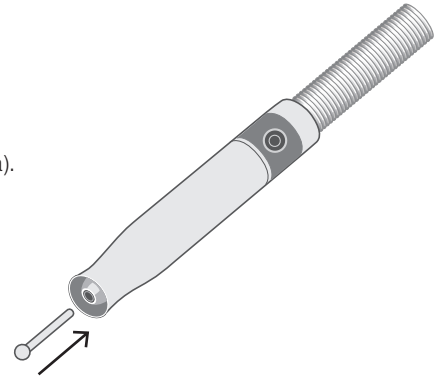

Tija instrumentului trebuie să fie introdusă complet.

Frezele utilizate nu trebuie să prezinte dezechilibre sau alte defecte. Nerespectarea acestei instrucțiuni poate duce la rănirea pacientului şi a locaşului piesei de mână.

5.1.2 PORNIREA APARATULUI PODOLOG NOVA 3s

Atingeți tasta Standby.

PODOLOG NOVA 3s este acum pornit şi gata de utilizare.
La prima pornire, PODOLOG NOVA 3s va fi setat pe limba şi pe domeniul dvs. de activitate. În plus, puteți activa mementoul de întreținere, care vă aminteşte când va veni momentul următoarei întrețineri scadente. Consultați pentru aceasta punctele ÎNTREȚINERE ŞI CURĂȚARE. Veți fi condus pas cu pas prin meniul de pornire. La final, confirmați datele introduse cu tasta [M1].

Mesaj de pe display la prima folosire a aparatului PODOLOG NOVA 3s:

SELECŢIE LIMBĂ
[M1] DEUTSCH [M2] PYCCKNü
[◄►] FRANCAIS [M3] POLSKA
[+] ENGLISH

VĂ MULŢUMIM CĂ AŢI ALES
UN PRODUS PODOLOGNOVA 3s

BINE AŢI VENIT
[M1] MAI DEPARTE [M2] ANULARE

DOMENIUL MEU DE ACTIVITATE ESTE:
[M1] ÎNGRIJIREA/PICIOARELOR/PODOLOGIE
[M2] DESIGN UNGHII
[-] ÎNAPOI

MEMENTO ÎNTREŢINERE:
[M1] ACTIVAŢI?
[M2] DEZACTIVAŢI?
[-] ÎNAPOI

VĂ MULȚUMIM
[-] ÎNAPOI [M 1] TERMINAT

10

Dacă doriți să modificați şi în viitor setarea din meniul de pornire, țineți apăsată tasta(i) timp de 5 secunde.

5.1.3 PORNIREA PIESEI DE MÂNĂ

Rotiți regulatorul de turație pentru a seta turația dorită a instrumentului. Mesajul x 1000 indică turația (rot/min). Luați în mână piesa de mână şi apăsați uşor pe capătul posterior de pe comutator.

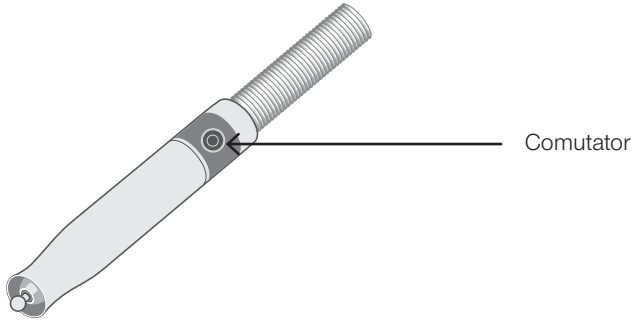

Motorul funcționează la turația setată, iar dvs. vă puteți începe activitatea.

Turația setată nu trebuie să depăşească turația maximă a nstrumentului dvs.

5.1.4 OPRIREA PIESEI DE MÂNĂ

Cu motorul pornit, apăsați uşor la piesa de mână capătul posterior de pe comutator.

Motorul se opreşte şi vă puteți întrerupe lucrul şi puteți agăța piesa de mână în suportul acesteia special prevăzut.

5.1.5 OPRIREA APARATULUI PODOLOG NOVA 3s

Atingeți tasta Standby. PODOLOG NOVA 3s este acum oprit şi se află în modul Standby.
Pentru oprirea completă, plasați comutatorul de rețea pe.

Vă rugăm să fiți atenți ca fişa de rețea să fie uşor accesibilă în orice moment pentru separarea de la rețeaua de alimentare. Fişa de rețea reprezintă dispozitivul de deconectare de la rețeaua de alimentare.

Dacă nu se foloseşte PODOLOG NOVA 3s pentru o oră, acesta se opreşte automat în modul ECOLOGIC şi poate fi pornit din nou uşor prin intermediul tastei Standby.

5.2 SETĂRI

5.2.1 TURAȚIE MOTOR PIESĂ DE MÂNĂ

Turația corespunzătoare pentru instrument se va seta cu ajutorul regulatorului de turație.

Rotire în sens orar	– turația creşte	turație max.: 40.000 rot./min.
Rotire în sens orar	– turația scade	turație min.: 5.000 rot./min.

Instrumentul porneşte întotdeauna după conectare cu ultima turație setată.

În cazul frezelor de dimensiuni mari, turația optimă se încadrează în intervalul de 8.000 - 12.000 de turații.

Turația setată nu trebuie să depăşească turația maximă ainstrumentului dvs.

5.2.2 SCOATEREA BUTONULUI MAGNETIC ROTATIV

Pentru curățarea părții frontale din sticlă, butonul magnetic rotativ poate fi scos cu ușurință. Acum, tastele panoului de operare din sticlă sunt blocate.

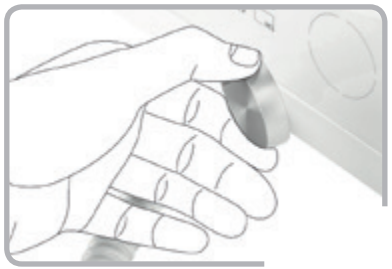

Apăsați simultan tasta [i] şi tasta [M3] pentru 5 secunde pentru a putea seta turația şi fără regulatorul de turație, direct de pe panoul de operare din sticlă. După oprirea aparatului, trebuie totuşi să reperați acest proces.

În capitolul „Instrumente rotative" din catalogul principal HELLMUT RUCK GmbH veți găsi turația maximă admisă pentru toate frezele şi şlefuitoarele.

5.2.3 SENS ROTIRE LA DREAPTA/STÂNGA

Puteți alege să rotiți instrumentul la dreapta sau la stânga, în funcție de tipul de instrument folosit şi de mâna dvs. dominantă (dreptaci sau stângaci).

Săgeata indică sensul de rotire.

Rotire la dreapta

Orientare săgeată spre dreapta - rotire spre dreapta

Orientare săgeată spre stânga – rotire spre stânga

5.2.4 Modificarea sensului de rotire

Sensul de rotire poate fi modificat în timpul utilizării.

Atingeți tasta cu săgeată. Turația setată a motorului revine automat la zero, iar sensul de rotație se modifică. Motorul atinge din nou turația setată.

5.2.5 SELECTAREA PUTERII DE ASPIRARE

Puterea de aspirare poate fi adaptată în funcție de situația specifică.

Prin atingeri repetate pe tasta [-], puterea de aspirare scade. Prin atingeri repetate pe tasta [+], puterea de aspirare creşte. Dacă tasta respectivă este menținută apăsată, puterea de aspirare este reglată în direcția aferentă.

Există cinci trepte de putere pentru operația de aspirare.

5.2.6 SALVAREA SETĂRILOR

M1 M2 M3

Pentru a vă simplifica munca, puteți salva până la trei setări diferite pentru turație, sens de rotire şi putere de aspirare. Setările dorite sunt salvate şi invocate cu tastele [M1], [M2] şi [M3].

Setați turația dorită cu ajutorul regulatorului de turație. Selectati rotire la dreapta sau stânga. Selectați puterea de aspirare. Apăsați tasta corespunzătoare [M1], [M2] sau [M3] timp de aprox. două secunde.

Pe display apare mesajul „Setare salvată“.

Printr-o scurtă atingere pe [M1], [M2] sau [M3], se va invoca setarea salvată şi asociată cu această tastă.

Comutarea setărilor este posibilă oricând în timpul funcționării.

Turația setată nu trebuie să depăşească turația maximă a instrumentului dvs.

5.3 SCHIMBAREA INSTRUMENTULUI

- Opriți motorul cu ajutorul piesei de mână
- Scoateți instrumentul din piesa de mână
- Introduceți un alt instrument în deschizătura piesei de mână

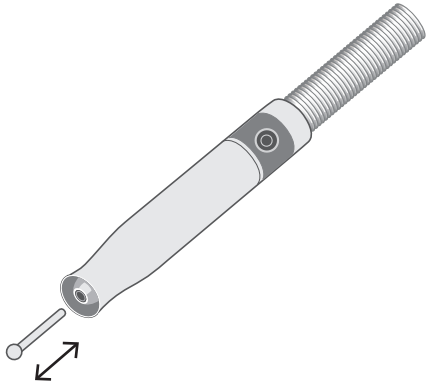

Instrumentul trebuie să fie schimbat numai când motorul piesei de mână este oprit. Tija instrumentului trebuie să fie introdusă complet!

5.4 MÂNERUL ERGONOMIC AL PIESEI DE MÂNĂ

5.4.1 POSTURA TIP STILOU

În postura tip stilou, puteți efectua lucrări fine ergonomic şi precis.

5.4.2 POSTURA CU PRIZĂ DE SUS

În cazul lucrărilor în straturi, se ține mânerul de sus şi se susține cu degetul mare, pentru lucrări corecte şi nesolicitante.

5.5 MENIU INFORMATIV

MENIUL INFORMATIV vă oferă posibilitatea de a invoca următoarele informații şi funcții. Navigați confortabil la elementele individuale ale meniului cu ajutorul tastelor (+) şi (-).

5.5.1 SCHIMBAREA FILTRULUI

Dacă doriți să schimbați filtrul de particule fine, puteți să realizați acest lucru prin MENIUL INFORMATIV, informând astfel aparatul că s-a montat un filtru nou. O descriere detaliată se regăseşte la punctul 5.6.1 ÎNLOCUIREA SACULUI DE FILTRARE.

5.5.2 AFIŞAREA DATEI PENTRU URMĂTOAREA ÎNTREȚINERE

Pe baza acestui mesaj, puteți afla care este data următoarei intervenții de întreținere asupra aparatului PODOLOG NOVA 3s. Fie după trecerea a 900 de ore de funcționare, însă cel mai târziu la 24 de luni de la achiziționarea aparatului.

5.5.3 ACTIVAREA MEMENTOULUI DE ÎNTREȚINERE

Prin activarea funcției memento de service, PODOLOG NOVA 3s vă informează privind următoarea întreținere. Puteți activa sau dezactiva această funcție din MENIUL INFORMATIV. După trecerea a 900 de ore de funcționare, pe display apare simbolul de întreținere.

5.6 SCHIMBAREA FILTRULUI

Schimbarea filtrului este necesară la cel târziu 30 de ore de funcționare ale piesei de mână. Prin intermediul simbolului de schimbare a filtrului de pe afişaj, aparatul vă aminteşte că este necesară schimbarea sacului de filtrare.

Selectați:

M1 = ACUM M2 = MAI TÂRZIU

Dacă se selectează MAI TÂRZIU, aparatul va continua să indice necesitatea schimbării filtrului la fiecare 5 ore, până când acesta este schimbat.

5.6.1 SCHIMBAREA SACULUI DE FILTRARE A PRAFULUI

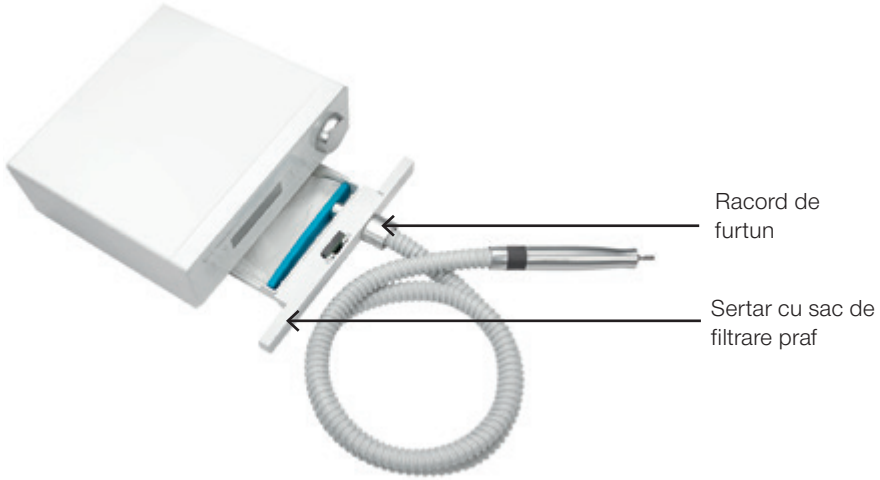

Aparatul vă aminteşte că este necesară schimbarea sacului de filtrare a prafului. Prin urmare, se recomandă ca nivelul de umplere al filtrului să fie verificat o dată pe săptămână. Pentru a schimba sacul de filtrare a prafului, apăsați pe tasta [i] pentru a ajunge în MENIUL INFORMATIV.
Acolo, navigați în meniu cu tasta [+] sau [-] până ce ajungeți la elementul de meniu aferent schimbării filtrului:

```
MENIUL INFORMATIV
SCHIMBAREA FILTRULUI
ÎN 30 DE ORE DE FUNCŢIONARE
SCHIMBARE ACUM [ M 1
[ +/- ] NAVIGARE          [ i ] MENIU PRINCIPAL
```

Iniţiaţi schimbarea cu tasta M 1:

```
SCHIMBAREA FILTRULUI
VĂ RUGĂM SCHIMBAŢI
[ M1 ] ACUM               [ M2 ] MAI TÂRZIU
```

```
SCHIMBAREA FILTRULUI
UTILIZAŢI NUMAI FILTRE NOI !
ÎN CONTINUARE: OPRIŢI APARATUL
        SCOATEŢI SERTARUL
```

Opriţi aparatul. Trageţi de mufa de racordare a furtunului pentru a deschide sertarul cu sacul de filtrare a prafului. Ţineţi de sertar în aşa fel încât mufa de racordare a furtunului să fie orientată în sus. Trageţi complet sacul de filtrare a prafului din manşon. Apoi astupaţi-l cu dopul special prevăzut în acest sens.

Apoi introduceţi un nou sac de filtrare a prafului cu deschizătura pe manşon. Închideţi sertarul sacului de filtrare. Acum reporniţi aparatul. Aparatul vă interoghează cu privire la plasarea cu succes a sacului de filtrare a prafului.

```
FILTRU
S-A MONTAT UN NOU FILTRU?
[ M1 ] DA                 [ M2 ] ANULARE
```

Confirmaţi schimbarea cu tasta [M1], revenind astfel în MENIUL STANDARD.

Sacul de filtrare a prafului nu trebuie să fie golit şi apoi refolosit

Dacă aparatul este folosit pentru a trata unghii artificiale (design de unghii, proteze), că momentul în care este necesară schimbarea filtrului se modifică, din cauza solicitărilor crescute. Verificarea săptămânală a gradului de umplere este obligatorie pentru o funcţionare fără probleme. În timpul tratării unghiilor artificiale, luaţi în calcul şi protejarea propriilor ochi şi a căilor respiratorii (măşti şi ochelari de protecţie)!

Sertarul cu sacul de filtrare a prafului, aşezarea corectă a sacului, precum şi gradul său de umplere trebuie să fie verificate o dată pe săptămână. Procedaţi conform descrierii de mai sus. Dacă este cazul, înlocuiţi sacul de filtrare a prafului.

5.6.2 DE UNDE OBŢINEŢI SACI DE FILTRARE A PRAFULUI NOI?

Sacii de filtrare a prafului se pot comanda de la HELLMUT RUCK GmbH folosind numărul de articol 1100103.

Asiguraţi-vă că folosiţi numai saci de filtrare a prafului originali.

5.7 CURĂȚAREA UNITĂȚII MOTORULUI

Manşonul piesei de mână se scoate astfel:

5.7.1 DESFACEREA MANŞONULUI

Deşurubați cu grijă manşonul în direcția indicată de săgeată.

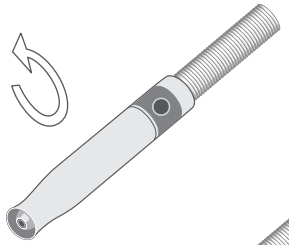

Trageți cu grijă manşonul, apăsând simultan pe capacul metalic al mandrinei.

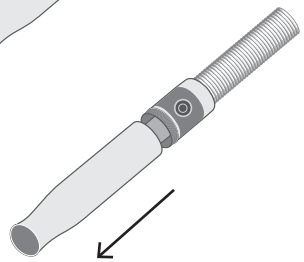

Se vor respecta indicațiile şi instrucțiunile producătorului, atât privind soluțiile de curățare şi dezinfectare, cât şi privind aparatele aferente.

5.7.2 CURĂȚAREA CONFORTABILĂ A UNITĂȚII MOTORULUI

Nu folosiți spray-uri dezinfectante. Acestea pot crea umiditate în interior şi pot deteriora lagărele.

Pentru o curățare și dezinfectare neagresive folosiți șervețele dezinfectante pentru suprafețe RUCK fără alcool (nr. art. 2966702) produs medical.

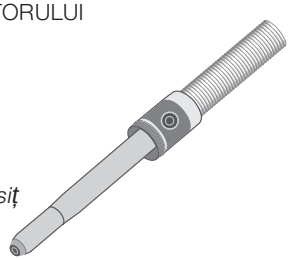

5.8 Înlocuirea mandrinei de schimb

Pentru evitarea deteriorării motorului piesei de mână, la înlocuirea mandrinei de schimb respectați manualul de utilizare inclus.

6. ÎNTREȚINERE, CURĂȚARE ŞI DEZINFECTARE

6.1 ÎNTREȚINERE PRIN SERVICE-UL RUCK

Pentru a asigura în mod continuu o funcționare sigură şi corespunzătoare a produsului medical, la fiecare 900 de ore sau cel mai târziu după 24 de luni trebuie efectuată o întreținere pentru PODOLOG NOVA 3s prin SERVICE-ul RUCK. În cadrul întreținerii se efectuează o verificare a siguranței electrice conform DIN EN 62353.

ÎN CAZUL NERESPECTĂRII ACESTOR PREVEDERI, ESTE AMENINȚATĂ CLAUZA DE GARANȚIE ŞI DE DECLINARE A RESPONSABILITĂȚII!

6.2 CURĂȚARE ŞI DEZINFECTARE

Pericol de transmitere a unor boli. Dezinfectarea insuficientă poate duce la transmiterea unor boli. Respectați obligatoriu cerințele comisiei naționale responsabile pentru igienă și dezinfectare. Folosiți șervețelele dezinfectante pentru suprafețe RUCK® fără alcool (nr. art. 2966702) produs medical – și nu dezinfectați prin pulverizare. Suprafețele trebuie să fie uscate liber înainte de următorul tratament, lăsați să se usuce complet soluția de dezinfectare a suprafețelor conform indicațiilor producătorului, însă nu ștergeți până la uscare. Vă rugăm să respectați timpul de acționare. 1 minut pentru bacterii sau 5 minute pentru ciuperci. Informații suplimentare pe soluția de dezinfectare.

După fiecare tratament, suprafețele exterioare ale piesei de mână şi partea frontală a unității de comandă vor fi supuse unei dezinfectări prin ştergere cu o soluție de dezinfectare a suprafețelor.

După sfârşitul lucrului, manşonul piesei de mână va fi îndepărtat (punctul 5.7.1) şi toate suprafețele accesibile (piesa de mână în interior, manşonul în interior şi exterior) vor fi curățate şi dezinfectate prin ştergere. Furtunul de aspirare este supus unei dezinfectări prin ştergere şi unui control vizual cu privire la fisuri sau deteriorări.
Controlați pentru a detecta eventuale deteriorări şi carcasa şi, în special, partea frontală din sticlă.

Pentru dezinfectarea prin ștergere a tuturor pieselor unității de comandă și a piesei de mână, folosiți șervețelele dezinfectante pentru suprafețe RUCK fără alcool (nr. art. 2966702) produs medical, din manualul nostru sau de pe internet la: www.hellmut-ruck.de. Vă rugăm să respectați timpul de acționare. 1 minut pentru bacterii sau 5 minute pentru ciuperci. Informații suplimentare pe soluția de dezinfectare.

Nu scufundați niciodată aparatul în apă sau în alte lichide, deoarece există pericolul de electrocutare. Înainte de fiecare curățare, opriți aparatul şi scoateți ştecărul din priză!

Nu folosiți spray-uri dezinfectante. Există posibilitatea pătrunderii umidității şi apariției deteriorărilor la nivelul sistemelor electronice.

7. ACCESORII ŞI PIESE DE SCHIMB

Indicație! Accesoriile enumerate în continuare se vor utiliza exclusiv cu PODOLOG NOVA 3s. Operarea cu alte aparate electromedicale poate duce la emisii ridicate sau la o imunitate redusă a aparatului electromedical.

Întreținere: Utilizarea unor accesorii, convertizoare și cabluri care nu sunt specificate sau puse la dispoziție de către producătorul aparatului, poate duce la creșterea emisiilor electromagnetice, la o imunitate redusă și la defecțiuni.

7.1 INSTRUMENTE

Puteți utiliza toate instrumentele rotative (freze / şlefuitoare / pile) cu tijă standardizată cu 2,35 mm care dispun de un marcaj CE ca produs medical. În catalogul nostru veți găsi o ofertă cuprinzătoare, sau pe internet la: www.hellmut-ruck.de.
Informații suplimentare găsiți în standardul DIN EN ISO 1797-1.

7.2 SAC DE FILTRARE PRAF

Ca sac de filtrare a prafului se vor utiliza numai saci de filtrare originali
(Nr. art.: 1100103)

Nr. art.: 1100103 **filtru de schimb pentru PODOLOG NOVA 3s**

Nr. art.: 4823701 **suport piesă de mână autonom**

Nr. art.: 4823401 **suport piesă de mână pentru mobilă instrumentar PODOLOG CLASSIC**

Nr. art.: 4823801 **suport piesă de mână pentru perete sau dulap ex tern**

Nr. art.: 1106701 **mandrină de schimb pentru PODOLOG NOVA 3s**

8. DATE TEHNICE (INCL. REZULTATELE TESTĂRII CEM)

Mod de utilizare	Adecvat pentru utilizare continuă. Aparatul nu este adecvat pentru utilizarea în prezența amestecurilor gazoase inflamabile.
Dimensiuni unitate de comandă (l/A/Î) în mm	251/228/105
Greutate în g	aprox. 2700
Dimensiuni piesă de mână Lungime în mm	127
∅ min. / ∅ max.	24.5 / 18.5
Greutate în g	aprox. 120
Tensiune unitate de comandă	115 - 240 V, 50 - 60 Hz, 1,5 – 0,8 A curent alternativ
Putere consumată	max. 175 VA
Tensiune micromotor	40 V
Sarcină continuă	80 W
Turație la ralanti (rot/min)	40 000
Debit volumic max. la putere totală	aprox. 280 l / min (- 10 %)
Lungime cablu de alimentare în cm	170
Lungime cablu furtun în cm	130

Nu se cunosc interferențe electromagnetice apărute între PODOLOG NOVA 3s şi alte aparate.

8.1 CONDIȚII AMBIANTE

Temperatură ambiantă și umiditate (fără condensare)	
în lucru	de la 5°C până la +40 °C și între 30 % - 75 % umiditate (fără condensare)
la transport şi depozitare	- de la 25 °C (fără controlul umidității relative) la 70 °C (în cazul unei umidități relative cuprinse între 15 % și 93 %, fără condens)
Presiunea aerului	Presiunea aerului 700 hPa (≈ 3000 metri deasupra nivelului mării)- 1060 hPa

8.2 INDICAȚII CU PRIVIRE LA COMPATIBILITATEA ELECTROMAG NETICĂ

Linii directoare şi declarația producătorului – emisii electromagnetice		
PODOLOG NOVA 3s este destinat folosirii în mediul electromagnetic indicat mai jos. Clientul sau utilizatorul aparatului PODOLOG NOVA 3s trebuie să se asigure că utilizarea se face într-un astfel de mediu.		
Teste de emisii	Conformitate	Conformitate
Emisii RF conform CISPR 11	Grupa 1	PODOLOG NOVA 3s foloseşte RF exclusiv pentru funcționarea sa internă. Emisiile sale RF sunt foarte reduse şi este improbabil ca aparatele electronice învecinate să fie perturbate.
Emisii RF conform CISPR 11	Clasa B	PODOLOG NOVA 3s este adecvat pentru folosirea în toate tipurile de locații care sunt conectate direct la o rețea publică de alimentare cu energie electrică.
Emisii armonizate de curent conform IEC 61000-3-2	Clasa A	
Fluctuații de tensiune / pâlpâit conform IEC 61000-3-3	îndeplinit	

Trebuie evitată utilizarea acestui aparat în imediata apropiere a altor aparate sau cu alte aparate în formă stivuită, deoarece acest lucru ar putea avea ca urmare o funcționare defectuoasă. Dacă totuși este nevoie de o utilizare menționată anterior, trebuie urmărit acest aparat și celelalte aparate, pentru a se convinge că funcționează corespunzător.

Utilizarea unor accesorii, convertizoare și cabluri care nu sunt specificate sau puse la dispoziție de către producătorul aparatului,
poate duce la creșterea emisiilor electromagnetice, la o imunitate redusă și la defecțiuni. .

Trebuie evitată utilizarea aparatului direct pe lângă alte aparate sau așezarea aparatelor unul peste altul, deoarece acest lucru ar putea duce la defecțiuni.
Dacă este nevoie de o astfel de utilizare, trebuie urmărite aceste aparate și celelalte aparate, pentru a verifica dacă acestea funcționează corect.

Linii directoare şi declarația producătorului – imunitate electromagnetică			
PODOLOG NOVA 3s este destinat folosirii în mediul electromagnetic indicat mai jos. Clientul sau utilizatorul aparatului PODOLOG NOVA 3s trebuie să se asigure că utilizarea se face într-un astfel de mediu.			
Test de imunitate	Nivel de testare IEC 60601	Nivelul de conformitate	Linii directoare privind mediul electromagnetic
Descărcare electrostatică (ESD) conform IEC 61000-4-2	Descărcare la contact: ±8 kV Descărcare în aer: ±2 kV, ±4 kV, ±8 kV, ±15 kV	Descărcare la contact: ±8 kV Descărcare în aer: ±2 kV, ±4 kV, ±8 kV, ±15 kV	Podelele trebuie să fie din lemn, beton sau prevăzute cu plăci ceramice. Dacă podeaua este prevăzută cu material sintetic, umiditatea relativă a aerului trebuie să fie de cel puțin 30 %.

Câmpurile de alimentare ale echipamentului de comunicaţie fără fir pe bază de radiofrecvenţă (IEC 61000-4-3)	385 MHz; modulaţia impulsurilor: 18 Hz; 27 V/m 450 MHz, modulaţia impulsurilor: 18 Hz; 28 V/m 710, 745, 780 MHz; modulaţia impulsurilor: 217 Hz; 9 V/m 810, 870, 930 MHz; modulaţia impulsurilor: 18 Hz; 28 V/m 1720, 1845, 1970 MHz; modulaţia impulsurilor: 217 Hz; 28 V/m 2450 MHz; modulaţia impulsurilor: 217 Hz; 28 V/m; 5240, 5500, 5785 MHz; modulaţia impulsurilor: 217 Hz; 9 V/m	385 MHz; modulaţia impulsurilor: 18 Hz; 27 V/m 450 MHz, modulaţia impulsurilor: 18 Hz; 28 V/m 710, 745, 780 MHz; modulaţia impulsurilor: 217 Hz; 9 V/m 810, 870, 930 MHz; modulaţia impulsurilor: 18 Hz; 28 V/m 1720, 1845, 1970 MHz; modulaţia impulsurilor: 217 Hz; 28 V/m 2450 MHz; modulaţia impulsurilor: 217 Hz; 28 V/m; 5240, 5500, 5785 MHz; modulaţia impulsurilor: 217 Hz; 9 V/m	
Perturbaţii radiate de RF conform IEC 61000-4-3	80-2700 MHz; 1kHz AM 80 %; 10 V/m	80-2700 MHz; 1kHz AM 80 %; 10 V/m	
Tranzitori electrici rapizi / în rafale conform IEC 61000-4-4	+ 2 kV pentru liniile de alimentare + 1 kV pentru linii de intrare / ieşire	+ 2 kV pentru liniile de alimentare + 1 kV pentru linii de intrare / ieşire	Calitatea tensiunii de alimentare trebuie să corespundă unei tensiuni tipice unui mediu comercial sau spital.
Tensiuni de şoc (supratensiune tranzitorie) conform IEC 61000-4-5	L-PE şi N-PE: 2 kV L-N: 1 kV		Calitatea tensiunii de alimentare trebuie să corespundă unei tensiuni tipice unui mediu comercial sau spital.

Puterea nominală Frecvenţa câmpurilor magnetice conform IEC 61000-4-8	30 A/m, 50 Hz und 60 Hz	30 A/m, 50 Hz und 60 Hz	Câmpurile magnetice de la frecvenţa reţelei trebuie să corespudă valorilor tipice, care se regăsesc în mediul comercial şi spitalicesc.

Linii directoare şi declaraţia producătorului – imunitate electromagnetică			
Căderi_de_tensiune, întreruperi scurte şi variaţii în tensiunea de alimentare conform IEC 61000-4-11	0 % UT pentru 0.5 perioade la 8 unghiuri de fază 0 % UT pentru 1 perioadă la 0° 70 % UT pentru 25/30 perioade la 0° 0 % UT pentru 250/300 perioade la 0°	0 % UT pentru 0.5 perioade la 8 unghiuri de fază 0 % UT pentru 1 perioadă la 0° 70 % UT pentru 25/30 perioade la 0° 0 % UT pentru 250/300 perioade la 0°	Calitatea tensiunii de alimentare trebuie să corespundă unei tensiuni tipice unui mediu comercial sau spital. În cazul întreruperii alimentării cu energie electrică, dacă utilizatorul aparatului PODOLOG NOVA 3s doreşte să realizeze alte funcţii, se recomandă alimentarea aparatului PODOLOG NOVA 3s de la o sursă de alimentare fără întreruperi.
NOTĂ: UT este tensiunea de alimentare de curent alternativ înainte de aplicarea nivelului de testare			

Linii directoare şi declarația producătorului – imunitate electromagnetică			
PODOLOG NOVA 3s este destinat folosirii în mediul electromagnetic indicat mai jos. Clientul sau utilizatorul aparatului PODOLOG NOVA 3s trebuie să se asigure că utilizarea se face într-un astfel de mediu.			
Test de imunitate	Test de imunitate	Nivelul de conformitate	Linii directoare privind mediul electromagnetic
Perturbații conduse de RF conform IEC 61000-4-6	3 Vrms 150 kHz până la 80 MHz	3 Vrms 150 kHz până la 80 MHz	Echipamentele de comunicații RF portabile şi mobile nu trebuie utilizate la o distanță mai mică față de aparatul de tratare a picioarelor PODOLOG NOVA 3s, inclusiv cablurile, comparativ cu distanța de separare recomandată, calculată prin ecuația aplicabilă frecvenței transmițătorului.
Perturbații radiate de RF conform IEC 61000-4-3	3 V/m 80 MHz până la 2,5 GHz	3 V/m 80 MHz până la 2,5 GHz	Distanță de separare recomandată: $d=(3.5/V1)\sqrt{P}$ $d=(3.5/E1)\sqrt{P}$ $d=(7/V1)\sqrt{P}$ 80 MHz până la 800 MHz 800 MHz până la 2.5 GHz Unde **P** este puterea nominală a transmițătorului în wați (W) conform datelor fabricantului transmițătorului şi **d** este distanța de separare recomandată în metri (m).

			Intensitățile câmpurilor provenite de la transmițătoarele RF fixe, determinate în cadrul unui studiu local electromagnetic[a], trebuie să fie mai mici decât nivelul de conformitate în fiecare interval de frecvență[b]. Este posibilă producerea de interferențe în vecinătatea echipamentelor marcate cu următorul simbol.

NOTA 1: La 80 MHz şi 800 MHz, se aplică gama de frecvență superioară.

NOTA 2: Este posibil ca aceste principii directoare să nu se aplice în toate situațiile. Propagarea electromagnetică este afectată de absorbția şi reflexia de la structuri, obiecte şi oameni.

a Intensitățile câmpurilor emise de transmițătoare fixe, de exemplu stații de bază pentru telefoane celulare/fără fir şi aparate radio mobile terestre, aparate radio pentru amatori, transmisiile radio AM şi FM şi transmisiile TV nu pot fi prezise cu precizie din punct de vedere teoretic. Pentru a evalua mediul electromagnetic datorat transmițătoarelor RF fixe, trebuie luat în considerare un studiu local electromagnetic. Dacă intensitatea măsurată a câmpului la locația unde se utilizează sistemul de monitorizare depăşeşte nivelul de conformitate RF aplicabil, specificat mai sus, aparatul trebuie monitorizat pentru a verifica funcționarea normală. Dacă se observă o funcționare anormală, este posibil să fie necesare măsurători suplimentare, cum ar fi reorientarea sau repoziționarea aparatului.

b În gama de frecvență de 150 kHz - 80 MHz, puterile câmpurilor trebuie să fie mai mici de 3 V/m.

Distanțele de separare recomandate între echipamentele de comunicații RF portabile şi mobile şi PODOLOG NOVA 3s.			
PODOLOG NOVA 3s este destinat folosirii în mediul electromagnetic indicat mai jos. Clientul sau utilizatorul aparatului PODOLOG NOVA 3s poate ajuta la prevenirea interferențelor electromagnetice prin menținerea distanței minime, recomandate mai jos, între echipamentele de comunicații (transmițătoarele) RF portabile şi mobile şi PODOLOG NOVA 3s, conform puterii de ieşire a echipamentului de comunicații.			
Puterea nominală a transmițătorului în wați (W)		Distanța de separare conform frecvenței transmițătorului în metri (m)	
0,01	150 kHz până la 80 MHz	80 MHz până la 800 MHz	800 MHz până la 2,5 GHz
0,1	$d = 1{,}20\sqrt{P}$	$d = 1{,}20\sqrt{P}$	$d = 2{,}33\sqrt{P}$
1	0,12	0,12	0,23
10	0,38	0,38	0,73
100	1,20	1,20	2,30
	3,80	3,80	7,30
	12,00	12,00	23,00
Pentru transmițătoarele cu o putere nominală nelistată mai sus, distanța de separare poate fi estimată utilizând ecuația aplicabilă frecvenței transmițătorului, unde P este puterea nominală a transmițătorului în wați (W), conform fabricantului transmițătorului. NOTA 1: La 80 MHz şi 800 MHz, se aplică gama de frecvență superioară. NOTA 2: Este posibil ca aceste principii directoare să nu se aplice în toate situațiile. Propagarea electromagnetică este afectată de absorbția şi reflexia de la structuri, obiecte şi oameni.			

9. GARANȚIE

Acest produs beneficiază de o garanție de 2 ani. Uzura normală a suprafețelor, lagărelor, conectorilor fişă, furtunului de aspirare, dispozitivului de prindere etc. şi a altor componente mobile le exclude de la garanție.

Garanția este valabilă începând cu data achiziției, pentru primul client care a cumpărat produsul. Data achiziției trebuie să fie dovedită pe baza chitanței. În limitele impuse de garanție, HELLMUT RUCK GmbH va repara gratis produsele cu defecțiuni sau– la alegerea RUCK - le va înlocui. O condiție este trimiterea, cu transport plătit, a produsului defect împreună cu dovada cumpărării. De reclamațiile din alte țări sunt responsabile reprezentanțele locale. Dacă aveți dubii, luați legătura cu RUCK înainte de a returna produsul.

Garanția nu este valabilă dacă stabilim că defecțiunile au apărut în urma unei instalări sau manipulări necorespunzătoare sau incorecte, nerespectării manualului de utilizare, influențelor externe sau ca urmare a reparațiilor sau modificărilor neavizate.

Garanția se limitează la repararea sau înlocuirea produsului. Responsabilitatea extinsă (în special pentru pierderea vânzărilor sau a veniturilor) este exclusă. Dacă se constată totuşi că defecțiunea nu este una dintre cele prevăzute în garanție sau că s-a depăşit perioada de garanție, costurile pentru verificare şi reparații vor fi suportate de client.

Ne rezervăm dreptul de a efectua modificări şi abateri de la execuția tehnică.

10. ELIMINAREA

PERICOL PENTRU MEDIUL ÎNCONJURĂTOR!

O eliminare incorectă reprezintă un pericol pentru mediul înconjurător.

>>> La capătul duratei sale de viață, aparatul PODOLOG NOVA 3s se va preda sistemelor de returnare şi colectare disponibile!

11. FAQ

11.1 APARATUL NU PORNEŞTE

După conectarea la comutatorul de rețea pe partea din spate a aparatului, vă rugăm să aşteptați cel puțin 4 sec. până să porniți aparatul pe partea din față de la tasta Standby. Mențineți tasta Standby apăsată cel puțin 2 sec. Dacă aparatul tot nu porneşte, repetați procesul încă o dată:

1. Deconectați/conectați comutatorul de rețea de pe partea din spate a aparatului
2. Aşteptați 4 sec.
3. Mențineți apăsată tasta Standby pentru 2 sec.

11.2 APARATUL NU MAI REACȚIONEAZĂ LA COMENZI

Regulatorul rotativ este pus, însă, brusc, aparatul nu mai poate fi operat, de ex. panoul de operare din sticlă nu reacționează sau display-ul rămâne negru la pornire de la comutatorul Standby. Vă rugăm să opriți acum aparatul de la comutatorul de rețea de pe partea din spate. Aşteptați 30 de secunde, şi apoi reporniți aparatul. Apăsați tasta Standby. Apoi aparatul poate fi operat din nou după cum doriți.

11.3 RESETAREA LIMBII ŞI A DOMENIULUI DE ACTIVITATE

Mențineți tasta INFO apăsată pentru 5 sec. Apoi apare ecranul de întâmpinare. Acum puteți reseta limba şi domeniul de activitate. În plus, puteți activa şi mementoul de întreținere, care vă aminteşte când va veni momentul următoarei întrețineri scadente.
Contorul de ore de funcționare resp. durata rămasă până la următoarea întreținere, aşa cum figurează în meniul de informații, nu vor fi modificate la această resetare.

12. POSIBILE MESAJE DE EROARE DE PE DISPLAY

CLASA DE EROARE	MESAJ
ÎNTREȚINERE	PIESĂ DE MÂNĂ: DEFECȚIUNE MOTOR!
ÎNTREȚINERE	POMPE, DEFECȚIUNE MOTOR!
ÎNTREȚINERE	APARATUL ESTE PREA FIERBINTE!
ÎNTREȚINERE	TEMPERATURĂ LIMITĂ, REDUCEȚI SARCINA!
INFO	RĂCIRE ULTERIOARĂ ACTIVĂ!
INFO	SUPRAÎNCĂLZIRE, RĂCIRE ULTERIOARĂ ACTIVĂ!
INFO	SUPRAÎNCĂLZIRE, DECONECTARE
INFO	ATENȚIE SUPRAÎNCĂLZIRE, SCHIMBAȚI SACUL DE FILTRARE!
INFO	ATENȚIE SUPRAÎNCĂLZIRE, SCHIMBAȚI SACUL DE FILTRARE! FAZĂ DE RĂCIRE 15 MIN!

RECOMANDARE DESPRE
PRODUSUL DUMNEAVOASTRĂ PODOLOG NOVA 3s

Clește freză cromat

Cunoaşteti problema? Freza fină pentru fisuri aproape că nu se poate scoate din piesa de mână. Însă aveti un ajutor: Cu acest clește pentru freză, controlati toate instrumentele rotative.

Recomandare video

Vă prezentăm functionarea cleştelui pentru freză întrun material video. Găsiti materialul video în magazinul nostru online, direct la prezentarea produsului.

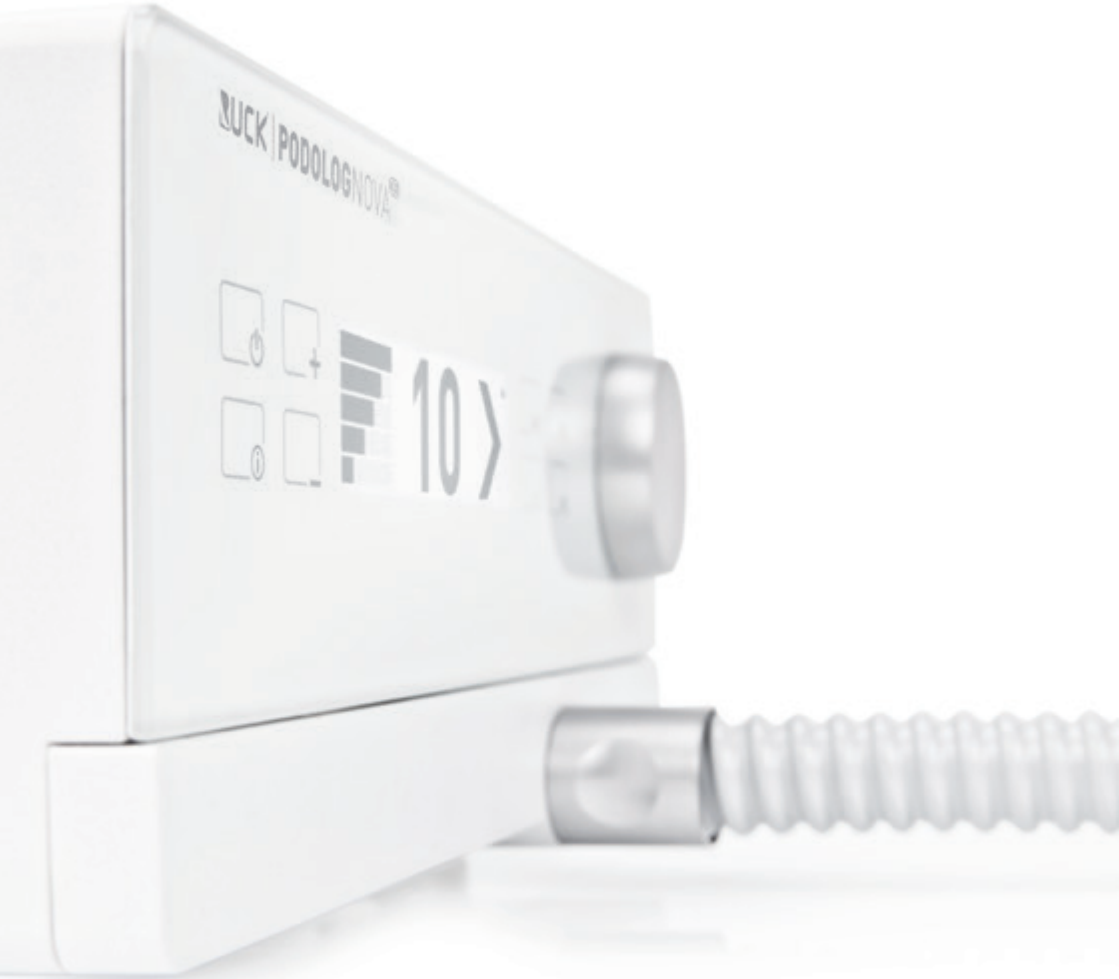

Găsiți recomandările firmei Busch privind siguranța, utilizarea și igiena
pe pagina noastră web, la:
https://qr.de/BuschSuH

Sau doar scanați codul QR:

RUCK®
FÜR FUSS UND PFLEGE

HELLMUT RUCK GmbH
Daimlerstraße 23
D-75305 Neuenbürg
Tel. +49 (0)7082. 944 20
Fax +49 (0)7082. 944 22 22

E-mail kontakt@hellmut-ruck.de
web **www.hellmut-ruck.de**