RUCK®

FÜR FUSS UND PFLEGE

# RUCK | PODOLOGNOVA 3S

product design award 2013

lt

8011065 I Naudojimo instrukcija PODOLOG NOVA 3s | PERŽ 03
Išspausdinta 11.03.2021

CE 0483

- Šią naudojimo instrukciją kitomis kalbomis galite parsisiųsti paspaudę toliau pateiktą nuorodą arba užsisakyti paskambinę telefonu.
- Tämän käyttöohjeen voitte ladata useilla eri kielillä seuraavasta linkistä tai pyytää tietoja puhelimitse.
- Puede descargar este manual en diferentes idiomas en el siguiente enlace o bien solicitarlo por teléfono.
- Instrukcje te mogą być pobierane w innych językach pod poniższym linkiem lub telefonicznie
- Tento návod je také k dispozici v jiných jazycích. Použijte prosím následující odkaz ke stažení návodu nebo si je vyžádejte telefonicky.
- Šo lietošanas instrukciju citās valodās iespējams lejuplādēt zemāk norādītajā saitē vai pieprasīt telefoniski.
- This manual is also available in other languages. Please use the following link to download the manual or request it on the phone.
- Questo manuale è disponibile anche in altre lingua. Lo si può scaricare utilizzando il seguente link o richiederlo per telefono.
- 此說明書另有提供其他國家語言，請點擊此連結下載檔案，或透過電話詢問下載亦可。
- Navodila za uporabo lahko v številnih jezikih pridobite na sledeči povezavi ali naročite prek telefona
- Acest manual este disponibil si in alte versiuni de limba. Accesati link-ul urmator pentru a descarca manualul sau il puteti solicita telefonic.
- Вы можете загрузить руководства по эксплуатации на других языках кликнув на ссылку или запросив по телефону.
- Τις οδηγίες χρήσεως μπορείτε να τις βρείτε και σε άλλες γλώσσες, πατώντας στο παρακάτω link για να τις κατεβάσετε ή να τις ζητήσετε τηλεφωνικώς.
- U kunt de gebruiksaanwijzing in diverse talen downloaden onder de volgende link. Ook kunt u deze telefonisch aanvragen.
- Ce manuel d'utilisation est disponible aussi en autre langues. Veuillez utiliser le lien suivant pour le télécharger ou demandez-le par téléphone.
- Bu kullanım kılavuzunu farklı dillerde aşağıdaki bağlantıdan indirebilir yada telefon ile istiyebilirsiniz.
- Atsisiųskite instrukciją lietuvių kalbą paspaudę šią nuorodą arba paskambinę telefonu.
- A használati útmutatót magyar nyelven a következő linkről tudja tölteni, vagy kérheti telefonon.
- ופלטב ,ותוא שקבל וא אבה קנילב תופסוו תופשב הלעפהה תוארוה תא דיריוהל לכות.
- 여러 언어로 된 본 사용설명서를 다음 링크에서 다운로드하시거나 전화로 요청하실 수 있습니다.
- Hægt er að sækja þessar notkunarleiðbeiningar á öðrum tungumálum með eftirfarandi tengli eða panta þær símleiðis
- Ezen kezelési útmutató további nyelveken a következő linken keresztül tölthető le, vagy telefonon megkérhető
- この取扱説明書はその他の言語でも以下のリンクでダウンロードしていただくことが可能です。またはお電 話でお問い合わせいただければご案内申し上げます。
- Denne brugsanvisning kan du downloade på flere sprog på efterfølgende link eller bestille telefonisk
- Denna bruksanvisning på andra språk kan du antingen ladda ned från följande länk eller beställa på telefon
- Цю інструкцію по експлуатації на інших мовах ви можете завантажити за нижчевказаним посиланням на сайт або запросити по телефону

1. www.hellmut-ruck.de
2. paieškos terminas: "1140001"
3. Downloads

**HELLMUT RUCK GmbH | Daimlerstraße 23 | D-75305 Neuenbürg**
**Interneto svetainė: www.hellmut-ruck.de | Tel. +49 (0)7082. 944 20 |**
**Faks. +49 (0)7082. 944 22 22**

**Copyright**
© 2021 HELLMUT RUCK GmbH. Visos teisės saugomos. Negavus išankstinio raštiško bendrovės „HELLMUT RUCK GMBH“ sutikimo šį dokumentą kopijuoti, redaguoti, dauginti ir versti draudžiama.





Gerbiamieji klientai,

PODOLOG NOVA 3s – tai pėdų priežiūros prietaisas, kurio funkcijos ir galia šioje srityje iškelia kartelę dar aukščiau. Jis buvo nuosekliai kuriamas, remiantis principu „iš praktikos – praktikai“. Ilgiau nei 90 metus kauptą patirtį ir žinias pėdų priežiūros srityje Jūs pajausite daugelyje šio naujo prietaiso detalių.
„Vidinės vertybės“ įtikina savo patentuota ir labai veiksminga išsiurbimo sistema, dideliu sūkių skaičiumi besisukančiais mikrovarikliais, kuriems nereikia techninės priežiūros, maža vibracija ir ilga naudojimo trukme. Tai yra tyliausiai rinkoje veikiantis prietaisas, todėl pacientas ir procedūrą atliekantis asmuo gali kalbėtis. Naudojant ambulatoriškai labai svarbus yra svoris. Jis buvo dar labiau sumažintas ir dabar sveria maždaug 1 kg mažiau, nei panašūs prietaisai.
Nauja ergonomiška detalė – tai optimizuota švelni, lengva ir rankos formą atitinkanti rankena. Didelis stiklinis valdymo laukas valdomas paprastai ir intuityviai. Magnetinį sūkių skaičiaus pritaikymo sukamąjį reguliatorių galima nuimti, todėl lengva dezinfekuoti priekinę dalį. Aiškiai išdėstytame ekrane rodoma naujausia būklė, be to, jame nuosekliai pateikiama rankenos tvirtinimo įtaiso valymo ciklo instrukcija su paveikslėliais. Profesionaliai pagamintas ir iki smulkmenų apgalvotas. Tai yra PODOLOG NOVA 3s pagrindas.

Mūsų vardas ir suteikiama dviejų metų garantija užtikrina, kad Jūs daug metų galėsite džiaugtis savo prietaisu.
Pėdų priežiūros prietaisas PODOLOG NOVA 3s gaminamas pagal Medicinos prietaisų direktyvą 93/42 EEB.

Prieš pradėdami eksploatuoti prietaisą atidžiai perskaitykite šią naudojimo instrukciją. Ji yra susitarimo dėl prietaiso naudojimo dalis ir padeda išvengti valdymo klaidų. Ją reikia laikyti netoli prietaiso.

Mes linkime Jums sėkmės ir daug džiaugsmo Jūsų atsakingoje veikloje.

JŪSŲ „HELLMUT RUCK GmbH“

QUALITÄT SEIT MEHR ALS 90 JAHREN

WARRANTY 2 YEARS

MADE IN GERMANY

**Medizinprodukt**
Richtlinie 93/42 EWG Klasse 2a

**1. PRIETAISO APRAŠYMAS ..... 7**

1.1 Prietaiso priekinė pusė ..... 7

1.2 Prietaiso antra pusė ..... 8

1.3 Naudojamų ženklų ir simbolių paaiškinimas ..... 9
1.3.1 Ant prietaiso ir ant transportavimo pakuotės ..... 9
1.3.2 Naudojimo instrukcijoje ..... 10

1.4 Šios naudojimo instrukcijos paaiškinimas ..... 10

1.5 Komplektacija ..... 10

1.6 Pakuotė ..... 11

1.7 Perdirbimas ..... 11

**2. TINKAMAS NAUDOJIMAS ..... 11**

**3. PERSONALO IR PACIENTŲ APSAUGA ..... 12**

3.1 Reikalavimai eksploatuotojui ..... 12

3.2 Personalo ir pacientų apsauga ..... 12

3.3 Galima rizika pacientui ..... 13
3.3.1 Grėsmė dėl pašalintos medžiagos ..... 13
3.3.2 Alergijos rizika ..... 13
3.3.3 Pavojus dėl judančių dalių ..... 13

3.4 Galima rizika naudotojui ..... 14
3.4.1 Grėsmė dėl pašalintos medžiagos ..... 14
3.4.2 Alergijos rizika ..... 14
3.4.3 Pavojus dėl judančių dalių ..... 14

**4. EKSPLOATAVIMO PRADŽIA ..... 15**

4.1 Techninė sauga ..... 15





**5 VALDYMAS ..... 18**

5.1 Paruošimas naudoti ..... 20
5.1.1 Besisukančio įrankio įstatymas ..... 21
5.1.2 PODOLOG NOVA 3s įjungimas ..... 22
5.1.3 Rankenos įjungimas ..... 24
5.1.4 Rankenos išjungimas ..... 24
5.1.5 PODOLOG NOVA 3s išjungimas ..... 25

5.2 Nustatymai ..... 25
5.2.1 Rankenos variklio sūkių skaičius ..... 25
5.2.2 Magnetinio sukamojo ratuko nuėmimas ..... 26
5.2.3 Sukimosi kryptis dešinėn / kairėn ..... 26
5.2.4 Sukimosi krypties keitimas ..... 27
5.2.5 Siurbimo galios parinktis ..... 27
5.2.6 Nustatymai ..... 28

5.3 Įrankio keitimas ..... 29

5.4 Ergonomiški rankenos laikymo paviršiai ..... 29
5.4.1 Spyruokliuojanti būsena ..... 29
5.4.2 Laikymas iš viršaus ..... 30

5.5 Informacijos meniu ..... 30
5.5.1 Filtrų keitimas ..... 31
5.5.2 Kito techninės priežiūros termino rodymas ..... 31
5.5.3 Techninės priežiūros priminimo aktyvinimas ..... 32

5.6 Filtrų keitimas ..... 33
5.6.1 Dulkių filtravimo maišelio keitimas ..... 33
5.6.2 Kur galima įsigyti dulkių filtravimo maišelių? ..... 35

5.7 Variklio bloko valymas ..... 36
5.7.1 Įvorės atlaisvinimas ..... 36
5.7.2 Patogus variklio bloko valymas ..... 36

5.8 Keitimo griebtuvo pakeitimas ..... 37

**6. TECHNINĖ PRIEŽIŪRA, VALYMAS IR DEZINFEKAVIMAS ..... 37**

6.1 RUCK priežiūros skyriaus darbuotojų atliekama techninė priežiūra ..... 37

6.2 Valymas ir dezinfekavimas ..... 37

**7. PRIEDAI IR ATSARGINĖS DALYS ..... 38**

7.1 Įrankiai ..... 38

7.2 dulkių filtro maišelis ..... 38

**8. TECHNINIAI DUOMENYS (ĮSK. EMS PATIKROS REZULTATUS) ..... 40**

8.1 Aplinkos sąlygos ..... 41

8.2 Nuorodos dėl elektromagnetinio suderinamumo ..... 42

**9. GARANTIJA ..... 49**

**10. UTILIZAVIMAS ..... 49**

**11. DUK | DAŽNIAUSIAI UŽDUODAMI KLAUSIMAI ..... 50**

11.1 Prietaiso nepavyksta įjungti ..... 50

11.2 Prietaisas nereaguoja ..... 50

11.3 Kalbos ir veiksmų lauko nustatymas iš naujo ..... 50

**12. GALIMI KLAIDŲ PRANEŠIMAI EKRANE ..... 50**





# 1. PRIETAISO APRAŠYMAS

## 1.1 PRIETAISO PRIEKINĖ PUSĖ

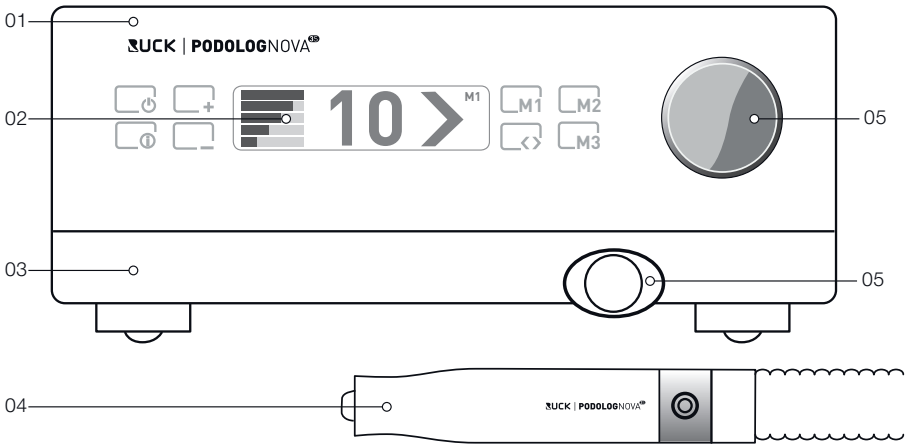


01 Valdiklis

02 Ekranas

03 Stalčiukas su dulkių filtro maišeliu

04 Rankena

05 Magnetinis sukamasis ratukas

06 Žarnos prijungimo detalė

1.2 PRIETAISO ANTRA PUSĖ

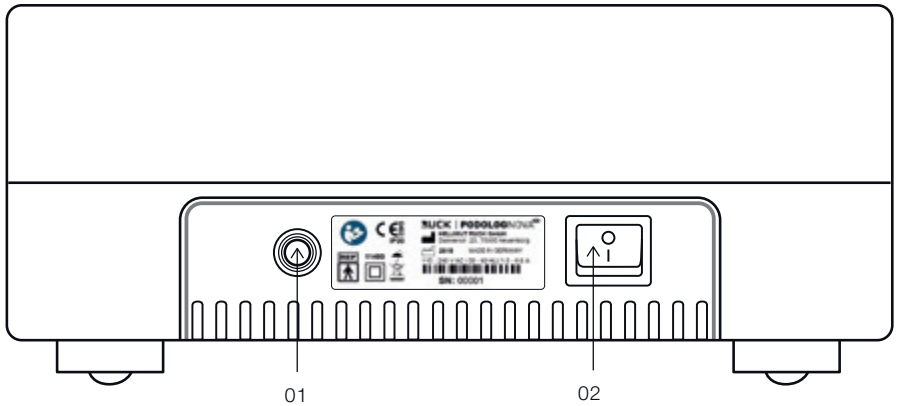


01 Tinklo kabelis

02 Tinklo jungiklis (įjungti / išjungti)

O = IŠJUNGTI (tinklo jungiklis išjungtas)

I = ĮJUNGTI (tinklo jungiklis įjungtas)

*Jei tinklo laidas pažeistas, reikia prietaisą atjungti nuo tinklo ir jo toliau naudoti negalima.*

*Pažeistą tinklo kabelį gali keisti tik įgaliotas kvalifikuotas personalas.*





1.3 PRIETAISO ANTRA PUSĖ

1.3.1 Ant prietaiso ir ant transportavimo pakuotės

II apsaugos klasės prietaisas

BF tipo darbinė dalis

Laikytis instrukcijos

| Pirmasis kodinis skaičius | Apsauga nuo prisilietimo | Apsauga nuo svetimkūnių | Antrasis kodinis skaičius | Apsauga nuo vandens |
|---|---|---|---|---|
| 0 | Apsaugos nėra | | 0 | Apsaugos nėra |
| 1 | Didelės kūno dalies apsauga | Apsauga nuo pašalinių daiktų, didesnių nei 50 mm | 1 | Apsauga nuo vertikaliai krintančio vandens (vandens lašų) |
| 2 | Pirštų ar panašaus dydžio kūno dalių apsauga | Apsauga nuo vidutinio dydžio pašalinių daiktų, didesnių nei 12 mm | 2 | Apsauga nuo įstrižai krintančio vandens (vandens lašų) (iki 15° nuo vertikalės) |

Saugoti, kad nesušlaptų ir nesudrėktų

1.3.2 NAUDOJIMO INSTRUKCIJOJE

*Dėmesio! Šis simbolis žymi pavojų žmogui arba prietaisui. Į jį būtina atsižvelgti.*

*Šiuo simboliu pažymėti naudingi nurodymai. Šioje vietoje pateikiama naudingos informacijos apie PODOLOG NOVA 3s valdymą.*

1.4 ŠIOS NAUDOJIMO INSTRUKCIJOS PAAIŠKINIMAS

„Hellmut Ruck GmbH“ pasilieka visas teises keisti ir papildyti šią naudojimo instrukciją. „Hellmut Ruck GmbH“ labai stengėsi, kad šioje instrukcijoje nebūtų netikslumų ir praleistos svarbios informacijos. Jei pastebėjote klaidų ar netikslumų, prašome mus informuoti. Bendrovė „Hellmut Ruck GmbH“ neprisiima atsakomybės už šios naudojimo instrukcijos klaidas bei pasekminę žalą, atsiradusią naudojant gaminį, kai vadovaujamasi naudojimo instrukcija.

Negavus aiškaus „Hellmut Ruck GmbH“ leidimo, šią naudojimo instrukciją perduoti ir papildyti draudžiama.

1.5 KOMPLEKTACIJA

Prieš pradėdami eksploatuoti PODOLOG NOVA 3s perskaitykite pateiktą naudojimo instrukciją. Ji yra medicininio gaminio sudedamoji dalis ir turi būti laikoma netoli prietaiso. Patikrinkite, ar pristatytame komplekte yra visos dalys.

Pristatytame komplekte turi būti šios dalys:

PODOLOG NOVA 3s valdiklis
Rankena su žarna ir stalčiuku
1 dulkių filtro maišelis
1 naudojimo instrukcija
1 prietaiso pasas
1 kintamasis „PODOLOG NOVA 3s“ griebtuvas (prekės Nr. 1106701)
1 kintamo griebtuvo keitimo instrukcija





1.6 PAKUOTĖ

Pakuotė apsaugo transportuojamą prietaisą, kad jis nebūtų pažeistas. Pakuotės medžiagos parinktos laikantis suderinamumo su aplinka ir tvarkymo aspektų, todėl jos gali būti perdirbtos.
Išsaugokite šią pakuotę (kartoninę dėžutę, polietileninį maišelį, PU dalis), kad galėtumėte panaudoti siųsdami techninės priežiūros darbams atlikti.

1.7 PERDIRBIMAS

Senus prietaisus reikia utilizuoti kaip elektronikos atliekas ir negalima išmesti kartu su buitinėmis atliekomis. Dulkių maišelį išmeskite į atliekų konteinerį.
Laikykitės Jūsų regione galiojančios oficialios utilizavimo sistemos.

*Būtinai paisykite šalyje galiojančių specialių taisyklių.*

## 2. TINKAMAS NAUDOJIMAS

Pėdų priežiūros prietaisu PODOLOG NOVA 3s sukami tokie sukamieji instrumentai kaip frezos ar šlifuokliai, skirti odai arba nagams nušlifuoti. Prietaisas pritaikytas naudoti tik toliau nurodytose srityse:

podologija (medicininė pėdų priežiūra) ir gydomosios procedūros bei kosmetinė pėdų priežiūra. Prietaisas nėra skirtas naudoti tik specialistams.

Naudojant kitose srityse atsakomybę prisiima naudotojas, nes tai gali būti pavojinga. Netinkamai naudojant galima pakenkti žmonėms ir padaryti materialinės žalos.

Gamintojas negali būti patrauktas atsakomybėn už žalą, atsiradusią netinkamai naudojant arba valdant.

Netinkamai naudojant arba atidarius prietaisą netenkama bet kokios teisės į garantiją.

*Draudžiama atlikti bet kokius prietaiso bei jo priedų pakeitimus ir modifikacijas. Jei prireiktų remontuoti, vėliau reikia pakartoti visas saugos patikras.*

*CE ženklu nepažymėtų besisukančių įrankių negalima naudoti podologijos / medicininėms procedūroms, kurios atliekamos šiuo prietaisu.*

## 3. PERSONALO IR PACIENTŲ APSAUGA

PODOLOG NOVA 3s naudojant pagal paskirtį ir tinkamai, žmonėms kylantis pavojus apsiriboja toliau išvardintais punktais.

### 3.1 REIKALAVIMAI EKSPLOATUOTOJUI

Pėdų priežiūros prietaisą PODOLOG NOVA 3s leidžiama naudoti tik podologams, pėdų priežiūros specialistams, kosmetikams, nagų dizaino specialistams arba gydytojams, kurie yra susipažinę su jo veikimu ir turi reikiamą išsilavinimą.

### 3.2 PERSONALO IR PACIENTŲ APSAUGA

Norint apsaugoti naudotojus, pacientus ir trečiuosius asmenis, reikia atkreipti dėmesį toliau pateiktus punktus:

- Leidžiama naudoti tik aukštos kokybės besisukančius įrankius, atitinkančius DIN EN ISO 1797-1, su standartuose nuodytu 2,35 mm Ø, cilindriniu 2 tipo kotu. Naudojant besisukančius įrankius reikia atkreipti dėmesį į gamintojo pateiktus nurodymus, ypač dėl didžiausio sūkių skaičiaus ir prietaiso paruošimo (valymo, dezinfekavimo ir sterilizavimo). Papildomos informacijos rasite ir naujausio „HELLMUT RUCK GmbH“ vadovo rubrikoje „Besisukantys instrumentai“.
- Valdymo darbus atliekantis personalas naudodamas prietaisą privalo užsidėti apsauginius akinius ir naudoti burnos bei nosies apsaugą. Ilgus plaukus reikia susirišti arba uždengti plaukų apsauga,
- atliekant procedūrą reikia atkreipti dėmesį, kad į darbo plotą nepatektų daiktų, kuriuos besisukančios dalys galėtų įtraukti.





### 3.3 GALIMA RIZIKA PACIENTUI

Alergiją galinčių sukelti dulkių išsiurbimo technika sumažina riziką pasklisti mikrobams (mikroorganizmams). Reguliariai ir rūpestingai renkant anamnezę pavyksta atpažinti galimas infekcijų rizikas.

Pacientams kylanti grėsmė įkvėpti sumažinama visiškai ir būtina prisiimti atsakomybę procedūras atliekant pacientams su nusilpusiu imunitetu. Procedūrą atliekantis asmuo privalo užtikrinti, kad dirbdamas jis užsidės burnos ir nosies apsaugą bei mūvės apsaugines pirštines.

*Jei buvo atliekami darbai, kai galėjo pasklisti mikrobų, atliekant kitą darbo etapą dar netvarkytas odos ir nagų sritis reikia tvarkyti dezinfekuotais / sterilizuotais įrankiais.*

#### 3.3.1 GRĖSMĖ DĖL PAŠALINTOS MEDŽIAGOS

Grėsmė, kad atšokusios dalelės (nagų atplaišos ar šiurkštaus šlifuojamo paviršiaus dalelės) sukels pavojų yra nedidelė, nes laikomasi pakankamo atstumo iki apdorojimo srities.
Galimas potencialiai alergiją sukeliančių šlifavimo dulkių įkvėpimas iki minimumo sumažinamas naudojant efektyviai veikiančią PODOLOG NOVA 3s išsiurbimo techniką. Infekcijos pavojų galima patikimai sumažinti prieš atliekant procedūrą kruopščiai nuvalius odos antiseptiku.

#### 3.3.2 ALERGIJOS RIZIKA

Kadangi pacientas dažniausiai prie PODOLOG NOVA 3s nesiliečia, vis dėlto gali atsirasti alerginė reakcija besisukančių įrankių sudedamosioms dalims. Dėl labai trumpo sąlyčio laiko (trunkančio trumpiau nei 30 minučių) tokia rizika bet kuriuo atveju yra labai maža.

#### 3.3.3 PAVOJUS DĖL JUDANČIŲ DALIŲ

Įrankiams sukantis dideliu sūkių skaičiumi ir esant dideliam prispaudimo slėgiui sąlyčio srityje gali būti pasiekta nepageidaujamai aukšta temperatūra. Nepalankiausiu atveju audinys, prie kurio liečiasi įrankis, gali būti pažeistas dėl karščio.
Pacientui staiga sujudėjus arba naudotojui dirbant neatidžiai įrankiai gali netikėtai prasiskverbti pro odą. Tačiau tinkamai naudojant ir nuolat stebint pavojus, kad taip nutiks, yra labai mažas.

*Dėmesio! Būtina vengti, kad neprasiskverbtų per odą.*

3.4 GALIMA RIZIKA NAUDOTOJUI

Alergiją galinčių sukelti dulkių išsiurbimo technika sumažina riziką pasklisti mikrobams (mikroorganizmams).
Pavojus, kad naudotojas įkvėps dulkių, yra labai mažas.

*Higienos sumetimais rekomenduojame užsidėti apsauginę veido / burnos kaukę.*

3.4.1 GRĖSMĖ DĖL PAŠALINTOS MEDŽIAGOS

Kadangi atstumas iki procedūros atlikimo ploto yra nedidelis, atšokusios dalelės (nagų atplaišos, šlifuojamo paviršiaus dalelės) ir dulkės gali sukelti pavojų.
Norint šios rizikos išvengti, procedūrą atliekantis naudotojas turi užsidėti burnos ir nosies apsaugą.

3.4.2 ALERGIJOS RIZIKA

Alergiją gali sukelti ir rankenos medžiaga, tačiau rizika, kad taip įvyks, yra labai maža. Dėl higienos rekomenduojama mūvėti vienkartines pirštines.

3.4.3 PAVOJUS DĖL JUDANČIŲ DALIŲ

Besisukančios dalys gali sugriebti plaukus, papuošalus ir drabužių dalis. Norint išvengti sužeidimų, ilgus plaukus reikia susirišti arba užsidėti plaukų apsaugą. Dėl higienos reikėtų nusiimti papuošalus. Darbinius drabužius reikia dėvėti taip, kad įrankis negalėtų jų sugriebti.





## 4. EKSPLOATAVIMO PRADŽIA

4.1 TECHNINĖ SAUGA

- Kiekvieną kartą prieš pradėdami naudoti patikrinkite, ar elektros srovės rūšis ir tinklo įtampa atitinka specifikacijų lentelėje pateiktus duomenis.
- Valdiklį pastatykite ant lygaus, stabilaus paviršiaus.
- Statydami prietaisą atkreipkite dėmesį, kad neuždengtumėte prietaiso ventiliacijos angos.
- Kad nepažeistumėte tinklo kabelio, jo negalite suspausti, sulenkti ir jis negali trintis į aštrius kraštus.
- Nesiurbkite skysčių.
- Saugokite prietaisą nuo bet kokios drėgmės, kuri gali prasiskverbti į vidų. Dėl į prietaisą prasiskverbusios drėgmės gali įvykti elektros smūgis!
- Kiekvieną kartą prieš valydami / atlikdami techninę priežiūrą, išjunkite prietaisą ir ištraukite tinklo kištuką.
- Niekada nenardinkite prietaiso į vandenį ar kitus skysčius.
- Atsiradus sutrikimams arba funkciniams gedimams iškart būtina ištraukti tinklo kištuką.
- Remontuoti gali tik įgaliotas kvalifikuotas personalas.
- Atidarius prietaisą netenkama bet kokios teisės į garantiją!
- Perskaitykite 7.1 skyrių apie naudojamus įrankius.
- PODOLOG NOVA 3s yra ATSKIRAI veikiantis prietaisas. Norint išvengti elektro magnetinių trikčių, šio prietaiso negalima naudoti kartu su kitais prietaisais. Prietaiso nereikia statyti greta kitų arba kartu su kitais prietaisais. Tačiau, jei taip statyti būtina, išdėsčius prietaisus reikia patikrinti, ar prietaisas gali veikti tinkamai.

*Naudojant kitus priedus ir atsargines dalis, nei nurodyta, gali sklisti didesnis spindulių kiekis arba sumažėti atsparumas trikdžiams.*

*Remdamiesi EN 60601-1-2 standartu dėl elektromagnetinio elektrinių medicininių prietaisų suderinamumo mes turime nurodyti, kad:*
*• medicininiams elektriniams prietaisams taikomos specialios atsarginės priemonės dėl elektromagnetinio suderinamumo ir jie turi būti pradėti eksploatuoti, laikantis pateiktos naudojimo instrukcijos reikalavimų,*
*• nešiojamieji ir mobilūs aukšto dažnio ryšio įrenginiai (įskaitant priedus, pvz., antenos kabelį ir išorines antenas) gali turėti įtakos medicininių elektros prietaisų veikimui. Tokius įrenginius reikia eksploatuoti mažiausiai 30 cm atstumu nuo PODOLOG NOVA 3s ir jo dalių.*
*Kitaip gali nepavykti išvengti prietaiso galios sumažėjimo.*
*Taip pat žr.: 8.2 „Duomenys dėl elektromagnetinio suderinamumo pagal EN 60601-1-2“.*

*Atsparumo trikdžiams atitikties kriterijai taikomi visoms funkcijų triktims.*

*Pavojus uždusti apsivyniojus rankenos žarnai ir tinklo kabeliui. Neleiskite prie prietaiso vaikų.*

*Kyla pavojus uždusti prarijus naudojamus priedus (mažas dalis), pvz., frezą. Neleiskite prie prietaiso vaikų.*

*Norėdami transportuoti iš vienos darbo vietos į kitą naudokite prietaisui skirtą pakuotę, kad neatsirastų mechaninių prietaiso pažeidimų ir apsaugotumėte ji nuo drėgmės.*

*Naudojant ne prietaiso gamintojo pateikiamus arba rekomenduojamus priedus, keitiklius ir laidus, gali padidėti elektromagnetinės emisijos, sumažėti veikimo srovės galia ir atsirasti veikimo trikčių.*





*Naudojant namuose prijungimo prie tinklo laidą gali sugadinti, pavyzdžiui, gyvūnai, ir sukelti grėsmę.*
*Reguliariai tikrinkite, ar prijungimo prie tinklo laidas nepažeistas, ir, jei jis pažeistas, atjunkite prietaisą nuo tinklo.*

*Naudojant namuose kyla pavojus, kad vaikai pakeis prietaiso nustatymus. Neleiskite prie prietaiso vaikų.*

*Kad apsaugotumėte prietaisą nuo kenkėjų, jį reguliariai tikrinkite ir prireikus išvalykite.*

*Būtina laikytis prietaiso eksploatavimo ir transportavimo instrukcijų.*

*Atkreipkite dėmesį, kad atjungimo nuo maitinimo tinklo kištukas visada būtų lengvai pasiekiamas. Tinklo kištukas – tai atjungimo nuo maitinimo tinklo įtaisas.*

## 5. VALDYMAS

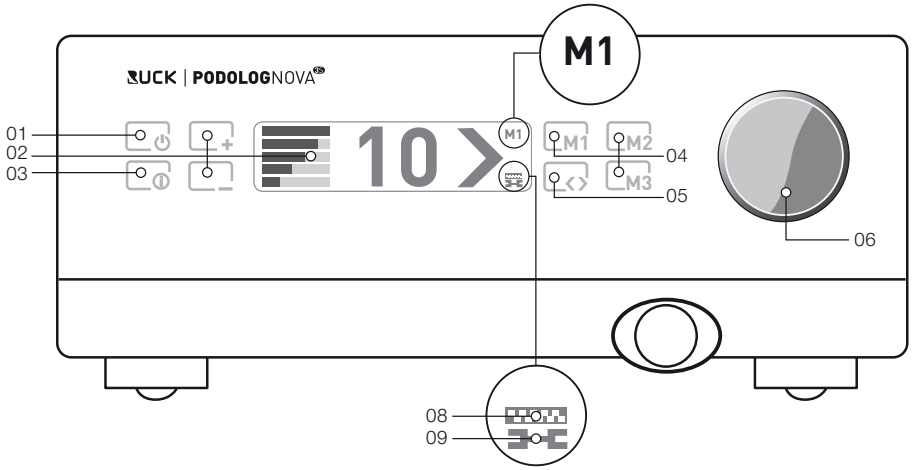




| | | |
|---|---|---|
| 01 | Budėjimo režimo mygtukas | Juo aktyvinamas arba išaktyvinamas budėjimo režimas |
| 02 | Siurbimo galios nustatymas | Siurbimo galia [ + ] padidinama arba [ - ] sumažinama. Galia rodoma ekrane. |
| 03 | Informacijos meniu | Šiame meniu galite, pvz., aktyvinti rankenos valymą arba sužinoti, kada reikės kitą kartą keisti filtrą arba atlikti techninę priežiūrą. Norė dami pakeisti pagrindinius nustatymus (pvz., kalbą), spauskite 5 sek. |
| 04 | Nustatymų išsaugojimo | Galima išsaugoti tris skirtingus sūkių skaičiaus / sukimosi krypties / išsiurbimo galios derinius. Atmintis rodoma ekrane (04.1). [M1] [M2] reikia keičiant filtrą. |
| 05 | Eiga dešinėn / kairėn | Nustato įrankio eigą dešinėn arba kairėn. |
| 06 | Magnetinis sukamasis reguliatorius | Juo sūkių skaičius nustatomas 1000 sūkių intervalais. Esamas sūkių skaičius rodomas ekrane (07.1). Kai sukamasis reguliatorius nuimamas, visi mygtukai užblokuojami. |
| 07 | Filtro maišelio keitimas | Simbolis parodomas kaip priminimas, kad reikės pakeisti filtravimo maišelį. |
| 08 | Priežiūros rodmuo | Simbolis parodomas kaip priminimas, kad reikės atlikti techninę priežiūrą. |


8011065 I Naudojimo instrukcija PODOLOG NOVA 3s | PERŽ 03 | Išspausdinta 11.03.2021

## 5.1 PARUOŠIMAS NAUDOTI

- Patraukdami žarnos prijungimo detalę atidarykite dulkių maišelio stalčiuką.
- Patikrinkite, ar įdėtas komplekte esantis filtravimo maišelis*.
- Uždarykite stalčiuką jį įstumdami.
- Įjunkite tinklo kištuką (jis yra prietaiso antroje pusėje), kad įsijungtų budėjimo režimas. Palaukite maždaug 3 sekundes ir stiklu uždengtoje valdymo plokštėje paspauskite budėjimo režimo mygtuką.

○ = IŠJUNGTI (tinklo jungiklis išjungtas) | = ĮJUNGTI (tinklo jungiklis įjungtas)

= Įj. / išj. budėjimo režimo mygtuką

*Jei taip nėra, užmaukite filtravimo maišelį ant įvorės, apie tai skaitykite 32 psl.





*Jokiu būdu nedirbkite be dulkių filtravimo maišelio.*

*Naudojant prietaisą dulkių filtravimo maišelio stalčiukas visada turi būti uždarytas. Atidarius stalčiuką PODOLOG NOVA 3s išsijungia.*

*Dirbti su pripildytu dulkių maišeliu neleidžiama. Atkreipkite dėmesį į ekrane rodomą dulkių filtravimo maišelio keitimo simbolį (žr. 5.5.2).*

### 5.1.1 BESISUKANČIO ĮRANKIO ĮSTATYMASN

Jūsų darbui reikiamą besisukantį įrankį (šlifuoklį / frezą) įstatykite į rankenos angą.

Įrankis turi būti tik įkišamas
(greito fiksavimo lizdas).

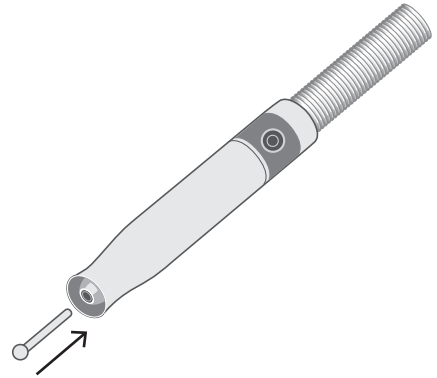

*Įrankio strypas turi būti įstumtas visiškai.*

*Naudojamos frezos neturi būti nesubalansuotos arba turėti kitų trūkumų. Nesilaikant šio nurodymo kyla pavojus sužaloti pacientą ir pažeisti rankenos guolį.*

5.1.2 PODOLOG NOVA 3s įjungimas

Spustelėkite budėjimo režimo mygtuką.

Dabar PODOLOG NOVA 3s yra įjungtas ir paruoštas naudoti.
Įjungiant pirmą kartą PODOLOG NOVA 3s nustatoma Jūsų kalba ir veiklos sritis. Papildomai galite aktyvinti ir techninės priežiūros priminimą, kuris Jums primins, kada kitą kartą reikės atlikti techninę priežiūrą. Taip palyginkite su punktu TECHNINĖ PRIEŽIŪRA IR VALYMAS. Jūs žingsnis po žingsnio pereisite visą pradinį meniu. Pabaigoje savo įvestį patvirtinkite paspausdami mygtuką [M1].





Ekrano rodmuo pirmą kartą naudojant PODOLOG NOVA 3s:

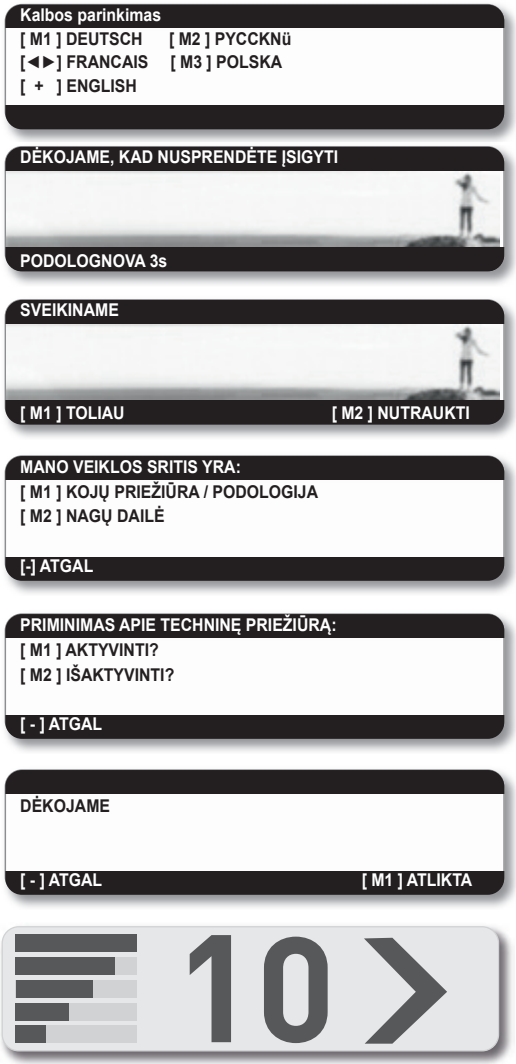


*Jei ateityje norėsite pakeisti pradinio meniu nustatymus, mygtuką ( i ) spauskite 5 sekundes.*

5.1.3 RANKENOS ĮJUNGIMAS

Sukdami sukamąjį reguliatorių nustatykite norimą įrankio sūkių skaičių. Rodmuo x 1000 rodo sūkių skaičių (sūk./min.). Suimkite rankeną ranka ir nestipriai spustelėkite gale esantį jungiklį.

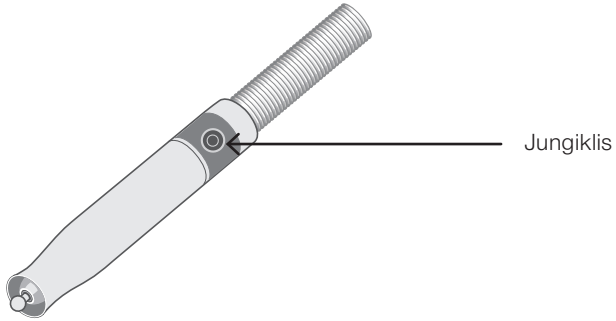


Variklis veikia nustatytu sūkių skaičiumi ir Jūs galite pradėti dirbti.

*Nustatytas sūkių skaičius negali viršyti Jūsų prietaisui leistino didžiausio sūkių skaičiaus.*

5.1.4 RANKENOS IŠJUNGIMAS

Veikiant varikliui nestipriai spustelėkite gale esantį jungiklį.

Variklis išsijungia ir Jūs galite nutraukti darbą bei rankeną įkabinti į jai numatytą rankenos laikiklį.





5.1.5 PODOLOG NOVA 3s IŠJUNGIMAS

Spustelėkite budėjimo režimo mygtuką. Dabar PODOLOG NOVA 3s yra įjungtas ir veikia budėjimo režimu.
Norėdami išjungti visiškai, tinklo jungiklį perjunkite į ○ padėtį.

*Atkreipkite dėmesį, kad atjungimo nuo maitinimo tinklo kištukas visada būtų lengvai pasiekiamas. Tinklo kištukas – tai atjungimo nuo maitinimo tinklo įtaisas.*

Jei PODOLOG NOVA 3s nenaudojamas vieną valandą, automatiškai perjungiamas EKONOMIŠKASIS režimas, o prietaisas vėliau vėl įjungiamas budėjimo režimo mygtuku.

5.2 NUSTATYMAI

5.2.1 RANKENOS VARIKLIO SŪKIŲ SKAIČIUS

Įrankiui tinkamas sūkių skaičius nustatomas sukamuoju reguliatoriumi.

| | | |
|---|---|---|
| Pagal sūkiai laikrodžio rodyklę | – sūkių skaičius padidinamas | maks. sūkių skaičius: 40 000 aps./min. |
| Prieš sūkiai laikrodžio rodyklę | – sūkių skaičius sumažinamas | min. sūkių skaičius: 5 000 aps./min. |

*Įjungus įrankis visada pradeda veikti paskutinį kartą nustatytu sūkių skaičiumi.*

Didesnių matmenų frezoms optimalus sūkių skaičiaus diapazonas yra 8 000–12 000 sūkių.

Nustatytas sūkių skaičius negali viršyti Jūsų prietaisui leistino didžiausio sūkių skaičiaus.

5.2.2 MAGNETINIO SUKAMOJO RATUKO NUĖMIMAS

Norėdami nuvalyti stiklinę priekinę dalį, galite paprastai nuimti magnetinį sukamąjį ratuką. Tuomet stiklinio valdymo lauko mygtukai užblokuojami.

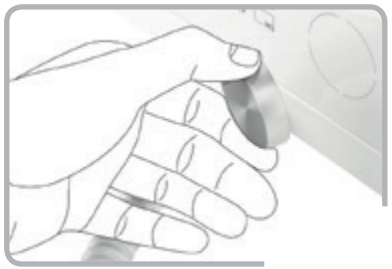

Vienu metu 5 sekundes spauskite mygtuką [ i ] ir [M3] – taip galėsite apsukų skaičių nustatyti be apsukų skaičiaus reguliatoriaus, o tiesiog per stiklinį valdy molaukelį. Išjungę prietaisą šį procesą turėsite pakartoti iš naujo.

*„HELLMUT RUCK GmbH“ pagrindinio katalogo skyriuje „Besisukantys instrumentai“ nurodytas visoms frezoms ir šlifuokliams leistinas didžiausias sūkių skaičius.*

5.2.3 SUKIMOSI KRYPTIS DEŠINĖN / KAIRĖN

Jūsų įrankiai gali suktis dešinėn arba kairėn, nes jie pritaikyti ir dešiniarankiams, ir kairiarankiams.

Sukimosi kryptį rodo rodyklė. Eiga dešinėn





Rodyklė nukreipta dešinėn – eiga dešinėn

Rodyklė nukreipta kairėn – eiga kairėn

5.2.4 Sukimosi krypties keitimas

Sukimosi kryptį galima pakeisti naudojant.

Spustelėkite krypties rodyklę. Nustatytas variklio sūkių skaičius automatiškai sumažėja iki nulio ir tuomet sukimosi kryptis pakeičiama. Variklis vėl įsibėgėja iki nustatyto sūkių skaičiaus.

5.2.5 SIURBIMO GALIOS PARINKTIS

Siurbimo galios intensyvumą galite pritaikyti pagal situaciją.

Spaudydami mygtuką [ - ] siurbimo galią sumažinsite. Spaudydami mygtuką [ + ] siurbimo galią padidinsite. Atitinkamą mygtuką spaudžiant ilgai siurbimo galia reguliuojama norima kryptimi.

Galima naudoti vieną iš penkių siurbimo sistemos galios lygių.

5.2.6 NUSTATYMAI M1 M2 M3

Kad dirbti būtų lengviau, galite išsaugoti daugiausiai tris skirtingus nustatymus – sūkių skaičiaus, sukimosi krypties ir siurbimo galios. Mygtukais [M1], [M2] ir [M3] išsaugosite ir įjungsite norimus nustatymus.

Sukamuoju reguliatoriumi nustatykite norimą sūkių skaičių. Pasirinkite judėjimą į kairę arba į dešinę. Pasirinkite išsiurbimo intensyvumą. Atitinkamą mygtuką [M1], [M2] arba [M3] spauskite maždaug dvi sekundes.

Ekrane pasirodo „Nustatymas išsaugotas“.

Trumpai spustelėjus [M1], [M2] arba [M3] įjungiamas šiuo mygtuku išsaugotas nustatymas.

*Nustatymus galima bet kada perjungti naudojant.*

*Nustatytas sūkių skaičius negali viršyti Jūsų prietaisui leistino didžiausio sūkių skaičiaus.*





5.3 ĮRANKIO KEITIMAS

- Išjunkite rankenos variklį
- Ištraukite įrankį iš rankenos.
- Į rankenos angą įstatykite kitą įrankį.

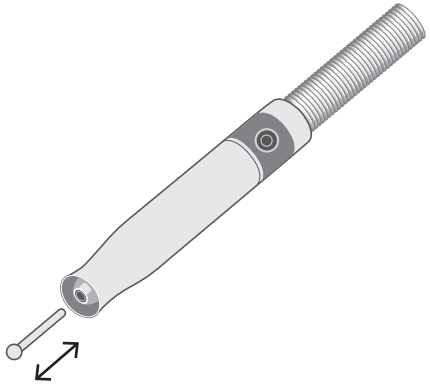

Įrankį leidžiama pakeisti tik išjungus rankenos variklį. Įrankio strypas turi būti įstumtas visiškai!

5.4 ERGONOMIŠKI RANKENOS LAIKYMO PAVIRŠIAI

5.4.1 ALERGIJOS RIZIKA

Laikant spyruokliuojančiu būdu galima ergonomiškai ir tiksliai atlikti tikslumo reikalaujančius darbus.

### 5.4.2 LAIKYMAS IŠ VIRŠAUS

Norint apdoroti plotus iš viršaus galima rankeną suimti iš viršaus ir atrėmus nykštį dirbti tikslingai ir neįsitempiant.

## 5.5 INFORMACIJOS MENIU

INFORMACIJOS MENIU galima peržiūrėti toliau nurodytą informaciją ir įjungti funkcijas. Spausdami mygtukus ( + ) ir ( - ) paprasčiausiai verskite atskirus meniu punktus.





### 5.5.1 ALERGIJOS RIZIKA

Jei norite pakeisti smulkių dulkių filtrą, tai galite padaryti remdamiesi INFORMACINIAME MENIU pateikiama informacija ir kartu nurodyti prietaisui, kad buvo įstatytas naujas filtras. Išsamų aprašymą rasite 5.6.1 skirsnyje „FILTRO MAIŠELIO KEITIMAS“.

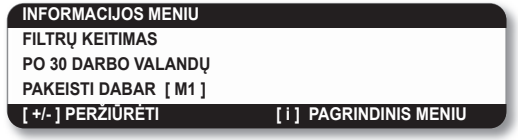


### 5.5.2 KITO TECHNINĖS PRIEŽIŪROS TERMINO RODYMAS

Šiame praktiškame rodmenyje matysite, kada turėsite kitą kartą atlikti PODOLOG NOVA 3s techninę priežiūrą. Tai reikės daryti po 900 eksploatavimo valandų, tačiau ne vėliau nei po 24 mėnesių nuo prietaiso įsigijimo datos.

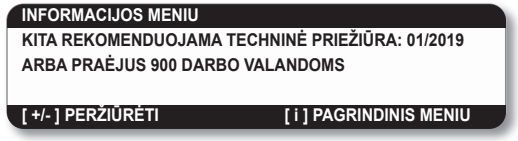

### 5.5.3 TECHNINĖS PRIEŽIŪROS PRIMINIMO AKTYVINIMAS

Jei aktyvinsite priežiūros funkciją, PODOLOG NOVA 3s prietaisas Jus įspės, kai reikės atlikti techninę priežiūrą. Šią funkciją galite aktyvinti arba išaktyvinti INFORMACINIAME MENIU. Praėjus 900 eksploatavimo valandų ekrane pasirodys techninės priežiūros simbolis.

## 5.6 FILTRŲ KEITIMAS

Filtrą reikia pakeisti vėliausiai po 30 rankenos eksploatavimo valandų. Prietaisas ekrane parodo filtro keitimo simbolis, kuris primena, kad jau reikia pakeisti dulkių filtravimo maišelį.

Pasirinkite:

M1 = DABAR  M2 = VĖLIAU

Jei pasirinksite VĖLIAU, prietaisas kas 5 valandas primins pakeisti filtrą, kol tai padarysite.

### 5.6.1 DULKIŲ FILTRAVIMO MAIŠELIO KEITIMAS

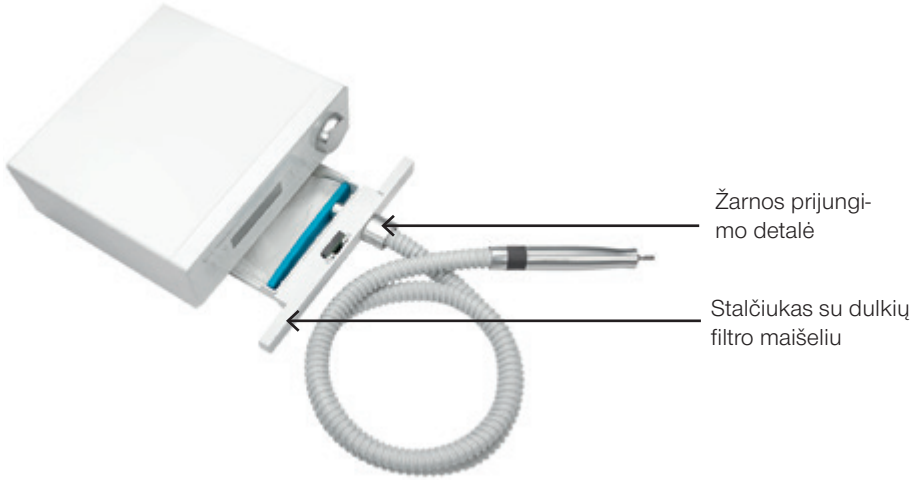


Prietaisas primena pakeisti dulkių filtravimo maišelį. Tačiau rekomenduojama filtro pripildymo lygį patikrinti vieną kartą per savaitę. Norėdami pakeisti dulkių filtravimo maišelį, spustelėkite mygtuką [ i ], kad perjungtumėte INFORMACIJOS MENIU.
Ten mygtuku [ + ] arba [ - ] eikite iki meniu punkto „Filtro keitimas“:

INFORMACIJOS MENIU
FILTRŲ KEITIMAS
PO 30 DARBO VALANDŲ
PAKEISTI DABAR [ M 1
[ +/- ] PERŽIŪRĖTI [ i ] PAGRINDINIS MENIU

Pradėkite keitimą spustelėdami mygtuką M 1.

FILTRŲ KEITIMAS
PAKEISKITE
[ M1 ] DABAR [ M2 ] VĖLIAU

FILTRŲ KEITIMAS
NAUDOKITE TIK NAUJUS FILTRUS!
TOLIAU: IŠJUNKITE PRIETAISĄ.
IŠTRAUKITE STALČIŲ.

Išjunkite prietaisą. Traukdami žarnos jungties detalę atidarykite stalčiuką su dulkių filtro maišeliu. Stalčiuką laikykite taip, kad žarnos jungties detalė būtų viršuje. Paskui nutraukite dulkių filtravimo maišelį nuo įvorės. Tada uždarykite jį tam skirtu kamščiu.

Naujo dulkių filtravimo maišelio angą stumkite ant įvorės. Uždarykite dulkių maišelio stalčiuką. Dabar vėl įjunkite prietaisą. Sėkmingai įstačius dulkių filtravimo maišelį prietaisas pateikia užklausą.

FILTRAS
AR BUVO ĮDĖTAS NAUJAS FILTRAS?
[ M1 ] TAIP [ M2 ] NUTRAUKTI

Keitimą patvirtinkite paspausdami mygtuką [M1]. Taip vėl bus perjungtas STANDARTINIS MENIU.

*Dulkių filtravimo maišelio negalima ištuštinti ir naudoti iš naujo*

*Jei prietaisą naudojate dirbtiniams nagams (nagų dizainas, nagų protezavimas), atkreipkite dėmesį, kad dėl didesnio nuimamos medžiagos kiekio filtro keitimo intervalas yra trumpesnis. Norint naudoti be trikdžių, prisipildymą reikia patikrinti vieną kartą per savaitę. Dirbdami su dirbtiniais nagais pagalvokite ir apie asmeninę akių ir kvėpavimo takų apsaugą (užsidėkite apsauginę kaukę ir apsauginius akinius)!*

*Kartą per savaitę reikėtų apžiūrėti stalčiuką su dulkių filtravimo maišeliu ir patikrinti dulkių filtravimo maišelio padėtį bei pripildymo lygį. Atlikite anksčiau aprašytus veiksmus. Jei reikia, pakeiskite dulkių filtravimo maišelį.*

### 5.6.2 KUR GALIMA ĮSIGYTI DULKIŲ FILTRAVIMO MAIŠELIŲ?

Naujų dulkių filtravimo maišelių galite įsigyti iš „HELLMUT RUCK GmbH“, nurodę gaminio numerį 1100103.

*Atminkite, kad galima naudoti tik originalius dulkių filtravimo maišelius.*

5.7 VARIKLIO BLOKO VALYMAS

Rankenos įvorė išimama, kaip aprašyta toliau:

5.7.1 ĮVORĖS ATLAISVINIMAS

Įvorę atsargiai atsukite rodyklės kryptimi.

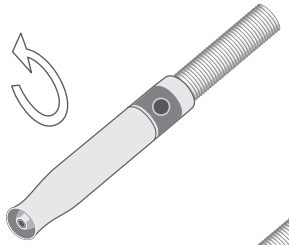

Atsargiai ištraukite įvorę kartu spausdami metalinį griebtuvo gaubtelį.

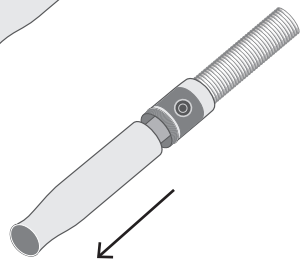

*Paisykite gamintojo pateiktų duomenų ir instrukcijų dėl valymo ir dezinfekavimo priemonių bei dėl atitinkamų prietaisų.*

5.7.2 PATOGUS VARIKLIO BLOKO VALYMAS

*Nenaudokite dezinfekcinių purškalų. Gali prasiskverbti drėgmės, kuri pažeis guolius.*

*Kad valydami ir dezinfekuodami tausotumėte prietaisą, naudokite RUCK paviršių dezinfekavimo servetėles be alkoholio (gam. Nr. 2966702).*

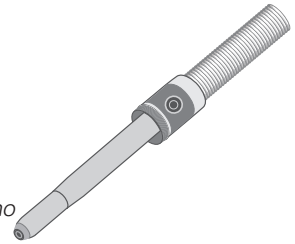

*5.8 Keitimo griebtuvo pakeitimas*

*Kad būtų galima išvengti rankenos variklio pažeidimų, pakeisdami keitimo griebtuvą vadovaukitės pridedama naudojimo instrukcija.*





## 6. TECHNINĖ PRIEŽIŪRA, VALYMAS IR DEZINFEKAVIMAS

6.1 RUCK PRIEŽIŪROS SKYRIAUS DARBUOTOJŲ ATLIEKAMA TECHNINĖ PRIEŽIŪRA

*Norint ilgam užtikrinti saugų ir tinkamą medicininio gaminio eksploatavimą, kas 900 eksploatavimo valandų, bet ne vėliau nei po 24 mėnesių, RUCK priežiūros skyriaus darbuotojai turi atlikti PODOLOG NOVA 3s priežiūros darbus. Atliekant techninę priežiūrą atliekamas ir elektros saugos patikrinimas pagal DIN EN 62353.*

*JEI ŠIO NURODYMO NEPAISYSITE, GALITE NETEKTI TEISĖS Į GARANTIJĄ IR ATSAKOMYBĘ!*

6.2 VALYMAS IR DEZINFEKAVIMAS

*Pavojus perduoti ligas. Netinkamai dezinfekuojant gali būti perduotos ligos. Būtinai laikykitės šalies kompetentingos higienos ir dezinfekavimo įstaigos reikalavimų. Naudokite RUCK® paviršių dezinfekavimo servetėles be alkoholio (gam Nr. 2966702) medicinos prietaisams – nenaudokite purškiamųjų dezinfekavimo priemonių. Prieš naudojant kitą kartą paviršiai turi būti pakankamai išvėdinti, o paviršių dezinfekavimo priemonė visiškai išdžiūvusi, kaip nurodo gamintojas, tačiau ši priemonė negali būti nuvalyta. Paisykite nurodyto veikimo laiko. 1 minutė bakterijoms arba 5 minutės grybams. Daugiau informacijos rasite ant dezinfekavimo priemonės etiketės.*

**Po kiekvieno naudojimo** rankenos išoriniai paviršiai ir valdiklio priekinė pusė turi būti nuvalyti tinkama paviršių dezinfekavimo priemone.

**Baigus dirbti** išimama rankenos įvorė (5.7.1 punktas) ir nuvalomi bei dezinfekuojami visi pasiekiami paviršiai (rankenos vidus, įvorės vidus ir išorė). Siurbimo žarną taip pat reikia nuvalyti ir dezinfekuoti bei apžiūrint patikrinti, ar ji neįtrūkusi arba nepažeista.
Taip pat patikrinkite korpusą, o ypač, ar nepažeista stiklinė priekinė dalis.

*Norėdami dezinfekavimo priemone nuvalyti visas valdiklio ir rankenos dalis, naudokite RUCK paviršių dezinfekavimo servetėles be alkoholio (gam. Nr. 2966702) medicinos prietaisams, kurias rasite mūsų pagrindiniame kataloge arba internete adresu www.hellmut-ruck.de. Paisykite nurodyto veikimo laiko. 1 minutė bakterijoms arba 5 minutės grybams. Daugiau informacijos rasite ant dezinfekavimo priemonės etiketės.*

*Niekada nenardinkite prietaiso į vandenį arba kitus skysčius, nes antraip kyla elektros smūgio pavojus. Kiekvieną kartą prieš valydami išjunkite prietaisą ir ištraukite tinklo kištuką!*

*Nenaudokite dezinfekcinių purškalų. Gali prasiskverbti drėgmė ir pažeisti elektroniką.*

## 7. PRIEDAI IR ATSARGINĖS DALYS

*Nurodymas! Toliau pateiktame sąraše nurodytas priedų dalis galima naudoti tik PODOLOG NOVA 3s prietaisui. Naudojant kitiems medicininiams elektroniniams prietaisams gali sklisti didesnė spinduliuotė arba sumažėti medicininio elektrinio prietaiso atsparumas trukdžiams.*

*Įspėjimas: Naudojant ne prietaiso gamintojo pateikiamus arba rekomenduojamus priedus, keitiklius ir laidus, gali padidėti elektromagnetinės emisijos, sumažėti veikimo srovės galia ir atsirasti veikimo trikčių.*

### 7.1 ĮRANKIAI

Galite naudoti visus besisukančius instrumentus (frezas / šlifuoklius / poliruoklius) su standartiniu 2,35 mm diametro kotu, kurie paženklinti CE ženklu kaip medicinos prietaisas. Daug įvairių įrankių rasite mūsų kataloge arba internete adresu: www.hellmut-ruck.de.
Daugiau informacijos pateikta standarte DIN EN ISO 1797-1.

### 7.2 DULKIŲ FILTRO MAIŠELIS

Dulkių filtravimo maišeliui galima naudoti tik originalų filtravimo maišelį
(Gam. Nr.: 1100103)





**Gam. Nr.: 1100103** **Atsarginis filtras, skirtas PODOLOG NOVA 3 s**

**Gam. Nr.: 4823701** **Rankenos laikiklis, statomas atskirai**

**Gam. Nr.: 4823401** **Rankenos laikiklis, skirtas PODOLOG CLASSIC baldams**

**Gam. Nr.: 4823801** **Rankenos laikiklis, tvirtinamas prie sienos arba spintos**

**Gam. Nr.: 1106701** **Keitimo griebtuvas, skirtas PODOLOG NOVA 3s**

## 8. TECHNINIAI DUOMENYS (ĮSK. EMS PATIKROS REZULTATUS)

| | |
|---|---|
| Darbo režimas | Tinka ilgalaikio veikimo režimui. Prietaisas nepritaikytas naudoti šalia degių oro mišinių. |
| Valdymo prietaiso matmenys (plotis / gylis / aukštis) milimetrais | 251 / 228 / 105 |
| Svoris, g, | maždaug 2700 |
| Rankenos matmenys Ilgis, mm | 127 |
| Ø min. / Ø maks. | 24.5 / 18.5 |
| Svoris, g, | maždaug 120 |
| Valdiklio įtampa | 115 - 240 V, 50 - 60 Hz, 1,5–0,8 A kintamosios srovės įtampa |
| Naudojamoji galia | maks. 175 VA |
| Mikrovariklio įtampa | 40 V |
| Ilgalaikė apkrova | 80 W |
| Tuščiosios eigos sūkių skaičius (sūk./min.) | 40 000 |
| maks. tūrinis srautas su pilna galia apie | maždaug 280 l/min. (- 10 %) |
| Tinklo laido ilgis, cm | 170 |
| Žarnos ilgis, cm | 130 |

Nežinoma jokio elektromagnetinio ryšio, kuris gali atsirasti tarp PODOLOG NOVA 3s ir kitų prietaisų.





### 8.1 APLINKOS SĄLYGOS

| Aplinkos temperatūra ir drėgmė (be kondensato) | |
|---|---|
| Eksploatuojant | Nuo 5°C iki +40°C ir 30–75 % (be kondensato) |
| Transportuojant ir laikant | -Nuo 25 °C (be santykinės oro drėgmės kontrolės) iki 70 °C (esant santykinei oro drėgmei nuo 15 % iki 93 %, be kondensato) |
| Oro slėgis | Oro slėgis 700 hPa (≈ 3000 m virš jūros lygio) - 1060 hPa |

## 8.2 NUORODOS DĖL ELEKTROMAGNETINIO SUDERINAMUMO

| Direktyvos ir gamintojo deklaracija – elektromagnetinė trukdžių spinduliuotė | | |
|---|---|---|
| PODOLOG NOVA 3s yra skirtas naudoti toliau nurodytoje elektromagnetinėje aplinkoje. Klientas arba PODOLOG NOVA 3s naudotojas turėtų užtikrinti, kad prietaisas bus naudojamas tokioje aplinkoje. | | |
| Spinduliavimo matavimas | Atitiktis | Atitiktis |
| Aukšto dažnio spinduliavimas pagal CISPR 11 | 1 grupė | PODOLOG NOVA 3s aukštą dažnį naudoja tik savo vidinėms funkcijoms. Prietaiso aukšto dažnio spinduliavimas yra labai nedidelis ir nėra tikėtina, kad tai trukdys kitiems elektroniniams prietaisams. |
| Aukšto dažnio spinduliavimas pagal CISPR 11 | B klasė | PODOLOG NOVA 3s yra pritaikytas naudoti visuose įrenginiuose, kurie tiesiogiai prijungti prie viešojo maitinimo tinklo. |
| Harmonika pagal IEC 61000-3-2 | A klasė | |
| Įtampos svyravimai / mirgėjimas pagal IEC 61000-3-3 | Atitinka | |

Nenaudokite šio prietaiso po kitu prietaisu arba su kitu prietaisu kartu, uždėję juos vieną ant kito, nes taip prietaisai gali nustoti tinkamai veikti. Jei taip prietaisus naudoti yra neišvengiamai būtina, stebėkite šį ir kitą prietaisą, ar jie tikrai veikia tinkamai.

Naudojant ne prietaiso gamintojo pateikiamus arba rekomenduojamus priedus, keitiklius ir laidus, gali padidėti elektromagnetinės emisijos, sumažėti veikimo srovės galia ir atsirasti veikimo trikčių. .





Nenaudokite šio prietaiso tiesiai po kitu prietaisu arba uždėję juos vieną ant kito, nes taip jie gali nustoti tinkamai veikti.
Jei prietaisus neišvengiamai reikia naudoti taip, juos abu reikia stebėti, ar jie veikia tinkamai.

| Direktyvos ir gamintojo deklaracija – elektromagnetinis atsparumas | | | |
|---|---|---|---|
| PODOLOG NOVA 3s yra skirtas naudoti toliau nurodytoje elektromagnetinėje aplinkoje. Klientas arba PODOLOG NOVA 3s naudotojas turėtų užtikrinti, kad prietaisas bus naudojamas tokioje aplinkoje. | | | |
| Atsparumo tikrinimas | IEC 60601 bandymo lygis | Atitikties lygmuo | Elektromagnetinės aplinkos direktyvos |
| Statinis elektros išlydis (ESD) pagal IEC 61000-4-2 | Kontaktas: ±8 kV Oras: ±2 kV, ±4 kV, ±8 kV, ±15 kV | Kontaktas: ±8 kV Oras: ±2 kV, ±4 kV, ±8 kV, ±15 kV | Grindys turėtų būti medinės arba betoninės, gali būti išklotos keramikinėmis plytelėmis. Jei grindys išklotos sintetine medžiaga, santykinis oro drėgnumas turi būti mažiausiai 30 %. |

| | | | |
|---|---|---|---|
| Belaidžio ryšio įrangos aplinkinis RD laukas (IEC 61000-4-3) | 385 MHz; impulsų moduliacija: 18 Hz; 27 V/m<br>450 MHz; impulsų moduliacija: 18 Hz; 28 V/m<br>710, 745, 780 MHz; impulsų moduliacija: 217 Hz; 9 V/m<br>810, 870, 930 MHz; impulsų moduliacija: 18 Hz; 28 V/m<br>1720, 1845, 1970 MHz; impulsų moduliacija: 217 Hz; 28 V/m<br>2450 MHz; impulsų moduliacija: 217 Hz; 28 V/m;<br>5240, 5500, 5785 MHz; impulsų moduliacija: 217 Hz; 9 V/m | 385 MHz; impulsų moduliacija: 18 Hz; 27 V/m<br>450 MHz; impulsų moduliacija: 18 Hz; 28 V/m<br>710, 745, 780 MHz; impulsų moduliacija: 217 Hz; 9 V/m<br>810, 870, 930 MHz; impulsų moduliacija: 18 Hz; 28 V/m<br>1720, 1845, 1970 MHz; impulsų moduliacija: 217 Hz; 28 V/m<br>2450 MHz; impulsų moduliacija: 217 Hz; 28 V/m;<br>5240, 5500, 5785 MHz; impulsų moduliacija: 217 Hz; 9 V/m | |
| Spinduliuojami aukšto dažnio trikdžių dydžiai pagal IEC 61000–4–3 | 80-2700 MHz; 1kHz AM 80 %; 10 V/m | 80-2700 MHz; 1kHz AM 80 %; 10 V/m | |
| Spartusis pereinamasis elektrinis vyksmas / impulsų voros pagal IEC 61000-4-4 | +2 kV tinklo laidams<br>±1 kV įvesties ir išvesties linijoms | +2 kV tinklo laidams<br>±1 kV įvesties ir išvesties linijoms | Maitinimo įtampos kokybė turėtų tikti standartinei įmonių arba ligoninių patalpų aplinkai. |
| Viršįtampiai (Surge) pagal IEC 61000-4-5 | L-PE ir N-PE: 2 kV<br>L-N: 1 kV | | Maitinimo įtampos kokybė turėtų tikti standartinei įmonių arba ligoninių patalpų aplinkai. |





| | | | |
|---|---|---|---|
| Vardinė galia Magnetinių laukų Dažnis pagal IEC 61000-4-8 | 30 A/m, 50 Hz ir 60 Hz | 30 A/m, 50 Hz ir 60 Hz | Magnetinis laukas, esant el. tinklo dažniui, turėtų atitikti tipines vertes, įprastas verslo ir ligoninių aplinkoje. |

| Direktyvos ir gamintojo deklaracija – elektromagnetinis atsparumas | | | |
|---|---|---|---|
| Maitinimo įtampos nuokryčiai, trumpalaikiai pertrūkiai ir svyravimai pagal IEC 61000–4–11 | 0 % UT 0,5 laikotarpiui su 8 fazių kampais<br>0 % UT 1 laikotarpiui esant 0°<br>70 % UT 25/30 laikotarpių esant 0°<br>0 % UT 250/300 laikotarpių esant 0° | 0 % UT 0,5 laikotarpiui su 8 fazių kampais<br>0 % UT 1 laikotarpiui esant 0°<br>70 % UT 25/30 laikotarpių esant 0°<br>0 % UT 250/300 laikotarpių esant 0° | Maitinimo įtampos kokybė turėtų tikti standartinei įmonių arba ligoninių patalpų aplinkai.<br>Jei nutrūkus energijos tiekimui PODOLOG NOVA 3s naudotojas nori atlikti kitas funkcijas, rekomenduojama prie PODOLOG NOVA 3s prijungti nepertraukiamo maitinimo šaltinį arba akumuliatorių. |
| PASTABA: UT – tai tinklo kintamoji įtampa prieš bandymo lygio naudojimą. | | | |

| Direktyvos ir gamintojo deklaracija – elektromagnetinis atsparumas | | | |
|---|---|---|---|
| PODOLOG NOVA 3s yra skirtas naudoti nurodytoje elektromagnetinėje aplinkoje. Klientas arba PODOLOG NOVA 3s naudotojas turėtų užtikrinti, kad prietaisas bus naudojamas tik tokioje aplinkoje. | | | |
| Atsparumo bandymai | Atsparumo bandymai | Atitikties lygmuo | Elektromagnetinės aplinkos direktyvos |
| Laidiniai aukšto dažnio trikdžių dydžiai pagal IEC 61000–4–6 | 3 Veff<br>Nuo 150 kHz iki 80 MHz | 3 Veff<br>Nuo 150 kHz iki 80 MHz | Nešiojamų ir mobilių radijo ryšio prietaisų nereikėtų naudoti mažesniu nei nurodytas saugus atstumas iki pėdų priežiūros prietaiso PODOLOG NOVA 3s ir jo linijų. Šis atstumas apskaičiuojamas pagal siuntimo dažniui taikomą lygtį. |
| Spinduliuojami aukšto dažnio trikdžių dydžiai pagal IEC 61000–4–3 | 3 V/m<br>Nuo 80 MHz iki 2,5 GHz | 3 V/m<br>Nuo 80 MHz iki 2,5 GHz | Rekomenduojamas saugus atstumas:<br>$d = (3.5 / V1)\sqrt{P}$<br>$d = (3.5 / E1)\sqrt{P}$<br>$d = (7 / V1)\sqrt{P}$<br>Nuo 80 MHz iki 800 MHz<br>Nuo 800 MHz iki 2.5 GHz<br><br>Naudojant P kaip siųstuvo nominaliąją galią vatais (W) pagal siųstuvo gamintojo duomenis ir d kaip rekomenduojamą atstumą metrais (m). |





| | | | |
|---|---|---|---|
| | | | Stacionaraus radijo siųstuvo lauko stipris esant bet kokiems dažniams ir atsižvelgiant į vietoje[a] atliktą tyrimą, turėtų būti mažesnis nei atitikties lygis[b]. Žaibo ženklu pažymėtoje prietaisų naudojimo aplinkoje gali įvykti trikčių. |

1 PASTABA: esant dažniui nuo 80 MHz iki 800 MHz taikomas didesnis dažnių diapazonas.

2 PASTABA: šios direktyvos negali būti taikomos visais atvejais. Elektromagnetinių trukdžių plitimas priklauso nuo pastatų, daiktų ir žmonių sugerties bei atspindžio.

a Teoriškai negalima tiksliai iš anksto nustatyti stacionariųjų siųstuvų, pavyzdžiui, radijo telefonų ir mobiliųjų radijo ryšio prietaisų bazinių stočių, mėgėjiškų radijo ryšio stočių, AM ir FM radijo ryšio ir televizijos stočių lauko stiprumo. Norint nustatyti stacionariųjų siųstuvų elektromagnetinę aplinką, reikėtų ištirti naudojimo vietą. Jei išmatuotas lauko stiprumas prietaiso naudojimo vietoje viršija anksčiau minėtą atitikties lygį, prietaisą reikia stebėti, kad būtų galima patvirtinti, jog jis visas funkcijas atlieka tinkamai. Pastebėjus neįprastų eksploatavimo savybių, gali reikėti imtis papildomų priemonių, pvz., pakeisti arba parinkti kitą prietaiso naudojimo vietą.

b Dažnių diapazone nuo 150 kHz iki 80 MHz lauko stipris turi būti mažesnis nei 3 V/m.

| Rekomenduojami saugūs atstumai tarp nešiojamų ir mobiliųjų aukšto dažnio ryšio prietaisų ir PODOLOG NOVA 3s. | | | |
|---|---|---|---|
| PODOLOG NOVA 3s yra skirtas naudoti toliau nurodytoje elektromagnetinėje aplinkoje. Klientas arba PODOLOG NOVA 3s naudotojas gali padėti išvengti elektromagnetinių trukdžių, laikydamasis mažiausio atstumo tarp nešiojamųjų ir mobiliųjų aukšto dažnio radijo ryšio prietaisų (siųstuvų) ir PODOLOG NOVA 3s, atsižvelgiant į ryšio prietaiso išvadą, kaip nurodyta toliau. | | | |
| Siųstuvo nominalioji galia vatais (W) | | Saugus atstumas, atsižvelgiant į siųstuvo dažnį, metrais (m) | |
| 0,01 | Nuo 150 kHz iki 80 MHz | Nuo 80 MHz iki 800 MHz | Nuo 800 MHz iki 2,5 GHz |
| 0,1 | $d = 1{,}20\sqrt{P}$ | $d = 1{,}20\sqrt{P}$ | $d = 2{,}33\sqrt{P}$ |
| 1 | 0,12 | 0,12 | 0,23 |
| 10 | 0,38 | 0,38 | 0,73 |
| 100 | 1,20 | 1,20 | 2,30 |
| | 3,80 | 3,80 | 7,30 |
| | 12,00 | 12,00 | 23,00 |
| Siųstuvo, kurio nominalioji galia aukščiau esančioje lentelėje nenurodyta, atstumą galima nustatyti naudojant atitinkamai skilčiai priskirtą lygtį, kai P yra siųstuvo nominalioji galia vatais (W), kaip nurodyta siųstuvo gamintojo duomenyse.<br>1 PASTABA: esant dažniui nuo 80 MHz iki 800 MHz taikomas didesnis dažnių diapazonas.<br><br>2 PASTABA: šios direktyvos negali būti taikomos visais atvejais. Elektromagnetinių trukdžių plitimas priklauso nuo pastatų, daiktų ir žmonių sugerties bei atspindžio. | | | |





## 9. GARANTIJA

Gaminiui suteikiame 2 metų garantiją. Garantija netaikoma normaliai nusidėvintiems paviršiams, guoliams, kištukinėms jungtims, siurbimo žarnai, tvirtinimo įtaisui ir kt. bei judančioms dalims.

Garantija pradeda galioti nuo pirkimo datos ir taikoma pirmajam gaminį įsigijusiam klientui. Pirkimo data turi būti nurodyta pirkimo čekyje. Remiantis garantijos sąlygomis, „HELLMUT RUCK GmbH“ defektuotus gaminius suremontuoja nemokamai arba RUCK savo nuožiūra pakeičia gaminį nauju. Tačiau būtina defektuotą gaminį kartu su pirkimo čekiu atsiųsti atgal ir sumokėti visas siuntimo išlaidas. Pretenzijas užsienyje priima atitinkamose šalyse veikiančios atstovybės. Jei kiltų abejonių, prieš siųsdami atgal pasitarkite su RUCK.

Garantija nesuteikiama mums nustačius, kad defektas atsirado netinkamai arba klaidingai įrengus ir naudojant, nepaisius naudojimo instrukcijos, dėl išorinio poveikio, remonto ar pakeitimo darbus atlikus neįgaliotiems asmenims.

Remiantis garantija, gaminys tik suremontuojamas arba pakeičiamas nauju. Kitos atsakomybės (ypač dėl apyvartos sumažėjimo ar atlyginimo netekimo) neprisiimama. Nustačius, kad atsiradusiam defektui garantija nesuteikiama arba pasibaigus garantijos suteikimo terminui, klientas privalo padengti patikros ir atlikto remonto išlaidas.

Pasiliekame teisę keisti techninę konstrukciją. Gali būti neatitikimų.

## 10. UTILIZAVIMAS

GRĖSMĖ APLINKAI!

Netinkamai utilizuojant keliama grėsmė aplinkai.

>>> Pasibaigus PODOLOG NOVA 3s naudojimo laikui jį reikia nugabenti į atidavimo ir surinkimo vietą!

## 11. DUK

### 11.1 PRIETAISO NEPAVYKSTA ĮJUNGTI

Prietaiso antroje pusėje įjungę tinklo jungiklį palaukite mažiausiai 4 sek., kol prietaisus įjungsite priekinėje pusėje esančiu budėjimo režimo mygtuku. Budėjimo režimo mygtuką spauskite bent 2 sek. Jei prietaisas vis tiek neįsijungia, pakartokite šiuos veiksmus dar kartą.

1. Pritaiso antroje pusėje išjunkite ir įjunkite tinklo jungiklį.
2. Palaukite 4 sek.
3. Budėjimo režimo mygtuką spauskite 2 sek.

### 11.2 PRIETAISAS NEREAGUOJA

Sukamasis reguliatorius uždėtas, tačiau staiga tapo neįmanoma valdyti prietaisą, pvz., nereaguoja stiklinis valdymo laukas arba įjungus budėjimo režimo mygtuku ekranas lieka tamsus. Dabar išjunkite prietaisą antroje pusėje esančiu tinklo jungikliu. Palaukite 30 sekundžių ir įjunkite iš naujo. Paspauskite budėjimo režimo mygtuką. Dabar galėsite prietaisą valdyti įprastai.

### 11.3 KALBOS IR VEIKSMŲ LAUKO NUSTATYMAS IŠ NAUJO

5 sekundes spauskite INFORMACIJOS MYGTUKĄ. Parodomas pradinis vaizdas. Dabar galite iš naujo nustatyti kalbą ir veiksmų lauką. Papildomai galite aktyvinti ir techninės priežiūros priminimą, kuris Jums primins, kada kitą kartą reikės atlikti techninę priežiūrą.
Taip nustatant iš naujo nebus pakeisti eksploatavimo skaitiklio duomenys ir iki kito techninės priežiūros termino likusi trukmė, kaip nurodyta informacijos meniu.

## 12. GALIMI KLAIDŲ PRANEŠIMAI EKRANE

| KLAIDŲ KLASĖ | PRANEŠIMAS |
|---|---|
| ĮSPĖJIMAS | RANKENA: VARIKLIO KLAIDA! |
| ĮSPĖJIMAS | SIURBLIO VARIKLIO KLAIDA! |
| ĮSPĖJIMAS | PRIETAISAS PER KARŠTAS! |
| ĮSPĖJIMAS | RIBINĖ TEMPERATŪRA, SUMAŽINTI APKROVĄ! |
| INFORMACIJA | PAPILDOMAS AUŠINIMAS AKTYVUS! |
| INFORMACIJA | PERKAITIMAS, AKTYVINTI PAPILDOMĄ AUŠINIMĄ! |
| INFORMACIJA | PERKAITIMAS, IŠJUNGIAMA |
| INFORMACIJA | DĖMESIO. PERKAITIMAS, PAKEISTI FILTRO MAIŠELĮ! |
| INFORMACIJA | DĖMESIO. PERKAITIMAS, PAKEISTI FILTRO MAIŠELĮ!<br>ATVĖSIMO FAZĖ 15 MIN.! |





# PODOLOG NOVA 3 NAUDOJIMO PATARIMAS

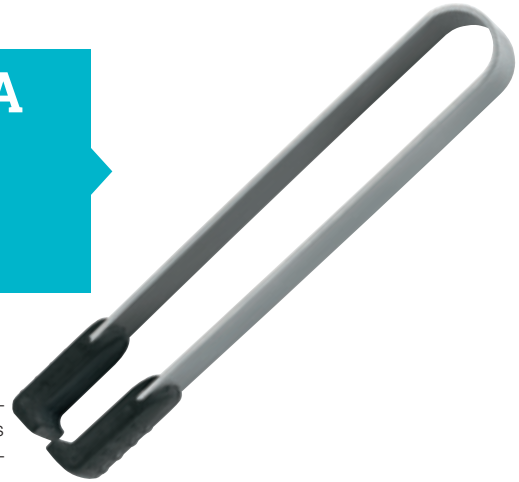

## Chromuotos frezų tvirtinimo žnyplės

Ar Jums žinoma ši problema? Plonos tarpelių frezos neįmanoma išimti iš rankenos. Pagalba: šiomis frezų tvirtinimo žnyplėmis galėsite suimti visus besisukančius instrumentus.

## Vaizdo klipas

Šiame naudotojui skirtame vaizdo klipe pamatysite, kaip naudoti frezų tvirtinimo žnyples. Vaizdo klipą rasite mūsų internetinėje parduotuvėje, šalia gaminio.

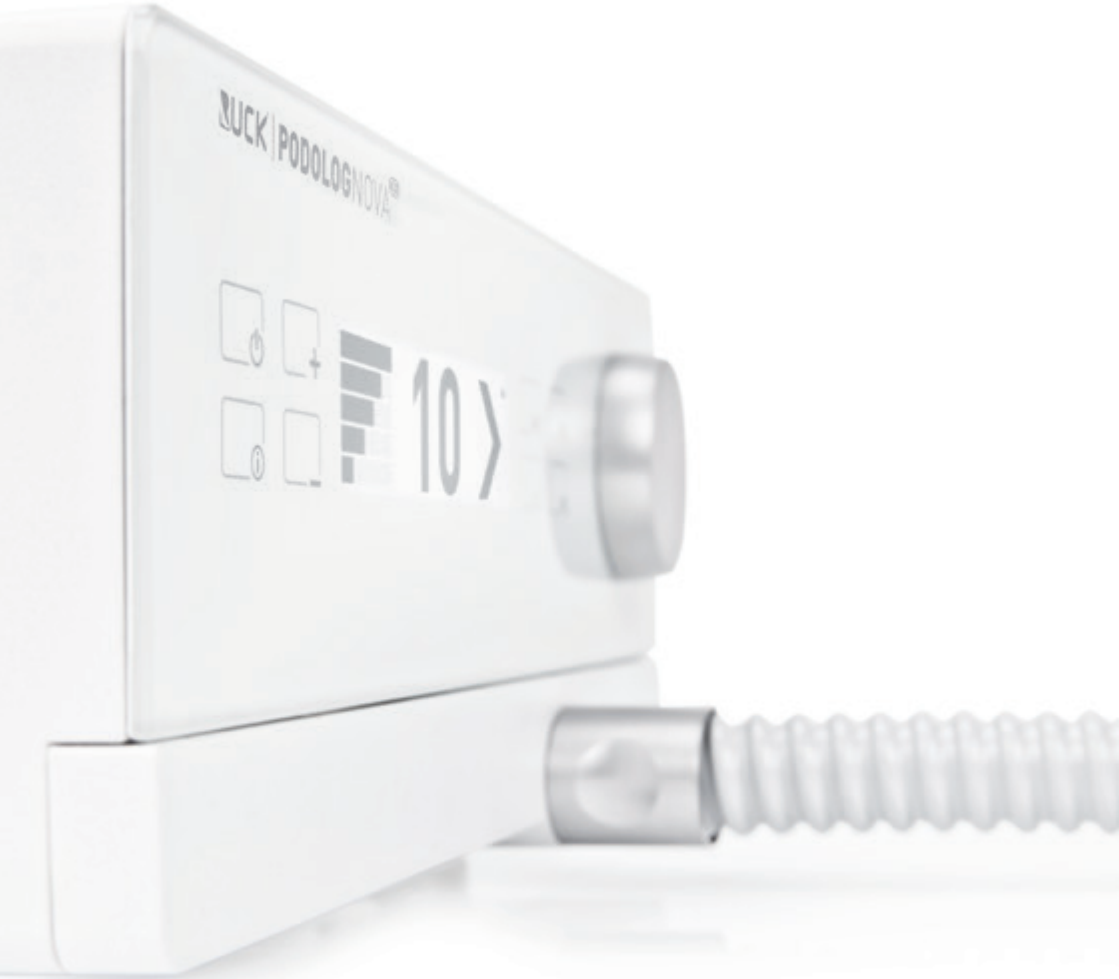


Bendrovės „Busch“ saugos, sveikatos ir higienos rekomendacijas rasite mūsų interneto svetainėje, adresu: https://qr.de/BuschSuH

Arba tiesiog nuskenuokite QR kodą:

RUCK®

FÜR FUSS UND PFLEGE

„HELLMUT RUCK GmbH“
Daimlerstraße 23
D-75305 Neuenbürg
Tel. +49 (0)7082. 944 20
Faks. +49 (0)7082. 944 22 22

El. paštas: kontakt@hellmut-ruck.de
web **www.hellmut-ruck.de**