RUCK®

FÜR FUSS UND PFLEGE

Процедурное кресло **STELLA 3s**

РУКОВОДСТВО ПО ЭКСПЛУАТАЦИИ

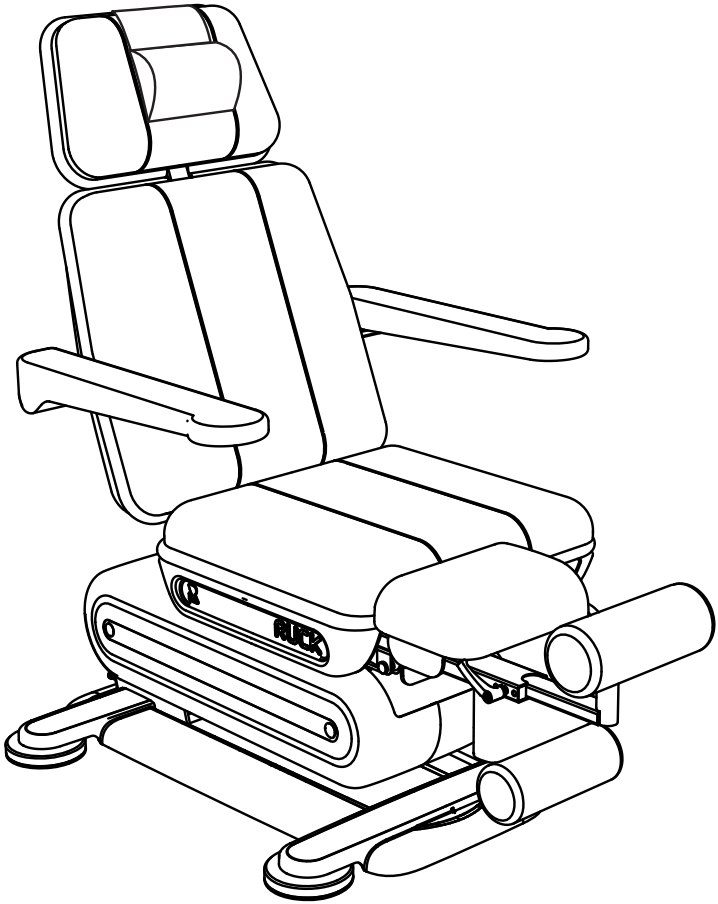

RUCK® Процедурное кресло **STELLA 3s**

- Diese Gebrauchsanweisung können Sie in weiteren Sprachen unter nachfolgendem Link herunterladen oder telefonisch anfordern.
- Tämän käyttöohjeen voitte ladata useilla eri kielillä seuraavasta linkistä tai pyytää tietoja puhelimitse.
- Puede descargar este manual en diferentes idiomas en el siguiente enlace o bien solicitarlo por teléfono.
- Instrukcje te mogą być pobierane w innych językach pod poniższym linkiem lub telefonicznie
- Tento návod je také k dispozici v jiných jazycích. Použijte prosím následující odkaz ke stažení návodu nebo si je vyžádejte telefonicky.
- Šo lietošanas instrukciju citās valodās iespējams lejuplādēt zemāk norādītajā saitē vai pieprasīt telefoniski.
- This manual is also available in other languages. Please use the following link to download the manual or request it on the phone.
- Questo manuale è disponibile anche in altre lingua. Lo si può scaricare utilizzando il seguente link o richiederlo per telefono.
- 此說明書另有提供其他國家語言，請點擊此連結下載檔案，或透過電話詢問下載亦可。
- Navodila za uporabo lahko v številnih jezikih pridobite na sledeči povezavi ali naročite prek telefona
- Acest manual este disponibil si in alte versiuni de limba. Accesati link-ul urmator pentru a descarca manualul sau il puteti solicita telefonic.
- Вы можете загрузить руководства по эксплуатации на других языках кликнув на ссылку или запросив по телефону.
- Τις οδηγίες χρήσεως μπορείτε να τις βρείτε και σε άλλες γλώσσες, πατώντας στο παρακάτω link για να τις κατεβάσετε ή να τις ζητήσετε τηλεφωνικώς.
- U kunt de gebruiksaanwijzing in diverse talen downloaden onder de volgende link. Ook kunt u deze telefonisch aanvragen.
- Ce manuel d'utilisation est disponible aussi en autre langues. Veuillez utiliser le lien suivant pour le télécharger ou demandez-le par téléphone.
- Bu kullanım kılavuzunu farklı dillerdede aşağıdaki bağlantıdan indirebilir yada telefon ile istiyebilirsiniz.
- Atsisiųskite instrukcija lietuvių kalbą paspaudę šią nuorodą, arba paskambinę telefonu.
- A használati útmutatót magyar nyelven a következő linkről tudja tölteni, vagy kérheti telefonon.
- וניתן להורדה באמצעות הקישור הבא או לבקש אותו בטלפון.
- 여러 언어로 된 본 사용설명서를 다음 링크에서 다운로드하시거나 전화로 요청하실 수 있습니다.
- Hægt er að sækja þessar notkunarleiðbeiningar á öðrum tungumálum með eftirfarandi tengli eða panta þær símleiðis
- Ezen kezelési útmutató további nyelveken a következő linken keresztül tölthető le, vagy telefonon megkérhető
- この取扱説明書はその他の言語でも以下のリンクでダウンロードしていただくことが可能です。またはお電 話でお問い合わせいただければご案内申し上げます。
- Denne brugsanvisning kan du downloade på flere sprog på efterfølgende link eller bestille telefonisk
- Denna bruksanvisning på andra språk kan du antingen ladda ned från följande länk eller beställa på telefon
- Цю інструкцію по експлуатації на інших мовах ви можете завантажити за нижчевказаним посиланням на сайт або запросити по телефону

1. www.hellmut-ruck.de
2. 10137 I 10138
3. Downloads

https://www.hellmut-ruck.de
1013701

Downloads
РУКОВОДСТВО ПО ЭКСПЛУАТАЦИИ

Варианты комплектации

Номер артикула 10137xx | Педикюрное кресло RUCK® STELLA 3s
Номер артикула 10138xx | Педикюрное кресло RUCK® STELLA 3s с функцией памяти

Варианты окраски

Двухцветное

(01) белый/бирюзовый	(02) белый/шифер
(03) белый/мокко	(04) белый/песчаный
(06) белый/бамбук	(07) белый/мята
(08) белый/балтика	(09) белый/орхидея
(10) белый/манго	

Одноцветное

(21) бирюзовый	(22) шифер
(23) мокко	(24) песчаный
(25) белый	(26) бамбук
(27) мята	(28) балтика
(29) орхидея	(30) манго

HELLMUT RUCK GmbH | Daimlerstraße 23 | D-75305 Neuenbürg, Germany
Сайт www.hellmut-ruck.de | Телефон +49 (0)7082. 944 20 | Факс +49 (0)7082. 944 22 22

Copyright
© 2023 Hellmut Ruck GmbH. Все права защищены. Без предварительного письменного разрешения компании Hellmut Ruck GmbH запрещается копировать, редактировать, тиражировать и переводить настоящий документ.

Выбрав RUCK® процедурное кресло STELLA 3s, вы избрали концепцию ухода компании RUCK. При создании педикюрного кресла RUCK® процедурное кресло STELLA 3s была поставлена конкретная цель – создать идеальный инструмент для профессиональных операторов в области ухода за стопами. Кресло RUCK® процедурное кресло STELLA 3s разработано с опорой на конструкцию Stella, в течение многих лет прекрасно зарекомендовавшую себя на рынке педикюра. Этот совершенно новый продукт был разработан с учетом действующего европейского регламента о продукции медицинского назначения (ЕС) 2017/745, требований рационального эргономичного режима работы и в соответствии с возросшими требованиями к практической гигиене. Перед вами синтез инноваций, функциональности, высокого качества и современного дизайна. Педикюрное кресло RUCK® процедурное кресло STELLA 3s – медицинское сертифицированное изделие 1-го класса, созданное с опорой на наш более чем 90-летний опыт работы и в соответствии с нашими высокими требованиями к профессиональному уходу за стопами. Благодаря этому вы всегда можете положиться на него в ежедневной работе.

Данное руководство по эксплуатации является неотъемлемой частью этого медицинского изделия, руководство необходимо хранить в непосредственной близости от кресла. Прочитайте внимательно это руководство перед эксплуатацией оборудования.

Наши педикюрные кресла производятся и монтируются в Германии и подвергаются постоянному контролю качества. Но если у вас все же возникнут вопросы или проблемы, обращайтесь в наш сервисный отдел.

Мы сердечно благодарим вас за проявленное к нам доверие и надеемся, что новое педикюрное кресло доставит вам много приятных моментов в ежедневной работе.

Искренне ваша компания HELLMUT RUCK GmbH

QUALITY since more than 90 YEARS
ГАРАНТИЯ 2
СДЕЛАНО В ГЕРМАНИИ

Медицинский продукт класса I

ОПИСАНИЕ ПРОДУКТА 6

СОКРАЩЕНИЯ И СИМВОЛЫ 8

УКАЗАНИЯ ПО МЕРАМ БЕЗОПАСНОСТИ 9

ОБЩАЯ ИНФОРМАЦИЯ 12

КОМПЛЕКТ ПОСТАВКИ 13

ВВОД В ЭКСПЛУАТАЦИЮ | УКАЗАНИЯ ПО ПЕРЕМЕЩЕНИЮ 14

ВАЖНЫЕ УКАЗАНИЯ ПО ПРИМЕНЕНИЮ 18

ЭКСПЛУАТАЦИЯ 19

ОТСОЕДИНЕНИЕ НОЖНОГО ИЛИ РУЧНОГО ВЫКЛЮЧАТЕЛЯ 19
КАК САДИТЬСЯ НА КРЕСЛО И ВСТАВАТЬ С КРЕСЛА 19
УПРАВЛЕНИЕ НОЖНЫМ ВЫКЛЮЧАТЕЛЕМ С ФУНКЦИЕЙ ПАМЯТИ 20
УПРАВЛЕНИЕ РУЧНЫМ ВЫКЛЮЧАТЕЛЕМ 22
УПРАВЛЕНИЕ НОЖНЫМ ВЫКЛЮЧАТЕЛЕМ 24
ПОВОРАЧИВАНИЕ СИДЕНЬЯ 23
ОТКИДЫВАНИЕ ОПОРЫ ДЛЯ ИКР И СТУПНЕЙ 26
СНЯТИЕ ВАЛИКА ДЛЯ НОГ 27
РЕГУЛИРОВАНИЕ РУКОЯТКИ 27
ПОВОРАЧИВАНИЕ ВАЛИКА ДЛЯ НОГ 28
ПОВОРАЧИВАНИЕ ОПОРЫ ДЛЯ ИКР 29
ПЛАВНОЕ РЕГУЛИРОВАНИЕ ИЗГОЛОВЬЯ 29

ТЕХНИЧЕСКОЕ ОБСЛУЖИВАНИЕ, ОЧИСТКА И ДЕЗИНФЕКЦИЯ 30

ЗАПАСНЫЕ ДЕТАЛИ 30

УТИЛИЗАЦИЯ 30

ТЕХНИЧЕСКИЕ ХАРАКТЕРИСТИКИ | ПОЗИЦИИ ДЛЯ ПРОВЕДЕНИЯ ПРОЦЕДУР 34

ЗАМЕНА ОБИВКИ 36

ГАРАНТИЯ 37

УКАЗАНИЯ ПО МЕРАМ БЕЗОПАСНОСТИ 38

УСЛОВИЯ ОКРУЖАЮЩЕЙ СРЕДЫ 39

ЭЛЕКТРОМАГНИТНАЯ СОВМЕСТИМОСТЬ 40

ИНФОРМАЦИЯ О НАСТОЯЩЕМ РУКОВОДСТВЕ ПО ЭКСПЛУАТАЦИИ

Все права на изменение и дополнение настоящего руководства по эксплуатации принадлежат компании Hellmut Ruck GmbH. Компания Hellmut Ruck GmbH приложила все усилия, чтобы в данном руководстве не было неточностей и пробелов. Сообщите нам, если обнаружите ошибку или неточность. Тем не менее компания Hellmut Ruck GmbH не несет никакой ответственности за ошибки в настоящем руководстве по эксплуатации, а также за косвенный ущерб, причиненный в результате предоставления настоящего руководства по эксплуатации или его применения во время пользования изделием.

Запрещается передавать настоящее руководство по эксплуатации третьим лицам и вносить в него дополнения без однозначного согласия компании Hellmut Ruck GmbH.

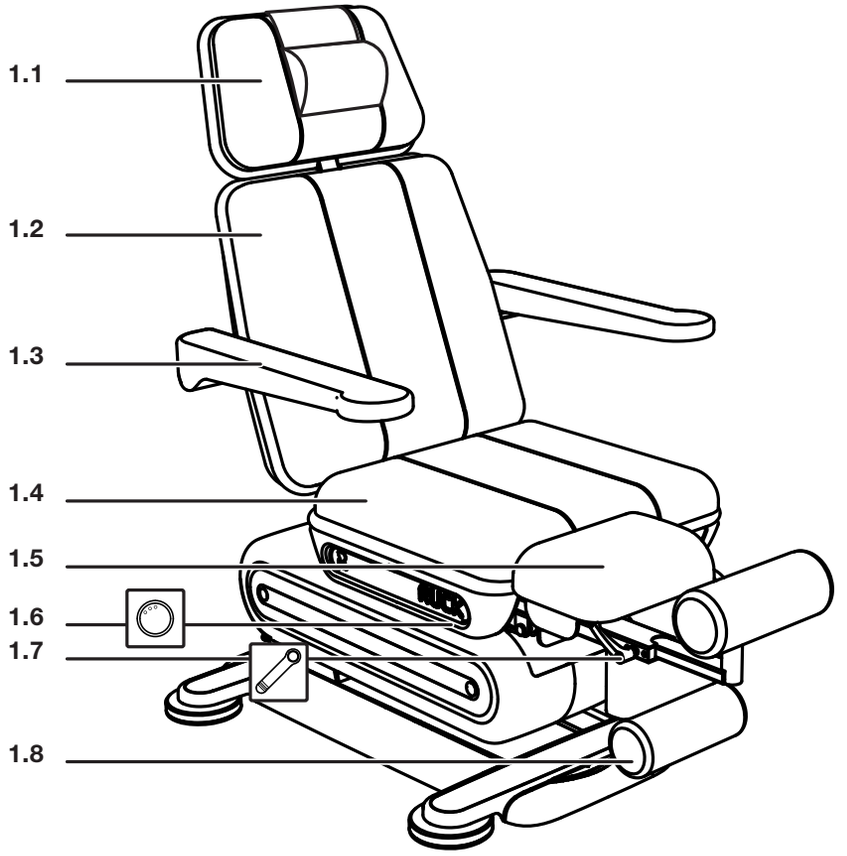

1.1	ПОДГОЛОВНИК вкл. ВАЛИК ПОДГОЛОВНИКА	1.6	МАХОВИЧОК ДЛЯ ВРАЩЕНИЯ (имеется с обеих сторон)
1.2	ПОДУШКА СПИНКИ	1.7	РУКОЯТКА ВАЛИКА ДЛЯ НОГ
1.3	ПОДЛОКОТНИКИ	1.8	ВАЛИК ДЛЯ НОГ
1.4	ПОДУШКА СИДЕНЬЯ		
1.5	ОПОРА ДЛЯ ИКР		

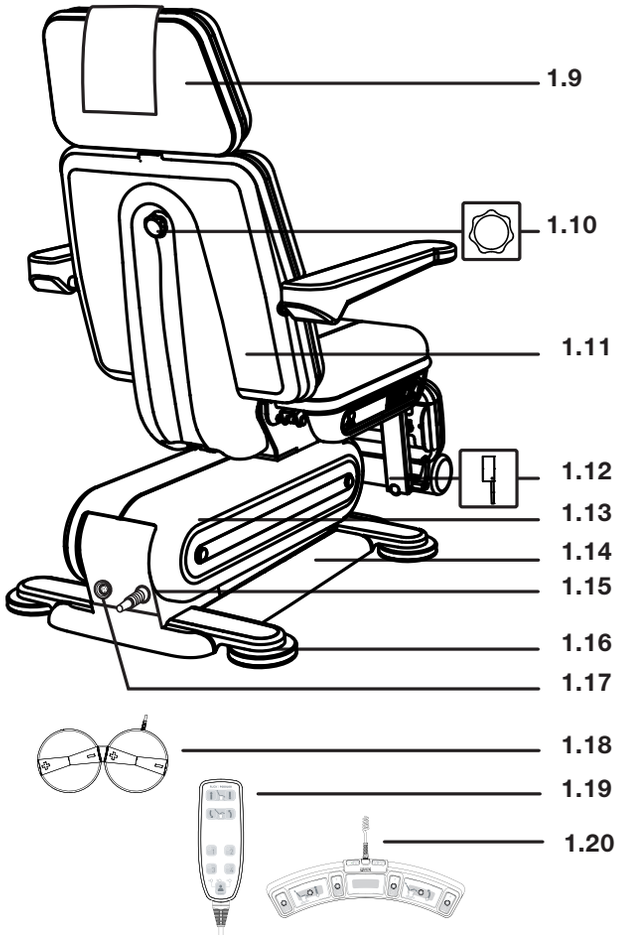

1.9	ОБШИВКА ПОДГОЛОВНИКА	1.14	ОБШИВКА ОПОРНОЙ СТАНИНЫ
1.10	РЕГУЛИРОВКА ПОДГОЛОВНИКА	1.15	ВКЛЮЧАТЕЛЬ/ВЫКЛЮЧАТЕЛЬ
1.11	ОБШИВКА СПИНКИ КРЕСЛА	1.16	ОПОРНЫЕ ПЛАСТИНЫ
1.12	РЫЧАГ УПРАВЛЕНИЯ ПОДСТАВКИ ДЛЯ НОГ	1.17	ШТЕКЕРНОЕ СОЕДИНЕНИЕ ДЛЯ ВЫКЛЮЧАТЕЛЯ
1.13	ОБШИВКА МЕХАНИЗМА ПОДЪЁМА	1.18	НОЖНОЙ ВЫКЛЮЧАТЕЛЬ
		1.19	РУЧНОЙ ВЫКЛЮЧАТЕЛЬ
		1.20	НОЖНОЙ ВЫКЛЮЧАТЕЛЬ С ФУНКЦИЕЙ ПАМЯТИ

СОКРАЩЕНИЯ И СИМВОЛЫ

Этот символ означает опасность для человека или изделия. Его ни в коем случае нельзя игнорировать.

Этим символом отмечаются полезные указания. В этом месте приводится дополнительная информация об изделии и о его эксплуатации.

Устройство класса защиты II (с защитной изоляцией)

Соблюдать указания по утилизации!

Аппликатор типа B

Дата изготовления

Знак соответствия CE

См. руководство по эксплуатации!

ПРОИЗВОДИТЕЛЬ НЕ НЕСЁТ ОТВЕТСТВЕННОСТИ ЗА УЩЕРБ, ПРИЧИНЁННЫЙ ВСЛЕДСТВИЕ НЕНАДЛЕЖАЩЕГО ИСПОЛЬЗОВАНИЯ УСТРОЙСТВА ИЛИ НЕСОБЛЮДЕНИЯ МЕР БЕЗОПАСНОСТИ И ПРЕДУПРЕЖДЕНИЙ.

ОБЩИЕ УКАЗАНИЯ ПО МЕРАМ БЕЗОПАСНОСТИ

Кресло RUCK® процедурное кресло STELLA 3s сконструировано по последнему слову техники согласно общепризнанным нормам и правилам безопасности. Каждое кресло перед поставкой проверяется на функциональность и безопасность, после чего на кресло прикрепляется контрольный талон. Вследствие неправильного обращения или ненадлежащего применения могут возникнуть опасности для:

- здоровья оператора и/или пациента,
- кресла и другого имущества эксплуатирующей организации,
- эффективного функционирования кресла.

Все лица, занимающиеся установкой кресла, вводом в эксплуатацию, техническим обслуживанием и ремонтом, должны:

- иметь соответствующую квалификацию,
- иметь в своем распоряжении данное руководство по
  эксплуатации, понимать и точно соблюдать его.

Неуполномоченные и неподготовленные лица ни в коим случае не должны управлять электрическими моторами.

Соблюдать постановление по эксплуатации медицинского оборудования.

Эксплуатирующая организация обязана проинструктировать оператора, обеспечить ему доступ к руководству по эксплуатации и проконтролировать, чтобы оно было прочитано и усвоено оператором.

Опасность от электрической энергии
Опасность от электрической энергии может возникнуть в следующих ситуациях: неправильное техобслуживание трансформатора, использование НЕ ОРИГИНАЛЬНЫХ ЗАПАСНЫХ ЧАСТЕЙ на трансформаторе, включённый штекер питания при проведении техобслуживания, наезд, повреждение сетевой проводки. Работы по техобслуживанию должны проводиться уполномоченными специалистами.
Когда кресло не используется, обязательно отключайте штекер питания. Ни в коем случае не регулировать положение кресла с помощью электромоторов, пока люди находятся в районе передвижения кресла.
Могут возникнут помехи от работы других электрических приборов.

Защитные устройства
Предохранители и обшивка предназначены для защиты пациента и пользователя. Их нельзя удалять, изменять или блокировать.

ОБНАРУЖЕННЫЕ НЕДОСТАТКИ НЕМЕДЛЕННО УСТРАНЯТЬ! Немедленно свяжитесь с СЕРВИСНОЙ СЛУЖБОЙ компании RUCK:
телефон +49 (0)7082. 944 22 55

Указания по техническому обслуживанию и мерам безопасности
В обязательном порядке проводить работы по техобслуживанию, указанные в пункте "ТЕХОБСЛУЖИВАНИЕ" на странице 28.

НЕСОБЛЮДЕНИЕ ЭТОГО ТРЕБОВАНИЯ МОЖЕТ ПРИВЕСТИ К АННУЛИРОВАНИЮ ГАРАНТИИ И ИСКЛЮЧЕНИЮ ОТВЕТСТВЕННОСТИ!

Ежедневная проверка на функциональность
Перед каждым сеансом следует осуществлять следующие контрольные мероприятия:
- проверить все регулировочные функции, такие как регулировка спинки кресла, регулировка кресла по высоте (с помощью ножного выключателя).
- Общий осмотр

НЕСОБЛЮДЕНИЕ ЭТОГО ТРЕБОВАНИЯ МОЖЕТ ПРИВЕСТИ К АННУЛИРОВАНИЮ ГАРАНТИИ И ИСКЛЮЧЕНИЮ ОТВЕТСТВЕННОСТИ!

Первичное обнаружение дефекта
В случае если управление креслом без функциональных ограничений больше невозможно или вы обнаружили дефекты на шнуре питания либо на других кабелях, вытяните штекер из розетки и обратитесь к квалифицированному специалисту для замены неисправного кабеля. Немедленно свяжитесь с сервисной службой компании RUCK по телефону +49 (0)7082. 944 22 55

Опасность взрыва!
Эксплуатация кресла RUCK® процедурное кресло STELLA 3s во взрывоопасных помещениях может привести к взрыву.

Целевое назначение
Кресло RUCK® процедурное кресло STELLA 3ss предназначено для осуществления процедур для пациентов в сидячем или лежачем положении в ходе сеанса под контролем персонала (максимум 6-7 часов). Положение пациента может плавно с помощью электромоторов переводиться из сидячего в лежачее.
Кресло предназначено для работы в области подологии, педикюра, дизайна ногтей, косметики, оздоровительных процедур, ортопедии, и/или диабетических стоп.

Педикюрное кресло предназначено для обслуживания 1 пациента весом не более 200 кг. 2 или более пациентов ни в коем случае не должны пользоваться креслом одновременно.

ДРУГОЕ ПРИМЕНЕНИЕ ЯВЛЯЕТСЯ ПРИМЕНЕНИЕМ НЕ ПО НАЗНАЧЕНИЮ!

Переоборудование, изменение, применение дополнительного оборудования, поставленного не производителем, запрещено. Исключения допускаются только с письменного разрешения производителя.

При проведении ремонтных работ следует использовать только оригинальные запасные части.

Обязательно проводить предписанные работы по техническому обслуживанию.

НЕСОБЛЮДЕНИЕ ЭТОГО ТРЕБОВАНИЯ МОЖЕТ ПРИВЕСТИ К АННУЛИРОВАНИЮ ГАРАНТИИ И ИСКЛЮЧЕНИЮ ОТВЕТСТВЕННОСТИ!

Применение по назначению включает в себя также соблюдение всех инструкций, указаний по мерам безопасности и положений данного руководства по эксплуатации.

Условия эксплуатации:
кресло RUCK® процедурное кресло STELLA 3s может эксплуатироваться только в сухом и не взрывоопасном помещении.

Проверьте комплектность поставки.
1. Кресло для проведения лечебных процедур
2. Подголовник
3. Ножной выключатель
4. Соблюдать руководство

ТРАНСПОРТИРОВКА | РАСПАКОВКА | ХРАНЕНИЕ
Поставка и промежуточное хранение кресла осуществляется в картонной транспортной упаковке.
Дополнительную информацию об условиях окружающей среды при эксплуатации, хранении и транспортировке см. на стр. 37.

Перед вводом в эксплуатацию проверьте, соответствуют ли напряжение в сети и частота тока указанным на табличке, размещённой на станине. Кресло RUCK® процедурное кресло STELLA 3s с помощью входящего в комплект сетевого кабеля (длина намотанного на барабан кабеля 2 метра) можно подключить к любой сетевой розетке с защитным контактом.

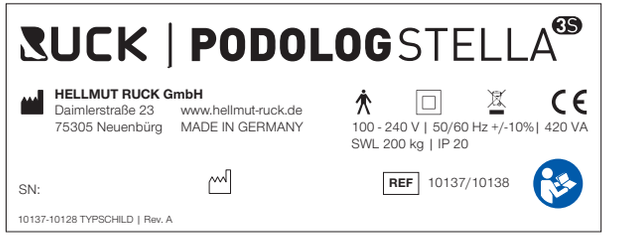

УПАКОВКА
Упаковка защищает изделие от повреждений при транспортировке. Упаковочные материалы выбраны с учетом их экологической безвредности и техники устранения отходов, они могут утилизироваться.

Опасность сдавливания сетевого кабеля
Не наезжать и не ставить никакие предметы на сетевой кабель (опасность сдавливания, опасность удара электрическим током), кабель педального выключателя или свешивающийся кабель ручного выключателя (опасность сдавливания, нарушение функциональности).

Опасность спотыкания
Сетевой кабель и кабель педального выключателя следует проложить таким образом, чтобы исключить опасность спотыкания.

Опасность поражения электрическим током
Сетевой кабель и кабель педального выключателя не должны соприкасаться с подвижными частями кресла, так как из-за этого может возникнут опасность сдавливания и/или опасность поражения электрическим током.

Доступ к сетевому штекеру
Обеспечить постоянный доступ к сетевому штекеру для отключения кресла от сети в экстренном случае.

План установки | Необходимое место
При установке кресла необходимо обратить внимание на то, чтобы оно было достаточно удалено от стены и, таким образом, можно было свободно регулировать спинку, переключаясь между сидячим и лежачим положением.

ВИД ПОСЛЕ РАСПАКОВКИ

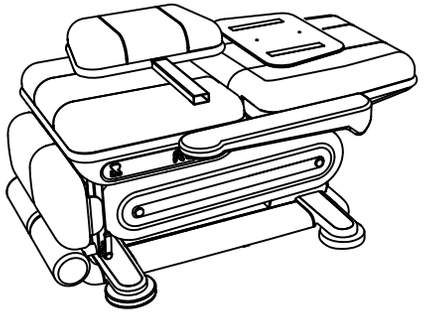

МОНТАЖ ПОДГОЛОВНИКА | Установка и фиксация

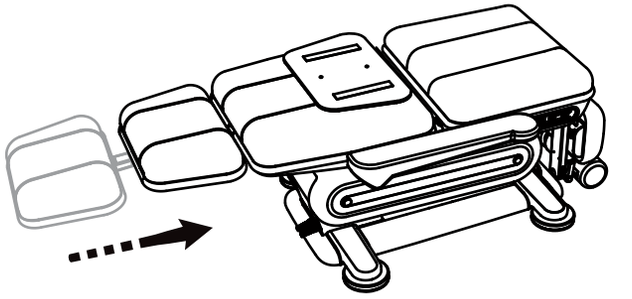

МОНТАЖ ПОДГОЛОВНИКА | Фиксация поворотной рукояткой

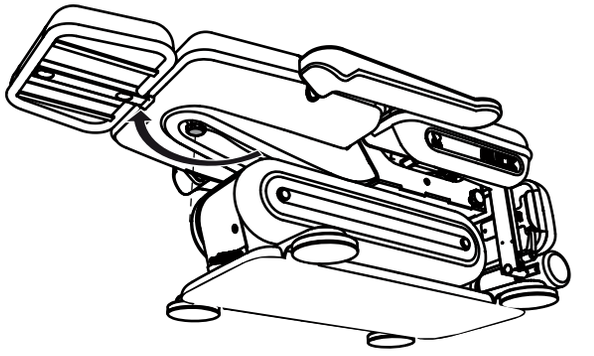

СНЯТИЕ ПРОТИВОВЕСОВ

Для уменьшения общего веса можно демонтировать с опорной ножки противовесы. Для этого слегка приподнимите обшивку, удалите три винта с внутренним шестигранником и демонтируйте оба противовеса.

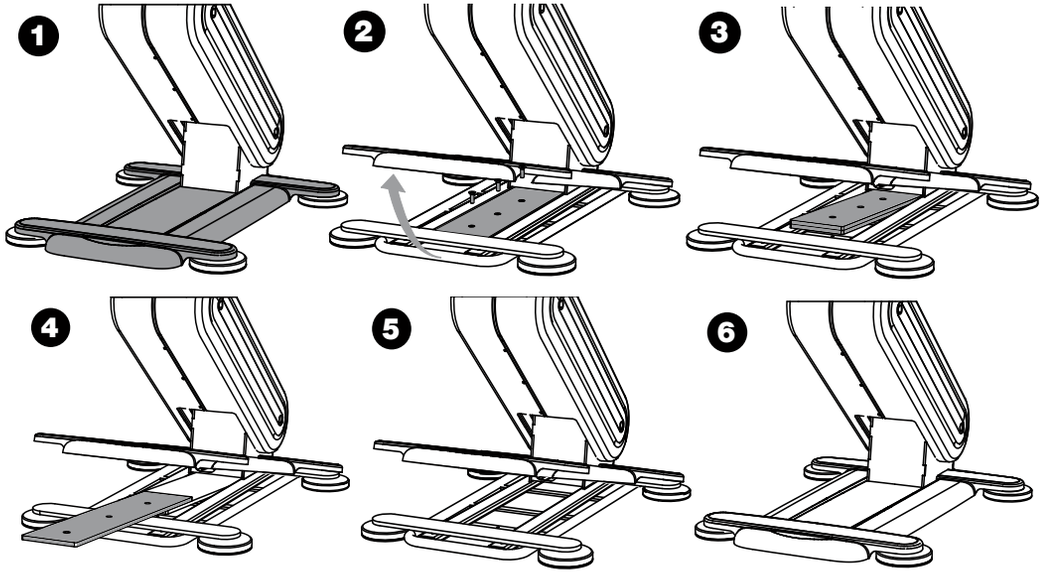

Противовесы
Эксплуатировать кресло допускается только с установленными и привинченными противовесами на опорных ножках.

ПОЛОЖЕНИЯ ЗАХВАТА ДЛЯ ПЕРЕНОСКИ

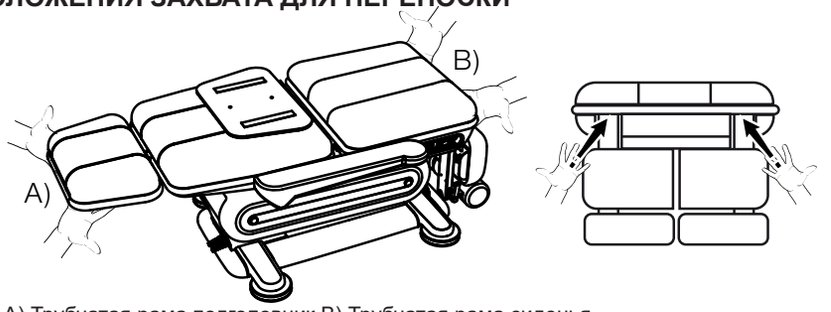

A) Трубчатая рама подголовник B) Трубчатая рама сиденья

ПРИМЕР ПЕРЕНОСКИ

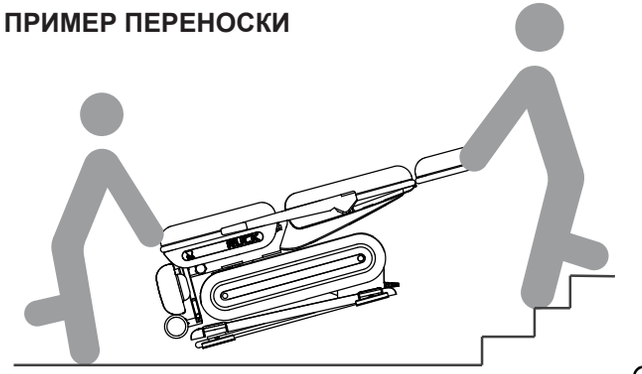

ФИКСАЦИЯ ОБШИВКИ ПОДГОЛОВНИКА

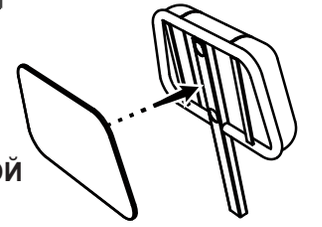

УСТРАНЕНИЕ НЕРОВНОСТЕЙ НА ОПОРНОЙ ПОВЕРХНОСТИ

Чтобы добиться устойчивости кресла, можно с помощью регулируемых по высоте опорных пластин компенсировать неровности поверхности. При этом высота пластин устанавливается путём вращения.

По завершении этой работы заклейте опорные пластины входящими в комплект силиконовыми ковриками. Таким образом кресло будет надёжно зафиксировано, а напольное покрытие различного рода защищено от царапин. Для прикрепления силиконовых ковриков кресло сначала следует поднять спереди, одеть коврики на передние ножки, а затем таким же образом на задние
(позиции для захвата см. на стр. 16).

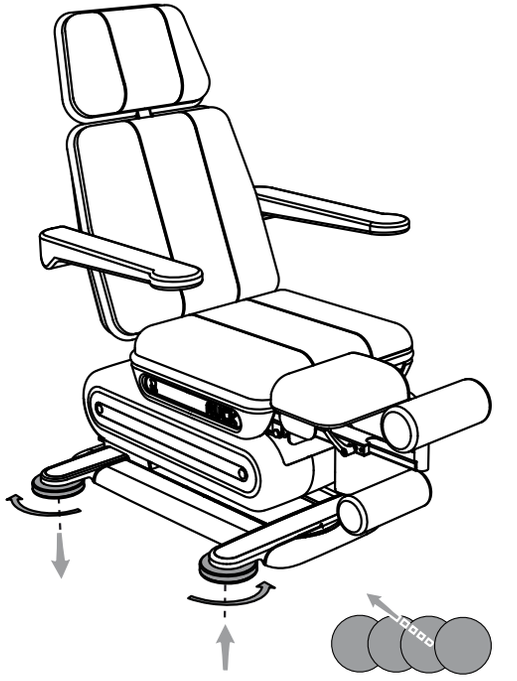

Расположение кресла
Кресло следует установить настолько далеко от стены, чтобы перемещению спинки кресла в нижнее положение не препятствовала стена. (Если спинка кресла упирается в стену и при этом кнопка регулировки спинки остаётся нажатой, шпиндель электромотора продолжает вращаться. Результат: при удалении кресла от стены, спинка продолжает опускаться, пока шпиндель не дойдёт до упора. Мотор может быть повреждён, пациент испугается, возможно, ему будет причинён вред.) Если спинка кресла находится в низком положении, кресло при этом должно быть удалено от стены настолько, чтобы при подъему спинки для размещения пациента в сидячем положении не мешал ни подоконник, ни другие препятствия (спинка может погнуться).

Подлокотники, спинка кресла
Не садитесь на подлокотники и на верхнюю часть спинки кресла. Использовать подлокотники допускается исключительно для рук. Любое другое использование не разрешается. (Опасность падения и травмирования). Безопасная рабочая нагрузка составляет 20 кг.

Нагрузка
На кресле может размещаться только один пациент весом не более 200 кг (вкл. вес обшивки кресла). Ни при каких обстоятельствах на кресло не должны садиться одновременно двое или больше людей (опасность падения, переломов и травмирования).

Подвижные части
Не трогать руками подвижные механические детали. Могут быть причинены серьёзные травмы. Обшивка является составной частью кресла.

Общие указания
Ежедневная функциональная проверка включает в себя проверку всей динамики кресла, см. пункт "Управление" на странице 20 и далее.

ОТСОЕДИНЕНИЕ НОЖНОГО ИЛИ РУЧНОГО ВЫКЛЮЧАТЕЛЯ
Отсоединять ножной или ручной выключатель от педикюрного кресла допускается только для проведения сервисного обслуживания по согласованию с сервисной службой RUCK. Перед заменой выключателя отключите кресло от электрической сети. Для этого следует извлечь штекер питания!
Чтобы отсоединить штекер выключателя, сначала с помощью отвертки необходимо вытолкнуть стопорное кольцо. Для этого, вставив отвертку под болты со шлицевой головкой в предусмотренные отверстия, осторожно сжать стопорное кольцо. Затем можно вытащить штекер.
Чтобы установить штекер, сначала максимально глубоко вставьте сам штекер. В завершение вставьте стопорное кольцо с помощью отвертки под болты со шлицевой головкой.

КАК САДИТЬСЯ НА КРЕСЛО И ВСТАВАТЬ С КРЕСЛА

Садиться на кресло и покидать его можно спереди или сбоку. Садясь сбоку, следует откинуть вверх подлокотник.

Пациентам рекомендуется садиться на кресло и вставать с него сбоку. Благодаря этому пациенту не придётся переступать через отходы, образующиеся во время сеанса.

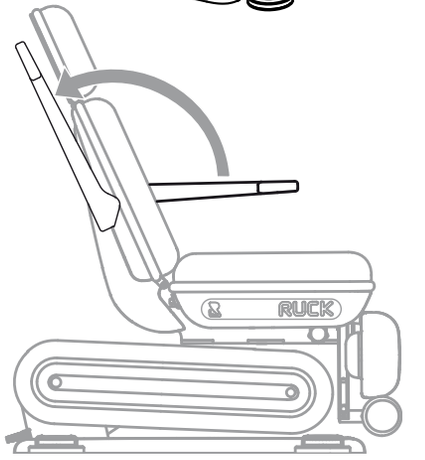

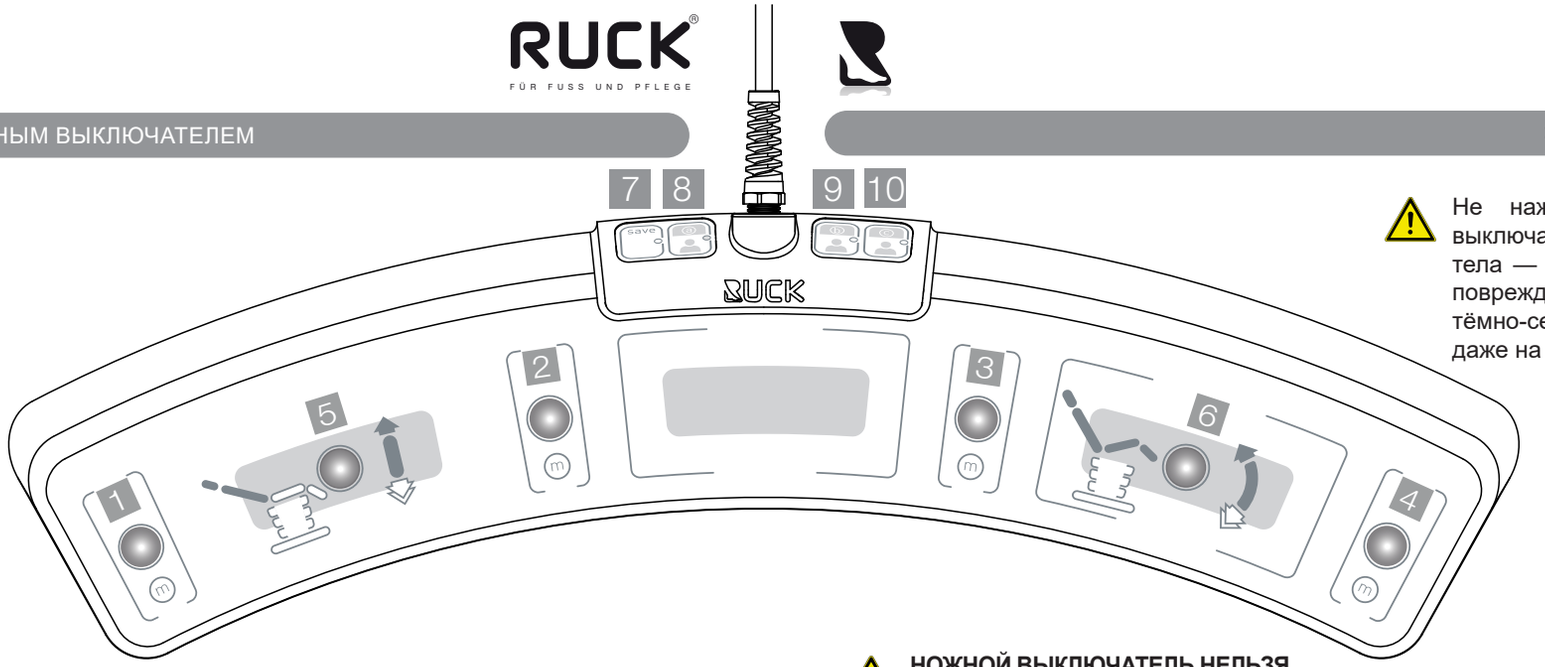

Не нажимайте на ножной выключатель всей тяжестью тела — это может привести к повреждению кнопок. Семь тёмно-серых кнопок реагируют даже на лёгкое давление.

1 2 3 4

КНОПКИ ПАМЯТИ (MEMORY)

По нажатию кнопки памяти [1], [2], [3] или [4] электроприводы приводят процедурное кресло в положение, сохранённое в памяти кресла оператором. Положение процедурного кресла меняется только в то время, когда оператор удерживает кнопку памяти нажатой. Если кнопку отпустить, перемещение прекратится.

5

РЕГУЛИРОВКА ПОДЪЕМА

Оператор нажимает кнопку, и механизм подъёма выполняет подъём. Для перемещения в противоположном направлении оператор должен нажать кнопку дважды и удерживать её нажатой. В результате механизм подъёма выполнит опускание.

1 2

БЛОКИРОВКА КНОПОК

Одновременно удерживайте кнопку сохранения [1] и кнопку сохранения [2], пока не услышите два звуковых сигнала. Все светодиоды загораются – блокровка кнопок теперь является активной. Блокировку кнопок можно отключить, одновременно нажав кнопки сохранения [1] и [2] до тех пор, пока не услышите два звуковых сигнала. Блокировка кнопок отключена.

ИНИЦИАЛИЗАЦИЯ ПОСЛЕ ЗАМЕНЫ ИЛИ ТЕХОБСЛУЖИВАНИЯ ПЕДАЛЬНОГО ВЫКЛЮЧАТЕЛЯ

Одновременно нажмите и удерживайте кнопку памяти [1] и кнопку памяти [4]. Выполняется инициализация управления. Во время инициализации звучит несколько коротких сигналов. Снова отпустите кнопки, если в течение не менее 3 секунд не подаются звуковые сигналы. Затем с помощью функциональных кнопок [5] и [6] необходимо выполнить перемещение в максимальное и в минимальное положение на каждом из электромоторов. После этого педикюрное кресло готово к эксплуатации. Одновременно нажмите кнопки [2] и [3] и удерживайте их нажатыми не менее 10 секунд. Будут произведены сброс положений, сохраненных в памяти, и восстановление заводских настроек.

НОЖНОЙ ВЫКЛЮЧАТЕЛЬ НЕЛЬЗЯ МЫТЬ ПРОТОЧНОЙ ВОДОЙ ИЛИ ПОГРУЖАТЬ В ВОДУ. ЭТО МОЖЕТ ПРИВЕСТИ К УТРАТЕ РАБОТОСПОСОБНОСТИ!

6

РЕГУЛИРОВКА НАКЛОНА СПИНКИ И СИДЕНЬЯ

Оператор нажимает кнопку [6], и сиденье наклоняется а спинка перемещается одновременно с ним. Для перемещения в противоположном направлении оператор должен нажать кнопку дважды и удерживать её нажатой. В результате сиденье возвращается в исходное положение, а спинка также перемещается вместе с ним.

ОЧИСТКА

Ножной выключатель педикюрного стула защищен от проникновения пыли и влаги (степень защиты IP 64). Для очистки и дезинфекции используйте салфетки RUCK для дезинфекции поверхностей, медицинское изделие, не содержащее спирта (арт. № 2967002, арт. № 2967102 или арт. № 2967202). Обратите внимание на срок воздействия согласно обозначению на салфетках для дезинфекции поверхностей.

7 8

СОХРАНЕНИЕ ПОЛОЖЕНИЯ В ПАМЯТИ

1. Выполните перемещение в произвольное положение с помощью функциональных кнопок [5] и [6].
2. Выберите требуемого пользователя [8], [9] или [10]. О выбранном варианте сигнализирует соответствующий светодиод.

3. Нажмите кнопку сохранения [7]. Загорится светодиод. Через 10 секунд процесс автоматически прерывается.

4. Оператор нажимает нужную кнопку памяти — [1], [2], [3] или [4] — и удерживает её нажатой в течение 3 секунд. Об успешном сохранении сигнализирует акустический сигнал.

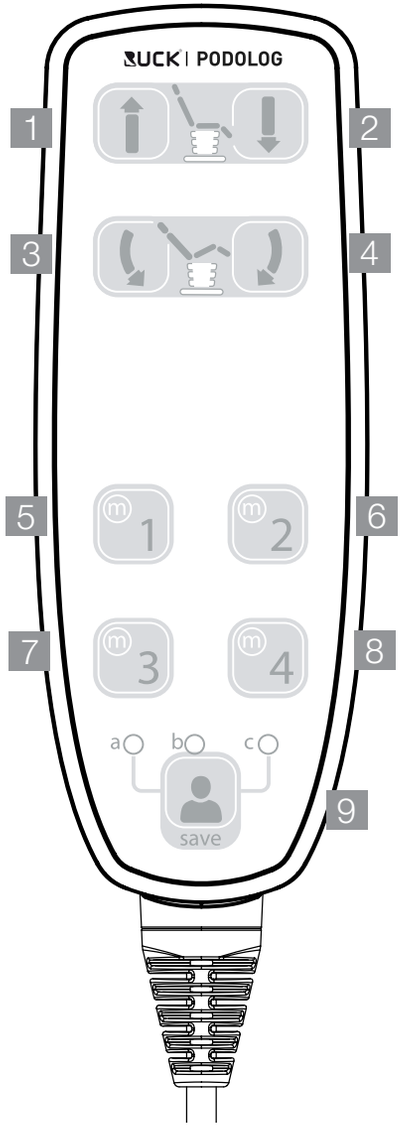

1 2

РЕГУЛИРОВКА ВЫСОТЫ

Оператор нажимает кнопку [1], и механизм подъёма выполняет подъём. Для перемещения в противоположном направлении необходимо нажать кнопку [2]. В результате механизм подъёма выполнит опускание.

3 4

РЕГУЛИРОВКА НАКЛОНА СПИНКИ И СИДЕНЬЯ

Оператор нажимает кнопку [3], и поверхности спинки и сиденья наклоняются. Для перемещения в противоположном направлени необходимо нажать кнопку [4].

5 6

БЛОКИРОВКА КНОПОК

Одновременно удерживайте кнопку сохранения [5] и кнопку сохранения [6], пока не услышите два звуковых сигнала. Все светодиоды загораются – блокировка кнопок теперь является активной. Блокировку кнопок можно отключить, одновременно нажав кнопки сохранения [5] и [6], пока не услышите два звуковых сигнала. Блокировка кнопок отключена.

ОЧИСТКА

Ручной выключатель защищён от проникновения пыли и влаги (степень защиты IP X4). Для его очистки и дезинфекции используйте дезинфекционные салфетки с безалкогольной пропиткой RUCK (арт. № 29428).

⚠ РУЧНОЙ И НОЖНОЙ ВЫКЛЮЧАТЕЛЬ ЗАПРЕЩАЕТСЯ МЫТЬ ПРОТОЧНОЙ ВОДОЙ ИЛИ ПОГРУЖАТЬ В ВОДУ. ЭТО МОЖЕТ ПРИВЕСТИ К УТРАТЕ РАБОТОСПОСОБНОСТИ!

5 6 7 8

КНОПКИ ПАМЯТИ (MEMORY)

По нажатию кнопки памяти [5], [6], [7] или [18] электроприводы приводят педикюрное кресло в положение, сохранённое в памяти кресла оператором. Положение педикюрного кресла меняется только в то время, когда оператор удерживает кнопку памяти нажатой. Если кнопку отпустить, перемещение остановится.

9

СОХРАНЕНИЕ ПОЛОЖЕНИЯ В ПАМЯТИ

1. Выполните перемещение в произвольное положение с помощью функциональных кнопок [1],[2], [3] и [4].
2. Нажатием кнопки профиля / кнопки сохранения [9] выберите пользователя: A, B или C. О выбранном варианте сигнализирует соответствующий светодиод.

3. Нажмите кнопку профиля / кнопку сохранения [9] и удерживайте её нажатой в течение 3 секунд, пока светодиод выбранного пользовательского профиля не начнёт мигать. Через 10 секунд процесс автоматически прерывается.

4. Пользователь нажимает нужную кнопку памяти — [5], [6], [7] или [8] — и удерживает её нажатой в течение 3 секунд. Об успешном сохранении сигнализирует акустический сигнал.
5. Светодиод выбранного пользовательского профиля снова светится постоянно.

5 8

ИНИЦИАЛИЗАЦИЯ ПОСЛЕ ЗАМЕНЫ ИЛИ ТЕХОБСЛУЖИВАНИЯ РУЧНОГО ВЫКЛЮЧАТЕЛЯ

Одновременно нажмите и удерживайте кнопки [5] и [8]. Выполняется инициализация управления. Во время инициализации звучит несколько коротких сигналов. Снова отпустите кнопки, если в течение не менее 3 секунд не подаются звуковые сигналы. Затем с помощью кнопок [1] — [4] необходимо выполнить перемещение в максимальное и в минимальное положение на каждом из электромоторов. После этого педикюрное кресло готово к эксплуатации.

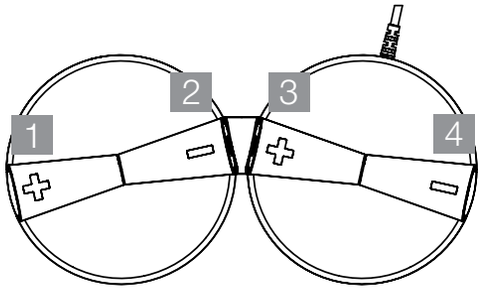

Не нажимайте на ножной выключатель всей тяжестью тела — это может привести к повреждению кнопок!

НОЖНОЙ ВЫКЛЮЧАТЕЛЬ НЕЛЬЗЯ МЫТЬ ПРОТОЧНОЙ ВОДОЙ ИЛИ ПОГРУЖАТЬ В ВОДУ. ЭТО МОЖЕТ ПРИВЕСТИ К УТРАТЕ РАБОТОСПОСОБНОСТИ!

1 2

РЕГУЛИРОВКА ВЫСОТЫ

Оператор нажимает кнопку [1], и механизм подъёма выполняет подъём. Для перемещения в противоположном направлении необходимо нажать кнопку [2]. В результате механизм подъёма выполнит опускание.

3 4

РЕГУЛИРОВКА НАКЛОНА СИДЕНЬЯ И СПИНКИ

Оператор нажимает кнопку [3], сиденье и спинка отводятся назад. Для перемещения в противоположном направлении необходимо нажать кнопку [4]. В результате сиденье и спинка снова возвращаются в вертикальное положение.

2 3

ИНИЦИАЛИЗАЦИЯ ПОСЛЕ ЗАМЕНЫ ИЛИ ТЕХОБСЛУЖИВАНИЯ ПЕДАЛЬНОГО ВЫКЛЮЧАТЕЛЯ

Одновременно нажмите и удерживайте кнопки [2] и [3]. Выполняется инициализация управления. Во время инициализации звучит несколько коротких сигналов. Снова отпустите кнопки, если в течение не менее 3 секунд не подаются звуковые сигналы. Затем с помощью кнопок [1] — [4] необходимо выполнить перемещение в максимальное и в минимальное положение на каждом из электромоторов. После этого педикюрное кресло готово к эксплуатации.

ОЧИСТКА

Ножной выключатель RUCK® процедурное кресло STELLA 3s защищен от проникновения пыли и влаги (степень защиты IP X6). Для очистки и дезинфекции используйте салфетки RUCK для дезинфекции поверхностей, медицинское изделие, не содержащее спирта (арт. № 2967002, арт. № 2967102 или арт. № 2967202). Обратите внимание на срок воздействия согласно обозначению на упаковке.

ПОВОРАЧИВАНИЕ СИДЕНЬЯ

Для поворота сиденья следует прокрутить ручные маховички, расположенные по обе стороны сиденья, и расположить кресло в нужной позиции. При достижении угла 90 градусов вы почувствуете, что кресло дошло до упора.
Кресло RUCK® процедурное кресло STELLA 3s позволяет работать в двух рабочих режимах:

01. Работа в основной позиции

В этом рабочем режиме кресло поворачивается в сторону от основного положения только на короткое время, для ножной ванны. При этом ручной маховичок после короткого поворота, прим. на 1/4, возвращают в исходное положение. Кресло, таким образом, возвращается назад в основную позицию и фиксируется в ней. Лицо, осуществляющее процедуру, начинает работать с правой стороны и продолжает дальше по кругу.

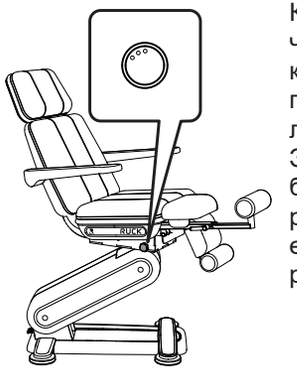

02. Свободное поворачивание

Когда ручной маховичок провёрнут до упора, кресло может свободно проходить основное положение без фиксации. Этот режим работы удобен, когда необходимо расположить ноги пациента во время лечения в различных позициях.

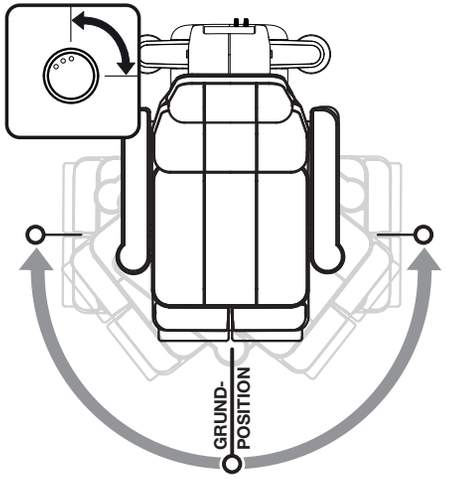

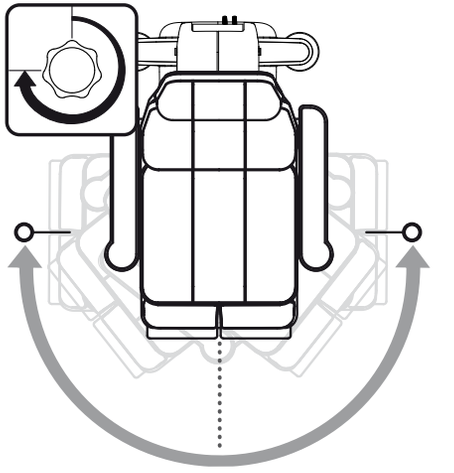

Вращение кресла
Из соображений безопасности кресло можно поворачивать только тогда, когда сиденье опущено вниз; в лежачем положении пациента кресло запрещено поворачивать.

РЕГУЛИРОВКА ОПОР ДЛЯ ИКР И СТУПНЕЙ

Для достижения эргономичного режима работы нога или стопа пациента располагается в различных позициях. Для этого предусмотрены различные варианты установки опор для икр и ног.

ОТКИДЫВАНИЕ ОПОРЫ ДЛЯ ИКР И СТУПНЕЙ

Для того, чтобы вам не приходилось поднимать полный вес пациента, кресло оборудовано сильными газовыми пружинами. Для регулировки положения опор для икр и ступней задействуйте выключатели (1) и (2) и выберите нужную позицию. Эта позиция будет надежно удерживаться газовыми пружинами.

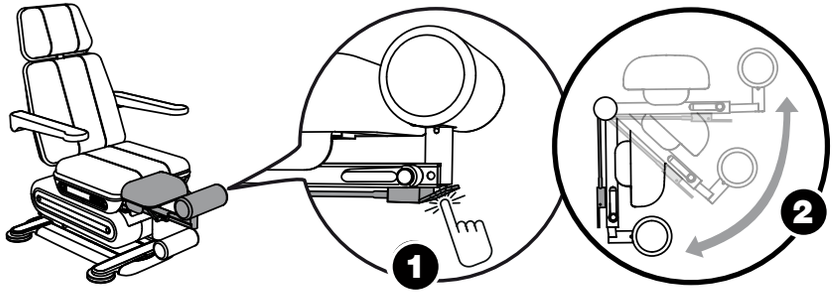

СНЯТИЕ ВАЛИКА ДЛЯ НОГ

(1) Разблокировать рукоятку – (2) привести подставку для ног в нужное положение, по окончании работы снова зафиксировать рукоятку (1).

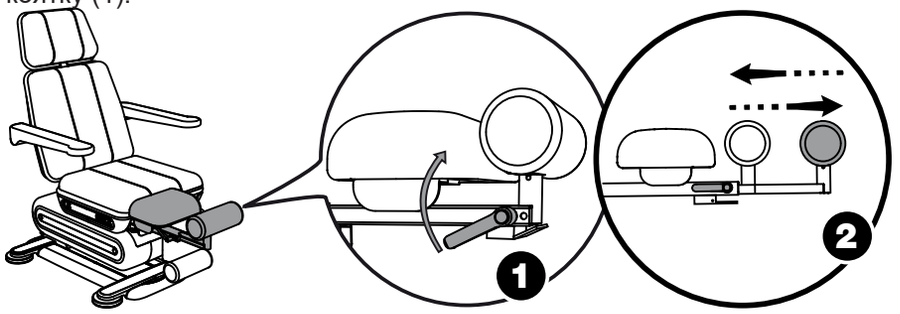

Справа изображены две различные ситуации в ходе лечебной процедуры: укорачивание ногтей и удаление ороговевшей кожи в области пяток (трещин).

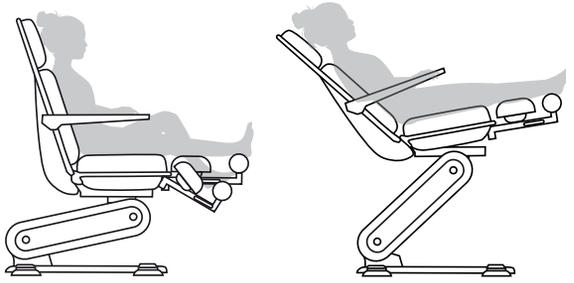

РЕГУЛИРОВАНИЕ РУКОЯТКИ

Как изменить позицию рукоятки без разблокировки валиков для ног, показано внизу на рис. (1) – (4). Эта возможность регулировки бывает очень нужной, когда рукоятка после фиксации находится в положении, которое мешает работе. Для этого необходимо (1) взяться за рукоятку, (2) нажать большим пальцем руки кнопку – поднять рукоятку, (3) привести рукоятку в нужную позицию, (4) отпустить кнопку.

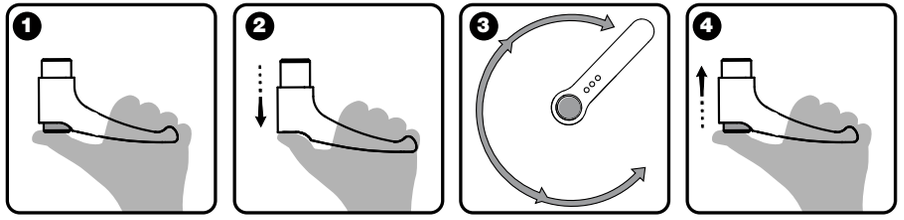

ПОВОРАЧИВАНИЕ ВАЛИКА ДЛЯ НОГ

Если потребуется больше места между валиками для ног, кресло RUCK® процедурное кресло STELLA 3s обеспечит дополнительное

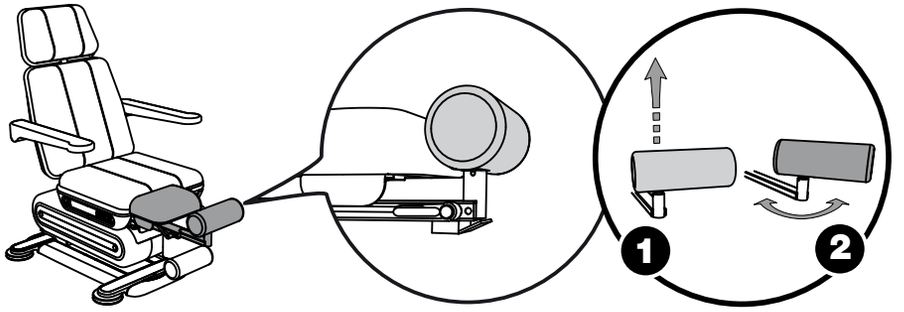

свободное пространство. Продуманный механизм поворота (на которой оформлена защита промышленного образца) обеспечит необходимое место, а газовые пружины при этом сохранят полную эффективность, проверенную на практике. Поднимите нужный валик для ног (1) и поверните его на 180° наружу. Валик для ног зафиксируется в точке поворота, что гарантирует вам точную работу. Пациенту будет очень приятно опустить сбоку ногу, расположенную под углом.
Это придаёт чувство уверенности и открывает вам дополнительное свободное пространство для работы.

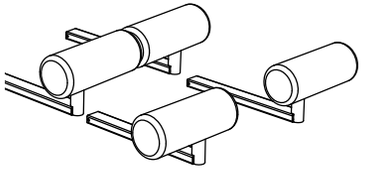

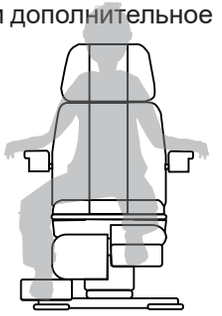

Для поворачивания валика для ног следует его извлечь, как описано в пункте **«СНЯТИЕ ВАЛИКА ДЛЯ НОГ» на стр. 27**, и затем снова зафиксировать с помощью рукоятки.

Валик для ног перед вводом в эксплуатацию всегда должен быть зафиксирован!

ПОВОРАЧИВАНИЕ ОПОРЫ ДЛЯ ИКР

Опора для икр регулируется в зависимости от положения ног пациента, что способствует повышению комфорта.

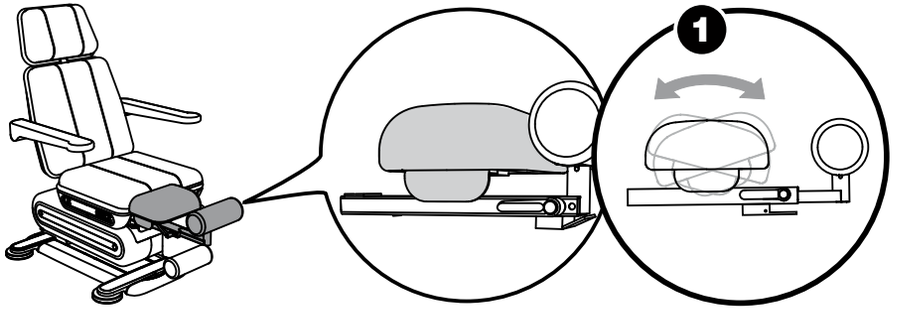

ПЛАВНОЕ РЕГУЛИРОВАНИЕ ИЗГОЛОВЬЯ

Для плавной регулировки подголовника ослабьте ручной маховичок (1). Установите в нужное положение подголовник (2) и снова зафиксируйте маховичок (1). Подголовник при желании может быть снят.

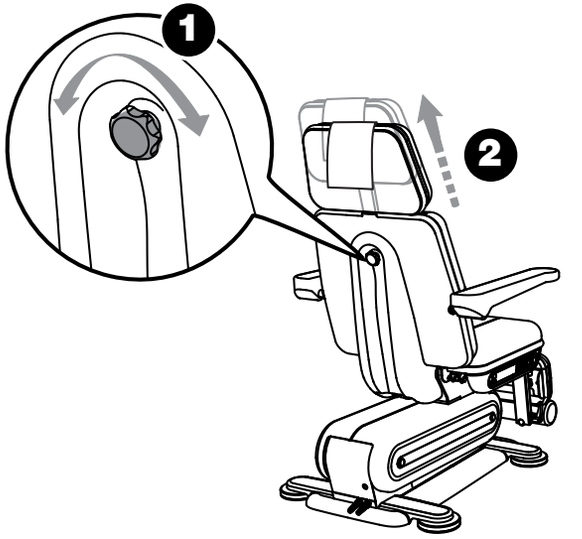

Техническое обслуживание

Чтобы всегда гарантировалась безопасная и надлежащая работа медицинского изделия, следует не позднее чем через каждые 24 месяца проводить техническое обслуживание кресла RUCK® процедурное кресло STELLA 3s силами сервисной службы компании RUCK. В ходе технического обслуживания проводится проверка безопасности электрического оборудования согласно DIN EN 62353.
Для этого свяжитесь с СЕРВИСНОЙ СЛУЖБОЙ компании RUCK.

Сервисная служба RUCK

HELLMUT RUCK GmbH
Daimlerstraße 23
D-75305 Neuenbürg
Телефон +49 (0)7082. 944 22 55
Факс +49 (0)7082. 944 22 59
Электронная почта service@hellmut-ruck.de
Интернет-сайт **www.hellmut-ruck.de**

Проведение техобслуживания и ремонта

К проведению техобслуживания и ремонта допускается привлекать только авторизованных производителем специалистов.

При невыполнении всех приведенных требований аннулируется любая гарантия и ответственность за нанесение ущерба имуществу или здоровью людей.

Разрешается применять только оригинальные запасные части.

Опасность повреждения элементов и поверхностей из искусственной кожи в результате zнеправильного ухода!

Поверхности из искусственной кожи 1 раз в неделю промойте водой и почистите средством для чистки и ухода за искусственной кожей RUCK® (№ арт. 2947001). При этом используйте мягкую хлопковую салфетку или, что еще лучше, специальную микрофибровую салфетку RUCK® (№ арт. 29616), которая оказывает особо бережное воздействие на поверхности. При сильной степени загрязнения можно использовать средство для чистки и ухода за искусственной кожей RUCK® (№ арт. 2947001) также в комбинации с губкой (№ арт. 29422), оказывая незначительное усилие прижима.

Совет: Используйте одноразовые чехлы, таким образом можно избежать непосредственного контакта кожи человека (жир и пот, имеющиеся на теле, являются в некоторой степени довольно агрессивными) с искусственной кожей и обеспечить дополнительную защиту.

Используйте только указанные и сертифицированные компанией RUCK дезинфицирующие средства, запрещается использование концентрированных дезинфицирующих средств, растворителей или чистящих средств, а также жидкостей, которые содержат спирт (содержание спирта > 50 %). Не используйте дезинфицирующие спреи.

Обязательно следите за тем, чтобы принадлежности, используемые для очистки, сами были чистыми. Скопление минеральных загрязнений, например песчинок или пылинок, в средствах для очистки может привести к разрушению поверхности. Не используйте истирающие средства, например чистящее молочко, чистящие губки и т.п., в них могут содержаться абразивные частицы. Незамедлительно удаляйте вытекшие жидкости с поверхностей мягкой салфеткой.

Для бережной очистки поверхностей используйте хлопковую салфетку или микрофибровую салфетку RUCK® (№ арт. 29616), которая оказывает особо бережное воздействие на поверхности и также подходит для деревянных поверхностей. Осторожно: другие чистящие салфетки с искусственным волокном могут оказывать абразивное воздействие на поверхность.

Со временем на поверхностях могут появиться мелкие следы использования. Их количество зависит от цвета поверхности и от того, насколько она подвергается воздействию света. Такие следы не ухудшают эксплуатационные свойства изделия, по истечении времени такие следы неизбежно возникают на любых поверхностях в результате ежедневного износа. Гарантия не распространяется на пятна и загрязнения от жидкостей, которые могут оказать агрессивное воздействие на поверхность (таких, как прополис, масло чайного дерева, чистящие средства с хлором и др.).

Опасность заражения!

Недостаточная дезинфекция может привести к заражению. В обязательном порядке соблюдайте требования национального органа по гигиене и дезинфекции.

Регулярно дезинфицируйте изделие. Соблюдайте при этом указания на стр. 31

Изменение цвета обивки в результате контакта с одеждой

Предметы одежды, например джинсы, могут вызвать изменение цвета обивки. По возможности пытайтесь удалять остатки краски при помощи микрофибровой салфетки RUCK®, которая оказывает бережное воздействие на поверхности (арт. № 29616), и средством для чистки и ухода за искусственной кожей RUCK® (арт. № 2947001). При возможности всегда используйте одноразовые чехлы. После очистки и дезинфекции поверхности должны хорошо проветриться перед следующим сеансом. Дайте средству для дезинфекции поверхностей полностью высохнуть в соответствии с указаниями производителя, но не вытирайте его насухо.

Опасность взрыва!
Эксплуатация кресла RUCK® процедурное кресло STELLA 3s во взрывоопасных помещениях может привести к взрыву.

ЗАПАСНЫЕ ЧАСТИ

Запасные части

Арт. № 10389 Полный комплект обивки, два цвета
Арт. № 10395 Полный комплект обивки, один цвет

Поставляется в следующих цветовых вариантах: бирюзовый (01), шифер (02), мокко (03), песчаный (04), белый (05), бамбук (06), мята (07), балтика (08), орхидея (09) и манго (10).

За другими запасными частями обращайтесь в СЕРВИСНУЮ СЛУЖБУ RUCK.

С вопросами обращайтесь в СЕРВИСНУЮ СЛУЖБУ RUCK

Телефон	+49 (0)7082. 944 22 55
Факс	+49 (0)7082. 944 22 59
Электронная почта	service@hellmut-ruck.de

УТИЛИЗАЦИЯ

Опасность для окружающей среды!

Неправильная утилизация наносит вред окружающей среде.

>>> По окончании срока службы кресла RUCK® процедурное кресло STELLA 3s его следует передать на пункт возврата и сбора оборудования!
>>> Амортизатор и газовые пружины находятся под давлением. Их нельзя открывать или нагревать. Они заполнены маслом, утилизация которого должна выполняться в соответствии с Законом об утилизации отходов.

Высота ступеньки для посадки на кресло	**53 см**
Максимальная высота сиденья	100 см
Максимальная высота опоры для ног	**138 см**
Ширина сиденья	55 см
Глубина сиденья	**48 см**
Общая длина при выдвинутых опоре для ног и подголовнике	210 см
Общая длина с убранными подголовниками и опорой для ног	**174 см**
Общая ширина, вкл. подлокотники	82 см
Общий вес	**140 кг**
Параметры сети	100 - 240 VAC, 50/60 Hz +/-10%
Система управления	**CO 61**
Степень защиты	IP 20
Продолжительность включения	**10% (= 2 мин. ВКЛ./18 мин. ВЫКЛ.)**
Максимальная нагрузка	200 кг
Цвет обивки	**1 цвет / 2 цвета**
Гарантия	2 года

Влияние электромагнитного излучения

При использовании других электроприборов не исключена возникновение электромагнитных помех / воздействий.

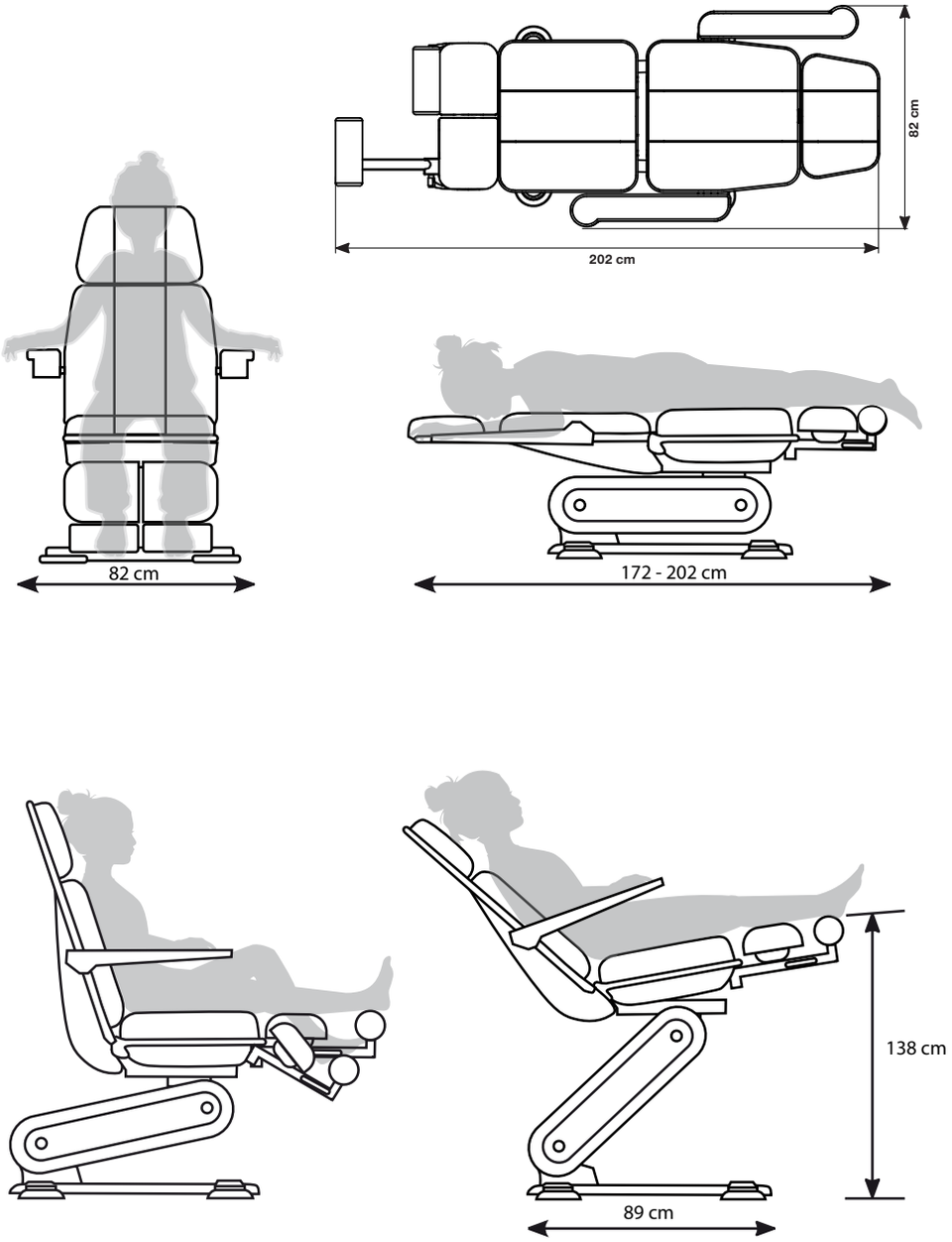

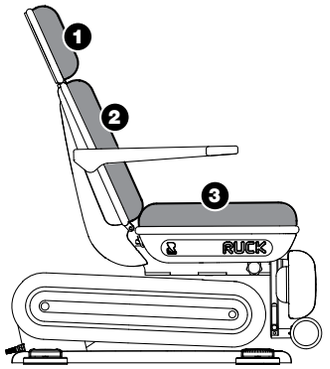

Обивка RUCK® процедурное кресло STELLA 3s заменяется по мере необходимости: Обивка (1) головной части, (2) спинки и (3) сиденья крепится барашковыми винтами к трубчатой раме.
Перед установкой обивки спинки (2) сначала снимается обшивка (4), которая крепится четырьмя винтами + защитными колпачками.
Для монтажа обивки сиденья (3) его следует разместить с максимальным уклоном.
Головная часть также фиксируется барашковыми винтами после удаления обшивки (5) (просто снимается).

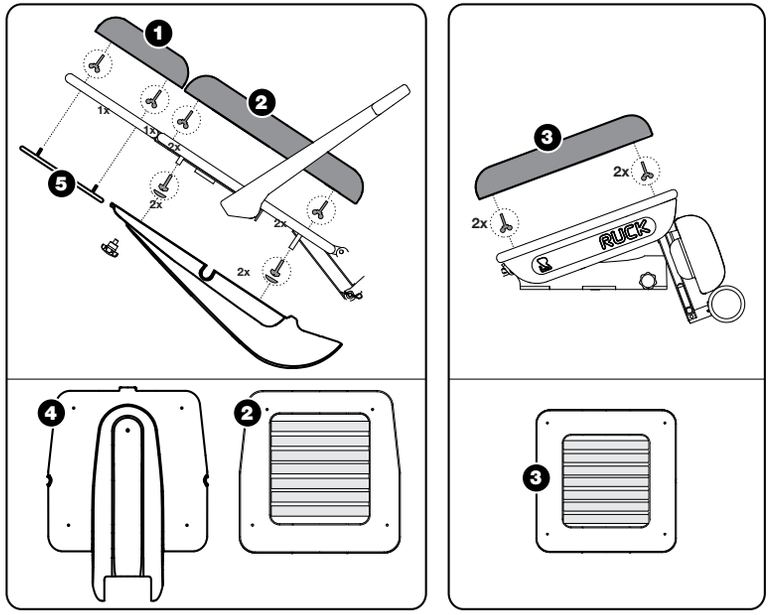

Видеоинструкция
Замена обивки

www.hellmut-ruck.de

Рекомендация по замене обивки

Поскольку обивка кресел постоянно подвергается сильной нагрузке, рекомендуем заменять ее с интервалом примерно в три года (при нормальном использовании).

ГАРАНТИЯ

На изделие предоставляется гарантия сроком 2 года. Нормальный износ поверхностей, валиков и других подвижных элементов гарантией не покрывается. Следы использования, а также обусловленные возрастом и сроком службы признаки износа и срабатывания, которые являются следствием нормального использования, соответствующего производительности и особенностям процедурного кресла, отвечают условиям договора и в правовом смысле не являются дефектами.

Гарантийный срок начинается с даты приобретения устройства первым покупателем. Дата приобретения подтверждается кассовым чеком. Компания HELLMUT RUCK GmbH в рамках гарантийного обслуживания производит бесплатный ремонт неисправных изделий или – по выбору компании RUCK – их замену при условии оплаченной клиентом пересылки неисправного изделия вместе с квитанцией о покупке. За рубежом рекламации обрабатываются местными представительствами компании. В сомнительных случаях перед отправкой устройства проконсультируйтесь с RUCK.

Гарантийные требования не удовлетворяются, если наша сервисная служба установит, что неисправность обусловлена ненадлежащим монтажом устройства либо ошибками при монтаже, ненадлежащей эксплуатацией устройства либо ошибками при эксплуатации, несоблюдением указаний, содержащихся в руководстве по эксплуатации, внешними воздействиями, выполнением ремонта либо внесением изменений в устройство неуполномоченными лицами.

Удовлетворение гарантийных требований ограничивается ремонтом или заменой изделия. Более широкая ответственность (в частности, за неполучение прибыли) исключается. Если обнаружится, что речь идёт о неполадке, на которую гарантия не распространяется, или что истёк срок гарантии, расходы на проверку и ремонт должен нести клиент.

Возможны изменения и отклонения в техническом исполнении.

УКАЗАНИЯ ПО МЕРАМ БЕЗОПАСНОСТИ

Излучение помех и помехоустойчивость педикюрного кресла Stella 3s соответствуют требованиям к устройствам, не выполняющим жизнесохраняющих функций и используемым в обычных клинических условиях.

В соответствии с положениями стандарта электромаг нит ной совместимости для электрических медицинских устройств EN 60601-1-2 обращаем Ваше внимание на то, что:
• медицинские электрические устройства требуют принятия особых мер предосторожности в отношении электромагнитной совместимости, работать с ними следует согласно требованиям настоящего руководства по эксплуатации;
• переносные и мобильные высокочастотные коммуникационные устройства (включая принадлежности, например, антенный кабель и внешние антенны) могут влиять на работу медицинских электрических приборов. Такие устройства следует использовать на расстоянии не менее 30 см от RUCK® процедурное кресло STELLA 3s и его компо нентов.
В противном случае не исключается снижение работоспособности устройства. См. также: 8.2 Указания по электромагнитной совместимости согласно EN 60601-1-2

Опасность удушения сетевым кабелем. Не подпускайте детей к устройству.

При домашнем использовании устройства сетевой кабель может быть поврежден, например, домашними животными. Это опасно.
Регулярно проверяйте исправность сетевого кабеля. Если кабель повреждён, отключите устройство от сети.

Защищайте устройство от заражения вредителями – регулярно проводите проверки и очистку.

Соблюдайте указания и инструкции по применению и транспортировке устройства.

УСЛОВИЯ ОКРУЖАЮЩЕЙ СРЕДЫ

Температура окружающей среды и влажность воздуха (без конденсации)	
во время работы	от +5 °C до +40 °C и при влажности от 30 % до 75 % (без конденсации)
при транспортировке и хранении	от -10 °C (без контроля относительной влажности воздуха) до 50 °C (при относительной влажности воздуха от 15 % до 93 %, без конденсации)
Давление воздуха	700 гПа (≈ 3000 м над уровнем моря) - 1060 гПа

Указания и декларация производителя – электромагнитная эмиссия		
Педикюрное кресло RUCK® STELLA 3s предназначено для эксплуатации в нижеуказанной среде. Клиент или оператор педикюрного кресла RUCK® STELLA 3s должны обеспечить эксплуатацию в такой среде.		
Измерение уровня излучения помех	Соответствие	Электромагнитные характеристики среды
Высокочастотная эмиссия согласно CISPR 11	Группа 1	Педикюрное кресло RUCK® STELLA 3s использует высокочастотную энергию исключительно для выполнения внутренних функций. Поэтому уровень его высокочастотной эмиссии очень низок, вероятность создания помех для расположенных поблизости электронных устройств отсутствует.
Высокочастотная эмиссия согласно CISPR 11	Класс B	Педикюрное кресло RUCK® STELLA 3s предназначено для использования в любых помещениях, включая жилые зоны и помещения, подключенные к коммунальным электрическим сетям, также питающим жилые здания.
Эмиссия гармонических колебаний согласно IEC 61000-3-2	Класс A	
Колебания напряжения / фликкерный шум согласно IEC 61000-3-3	соответствует	

Использование принадлежностей, преобразователей и электрических проводов, отличных от предписанных или предоставленных производителем настоящего устройства, может увеличить объем электромагнитных эмиссий или снизить электромагнитную помехоустойчивость устройства, либо привести к неисправностям в работе.

Следует избегать использования данного устройства непосредственно рядом с другими устройствами или на других устройства, так как это может привести к нарушениям в работе. Если, тем не менее, данное устройство требуется использовать указанным выше способом, необходимо наблюдать за данным устройством и другими устройствами, чтобы убедиться в том, что они работают надлежащим образом.

Указания и декларация производителя – электромагнитная помехоустойчивость Педикюрное кресло RUCK® STELLA 3s предназначено для эксплуатации в нижеуказанной электромагнитной среде. Клиент или оператор педикюрного кресла RUCK® STELLA 3s должны обеспечить его использование в такой среде.			
Испытания на помехоустойчивость	Контрольный уровень IEC 60601	Уровень соответствия	Указания об электромагнитных характеристиках среды
Разряд статического электричества (ESD) согласно IEC 61000-4-2	контактный разряд: ±8 кВ воздушный разряд: ±2 кВт, ±4 кВ, ± 8 кВ, ±15 кВ	контактный разряд: ±8 кВ воздушный разряд: ±2 кВт, ±4 кВ, ± 8 кВ, ±15 кВ	Пол должен быть деревянным либо бетонным или должен быть покрыт керамической плиткой. Если пол покрыт синтетическим материалом, относительная влажность воздуха должна составлять не менее 30%.
Поля приближения радиочастотных беспроводных коммуникационных устройств (IEC 61000-4-3)	385 МГц; импульсная модуляция: 18 Гц; 27 В/м 450 МГц, импульсная модуляция: 18 Гц; 28 В/м 710, 745, 780 МГц; импульсная модуляция: 217 Гц; 9 В/м 810, 870, 930 МГц; импульсная модуляция: 18 Гц; 28 В/м 1720, 1845, 1970 МГц; импульсная модуляция: 217 Гц; 28 В/м 2450 МГц; импульсная модуляция: 217 Гц; 28 В/м; 5240, 5500, 5785 МГц; импульсная модуляция: 217 Гц; 9 В/м	385 МГц; импульсная модуляция: 18 Гц; 27 В/м 450 МГц, импульсная модуляция: 18 Гц; 28 В/м 710, 745, 780 МГц; импульсная модуляция: 217 Гц; 9 В/м 810, 870, 930 МГц импульсная модуляция: 18 Гц; 28 В/м 1720, 1845, 1970 МГц; импульсная модуляция: 217 Гц; 28 В/м 2450 МГц; импульсная модуляция: 217 Гц; 28 В/м; 5240, 5500, 5785 МГц; импульсная модуляция: 217 Гц; 9 В/м	

Быстрые электрические помехи переходных режимов / устойчивость к наносекундным импульсным помехам согласно IEC 61000-4-4	Сетевые линии: 2 кВ; частота повторений 100 кГц Входные и выходные линии: 1 кВ; частота повторений 100 кГц	Сетевые линии: 2 кВ; частота повторений 100 кГц Входные и выходные линии: 1 кВ; частота повторений 100 кГц	Качество напряжения питания должно соответствовать стандартному для офисов или больниц.
Импульсное напряжение (устойчивость к микросекундным импульсным помехам большой энергии) согласно IEC 61000-4-5	L-N: 1 кВ	L-N: 1 кВ	Качество напряжения питания должно соответствовать стандартному для офисов или больниц.
Провалы напряжения, кратковременные перебои и колебания напряжения питания согласно IEC 61000-4-11	0 % UT для 0,5 периода при 8 фазовых углах 0 % UT для 1 периода при 0° 70 % UT для 25/30 периодов при 0° 0% UT для 250/300 периодов при 0°	0 % UT для 0,5 периода при 8 фазовых углах 0 % UT для 1 периода при 0 ° 70 % UT для 25/30 периодов при 0° 0% UT для 250/300 периодов при 0°	Качество напряжения питания должно соответствовать стандартному для офисов или больниц. Если пользователю необходимо продолжать эксплуатацию устройства после перебоев питания, рекомендуется обеспечить электроснабжение педикюрного кресла RUCK® STELLA 3s от источника бесперебойного питания или от аккумуляторной батареи.
Магнитное поле при частоте питания (50/60 Гц) согласно IEC 61000-4-8	30 А/м, 50 Гц и 60 Гц	30 А/м, 50 Гц и 60 Гц	Магнитные поля при сетевой частоте должны соответствовать стандартным значениям для офисных помещений и больниц.

ПРИМЕЧАНИЕ: U_T — это переменное сетевое напряжение до применения контрольного уровня.

Указания и декларация производителя – электромагнитная помехоустойчивость			
Педикюрное кресло RUCK® STELLA 3s предназначено для эксплуатации в нижеуказанной электромагнитной среде. Клиент или оператор педикюрного кресла RUCK® STELLA 3s должны обеспечить его использование в такой среде.			
Испытания на помехоустойчивость	Контрольный уровень по IEC 60601	Уровень соответствия	Указания об электромагнитных характеристиках среды
Направленные высокочастотные помехи согласно IEC 610000-4-6	0,15–80 МГц; 1 кГц AM 80 %; среднеквадратичное напряжение 3 В, среднеквадратичное напряжение 6 В в диапазоне радиочастот ISM	0,15–80 МГц; 1 кГц AM 80 %; среднеквадратичное напряжение 3 В, среднеквадратичное напряжение 6 В в диапазоне радиочастот ISM	Расстояние от используемых переносных и мобильных радиоустройств до устройства или системы, включая кабели, должно быть не меньше рекомендуемого безопасного расстояния, которое рассчитывается по уравнению, соответствующему частоте излучаемого сигнала. Рекомендуемое безопасное расстояние: $d = [\frac{3,5}{V_1}]\sqrt{P}$ $d = [\frac{3,5}{E_1}]\sqrt{P}$ $d = [\frac{7}{E_1}]\sqrt{P}$
Где P — это номинальная мощность передатчика в ваттах (Вт) согласно указаниям производителя передающего устройства, а d — рекомендуемое безопасное расстояние в метрах (м). Напряженность поля стационарных радиопередатчиков при любой частоте согласно исследованию на месте a“ должна быть ниже уровня соответствия b“. Поблизости от устройств, на которых нанесены следующие символы, могут возникать помехи.			
ПРИМЕЧАНИЕ 1: при 80 МГц и 800 МГц действительны указания для более высокого диапазона частот. ПРИМЕЧАНИЕ 2: Эти указания могут быть применимы не во всех случаях. На распространение электромагнитных помех влияют эффекты поглощения и отражения, вызванные зданиями, предметами и людьми.			
a Значения напряженности поля стационарных передатчиков, например базовых станций радиотелефонов и переносных радиостанций, непрофессиональных радиостанций, радиопередатчиков диапазона AM и FM и телевизионных передатчиков, теоретически не могут быть точно определены. Чтобы определить электромагнитные характеристики среды, обусловленные воздействием стационарных передатчиков, необходимо провести анализ соответствующего участка. Если измеренная напряженность поля в месте использования педикюрного кресла RUCK® STELLA 3s превышает вышеуказанный уровень соответствия, понаблюдайте за педикюрным креслом RUCK® STELLA 3s и убедитесь в том, что оно работает надлежащим образом. При необычных эксплуатационных свойствах могут потребоваться дополнительные меры, например изменение ориентации или размещения педикюрного кресла RUCK® STELLA 3s. b В частотном диапазоне от 150 кГц до 80 МГц напряженность поля должна быть ниже 3 В/м.			

Рекомендуемое безопасное расстояние между переносными и мобильными Высокочастотные телекоммуникационные устройства и педикюрное кресло RUCK® STELLA 3s			
Педикюрное кресло RUCK® STELLA 3s предназначено для эксплуатации в электромагнитной среде с контролируемыми высокочастотными помехами. Чтобы избежать электромагнитных помех, клиенту или оператору педикюрного кресла RUCK® STELLA 3s следует соблюдать минимальное расстояние между переносными и мобильными высокочастотными телекоммуникационными устройствами (передатчиками) и педикюрным креслом RUCK® STELLA 3s — в зависимости от характеристик выходной мощности коммуникационного устройства, как указано ниже.			
Безопасное расстояние в зависимости от частоты излучаемого сигнала в м			
Номинальная мощность передатчика	от 150 кГц до 80 МГц $d = [\frac{3,5}{V_1}]\sqrt{P}$	от 80 МГц до 800 МГц $d = [\frac{3,5}{E_1}]\sqrt{P}$	от 800 МГц до 2,5 ГГц $d = [\frac{7}{E_1}]\sqrt{P}$
0,01	0,12	0,40	0,40
0,1	0,37	1,26	1,26
1	1,17	4,00	4,00
10	3,69	12,65	12,65
100	11,67	40,0	40,0
Для передатчиков, максимальная номинальная мощность которых отсутствует в таблице выше, рекомендуемое безопасное расстояние в метрах (м) можно определить по уравнению, относящемуся к соответствующему столбцу, причем P – это максимальная номинальная мощность передатчика в ваттах (Вт) согласно указаниям производителя передатчика.			
ПРИМЕЧАНИЕ 1: при 80 МГц и 800 МГц действительны указания для более высокого диапазона частот. ПРИМЕЧАНИЕ 2: Эти указания могут быть применимы не во всех случаях. На распространение электромагнитных помех влияют эффекты поглощения и отражения, вызванные зданиями, предметами и людьми.			

RUCK®
FÜR FUSS UND PFLEGE

RUCK®
FÜR FUSS UND PFLEGE

HELLMUT RUCK GmbH
Daimlerstraße 23
D-75305 Neuenbürg
Телефон +49 (0)7082. 944 20
Факс +49 (0)7082. 944 22 22

Электронная почта kontakt@hellmut-ruck.de
web **www.hellmut-ruck.de**