RUCK®

FÜR FUSS UND PFLEGE

RUCK | PODOLOGNOVA 3S

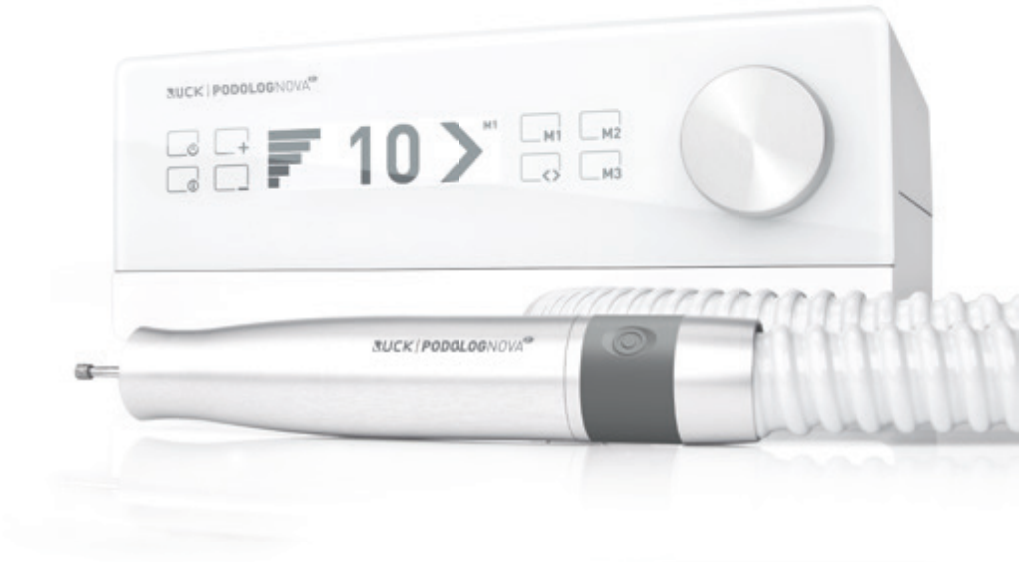

product design award 2013

da

8011048 I Brugsanvisning PODOLOG NOVA 3s | REV 03
Revideret 11.03.2021

CE 0483

- Diese Gebrauchsanweisung können Sie in weiteren Sprachen unter nachfolgendem Link herunterladen oder telefonisch anfordern.
- Tämän käyttöohjeen voitte ladata useilla eri kielillä seuraavasta linkistä tai pyytää tietoja puhelimitse.
- Puede descargar este manual en diferentes idiomas en el siguiente enlace o bien solicitarlo por teléfono.
- Instrukcje te mogą być pobierane w innych językach pod poniższym linkiem lub telefonicznie
- Tento návod je také k dispozici v jiných jazycích. Použijte prosím následující odkaz ke stažení návodu nebo si je vyžádejte telefonicky.
- Šo lietošanas instrukciju citās valodās iespējams lejuplādēt zemāk norādītajā saitē vai pieprasīt telefoniski.
- This manual is also available in other languages. Please use the following link to download the manual or request it on the phone.
- Questo manuale è disponibile anche in altre lingua. Lo si può scaricare utilizzando il seguente link o richiederlo per telefono.
- 此說明書另有提供其他國家語言，請點擊此連結下載檔案，或透過電話詢問下載亦可。
- Navodila za uporabo lahko v številnih jezikih pridobite na sledeči povezavi ali naročite prek telefona
- Acest manual este disponibil si in alte versiuni de limba. Accesati link-ul urmator pentru a descarca manualul sau il puteti solicita telefonic.
- Вы можете загрузить руководства по эксплуатации на других языках кликнув на ссылку или запросив по телефону.
- Τις οδηγίες χρήσεως μπορείτε να τις βρείτε και σε άλλες γλώσσες, πατώντας στο παρακάτω link για να τις κατεβάσετε ή να τις ζητήσετε τηλεφωνικώς.
- U kunt de gebruiksaanwijzing in diverse talen downloaden onder de volgende link. Ook kunt u deze telefonisch aanvragen.
- Ce manuel d'utilisation est disponible aussi en autre langues. Veuillez utiliser le lien suivant pour le télécharger ou demandez-le par téléphone.
- Bu kullanım kılavuzunu farklı dillerdede aşağıdaki bağlantıdan indirebilir yada telefon ile istiyebilirsiniz.
- Atsisiųskite instrukcija lietuvių kalbą paspaudę šią nuorodą, arba paskambinę telefonu.
- A használati útmutatót magyar nyelven a következő linkről tudja tölteni, vagy kérheti telefonon.
- ופלטב |תוא שקבל וא אבה קנילב תופסוו תופשב הלעפהה תוארוה תא דיריוהל לכות.
- 여러 언어로 된 본 사용설명서를 다음 링크에서 다운로드하시거나 전화로 요청하실 수 있습니다.
- Hægt er að sækja þessar notkunarleiðbeiningar á öðrum tungumálum með eftirfarandi tengli eða panta þær símleiðis
- Ezen kezelési útmutató további nyelveken a következő linken keresztül tölthető le, vagy telefonon megkérhető
- この取扱説明書はその他の言語でも以下のリンクでダウンロードしていただくことが可能です。またはお電 話でお問い合わせいただければご案内申し上げます。
- Denne brugsanvisning kan du downloade på flere sprog på efterfølgende link eller bestille telefonisk
- Denna bruksanvisning på andra språk kan du antingen ladda ned från följande länk eller beställa på telefon
- Цю інструкцію по експлуатації на інших мовах ви можете завантажити за нижчевказаним посиланням на сайт або запросити по телефону

1. www.hellmut-ruck.de
2. søgeterm: "1140001"
3. Downloads

HELLMUT RUCK GmbH | Daimlerstraße 23 | D-75305 Neuenbürg
web www.hellmut-ruck.de | fon +49 (0)7082. 944 20 | fax +49 (0)7082. 944 22 22

Copyright
© 2021 HELLMUT RUCK GmbH. Alle rettigheder er forbeholdt. Dette dokument må hverken kopieres, redigeres, mangfoldiggøres eller oversættes uden forudgående skriftlig tilladelse fra HELLMUT RUCK GmbH.

Kære kunde

Med PODOLOG NOVA 3s har du erhvervet et fodplejeapparat, der sætter helt nye standarder med henblik på funktionalitet og ydelse. Det blev udviklet fra „praksis – til praksis“. Vi har over 90 års kompetence og viden inden for fodpleje, og det mærker du også på mange af dette nye apparats detaljer.
De „indre værdier“ overbeviser med en patenteret og ekstrem effektiv udsugning, vedligeholdelses- og vibrationsfrie mikromotorer med højt omdrejningstalområde og lang levetid. Det er det mest støjsvage apparat på markedet – vigtigt for kommunikationen mellem patient og behandler. For ambulant anvendelse er vægten en vigtig faktor. Vi har reduceret vægten yderligere, så denne nu ligger ca. 1 kg under sammenlignelige apparater.
Den innovative ergonomi resulterer af en optimeret hånddel, filigran, let og „modelleret i hånden“. Det kapacitive glasbetjeningsfelt sørger for nem og intuitiv håndtering. Den magnetiske drejeregulator til hastighedstilpasning kan fjernes så fronten nemt kan desinficeres. Det overskuelige display informerer ikke kun om den aktuelle status, men giver også mulighed for en illustreret trin for trin vejledning om rengøringscyklussen til spændeenheden i hånddelen. Professionelt konstrueret og gennemtænkt til mindste detalje. Det er kvintessensen af PODOLOG NOVA 3s.

Vi står med vores navn og en 2 års garanti inde for, at du i mange år vil have stor fornøjelse af dit apparat.
Fodplejeapparatet PODOLOG NOVA 3s produceres i henhold til direktiv 93/42 EØF vedrørende medicinprodukter.

Læs denne brugsanvisning opmærksomt igennem inden ibrugtagning. Den er en del af apparatets brugeraftale, og hjælper med at undgå betjeningsfejl og skal opbevares i nærheden af apparatet.

Vi ønsker dig held og lykke ved dit ansvarsfulde arbejde.

DIN HELLMUT RUCK GmbH

QUALITÄT SEIT MEHR ALS 90 JAHREN

GARANTI 2 YEARS

MADE IN GERMANY

Medizinprodukt
Richtlinie 93/42 EWG Klasse 2a

1. PRODUKTBESKRIVELSE 7

1.1 Apparatets forside 7

1.2 Apparatets bagside 8

1.3 Forklaring til de anvendte tegn og symboler 9
1.3.1 På apparatet og på transportemballagen 9
1.3.2 I brugsanvisningen 10

1.4 Erklæring til denne brugsanvisning 10

1.5 Leveringsomfang 10

1.6 Emballage 11

1.7 Recycling 11

2. FORMÅLSBESTEMT ANVENDELSE 11

3. PERSONALE- OG PATIENTBESKYTTELSE 12

3.1 Krav til ejeren 12

3.2 Personale- og patientbeskyttelse 12

3.3 Mulige risici for patienter 13
3.3.1 Fare på grund af fjernet materiale 13
3.3.2 Allergirisiko 13
3.3.3 Fare på grund af bevægelige dele 13

3.4 Mulige risici for bruger 14
3.4.1 Fare på grund af fjernet materiale 14
3.4.2 Allergirisiko 14
3.4.3 Fare på grund af bevægelige dele 14

4. IBRUGTAGNING 15

4.1 Teknisk sikkerhed 15

5 BETJENING 18

5.1 Forberedelser til brug 20
5.1.1 Isætning af roterende værktøj 21
5.1.2 Tænd PODOLOG NOVA 3s 22
5.1.3 Tænd for handdel 24
5.1.4 Sluk for handdel 24
5.1.5 Sluk PODOLOG NOVA 3s 25

5.2 Indstillinger 25
5.2.1 Omdrejningstal håndtelsmotor 25
5.2.2 Fjernelse af den magnetiske drejeregulator 26
5.2.3 Drejeretning, højre-/venstreløb 26
5.2.4 Ændring af drejeretning 27
5.2.5 Valg af sugeydelse 27
5.2.6 Lagring af indstillinger 28

5.3 Udskiftning af værktøj 29

5.4 Ergonomiske holdegreb på håndtel 29
5.4.1 Fjederholder 29
5.4.2 Overhåndsgreb 30

5.5 Infomenu 30
5.5.1 Filterskift 31
5.5.2 Vis næste vedligeholdelsesdato 31
5.5.3 Aktivering af vedligeholdelsespåmindelse 32

5.6 Filterskift 33
5.6.1 Udskiftning af støvfilterposen 33
5.6.2 HVOR FÅR DU NYE STØVFILTERPOSER? 35

5.7 Rengøring af motorenhed 36
5.7.1 Løsning af kappen 36
5.7.2 Nem rengøring af motorenhed 36

5.8 Udskiftning af den selvspændende patron 37

6. VEDLIGEHOLDELSE, RENGØRING OG DESINFEKTION 37

6.1 Vedligeholdelse af RUCK Service 37

6.2 Rensning og desinfektion 37

7. TILBEHØR OG RESERVEDELE 38

7.1 Værktøjer 38

7.2 Støvfilterpose 38

8. TEKNISKE DATA (INKL. EMC-TESTRESULTATER) 40

8.1 Omgivelsesbetingelser 41

8.2 Henvisninger om elektromagnetisk kompatibilitet 42

9. GARANTI 49

10. BORTSKAFFELSE 49

11. FAQS | OFTE STILLEDE SPØRGSMÅL 50

11.1 Apparatet kan ikke tændes 50

11.2 Apparatet reagerer ikke mere 50

11.3 Genindstilling af sprog og arbejdsområde 50

12. MULIGE FEJLMELDINGER PÅ DISPLAYET 50

1. BESKRIVELSE AF APPARATET

1.1 APPARATETS FORSIDE

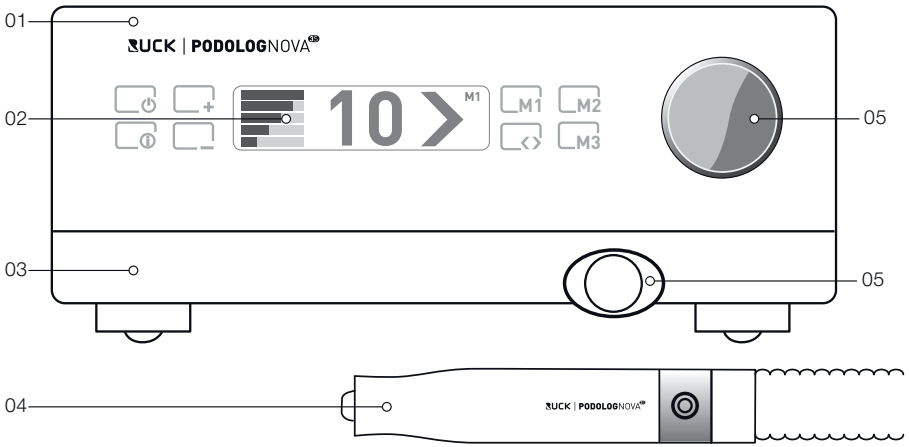

01 Styreenhed

02 Display

03 Skuffe med støvfilterpose

04 Håndtel

05 Magnetisk drejeregulator

06 Slangetilslutningsstykke

1.2 APPARATETS BAGSIDE

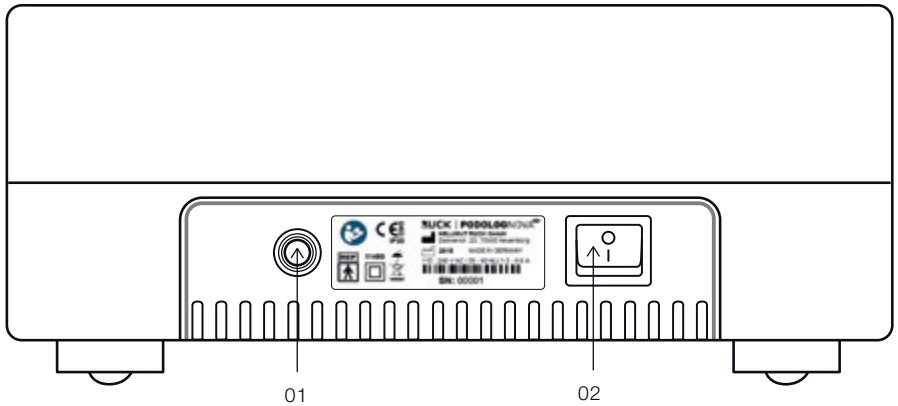

01 Netkabel

02 Netafbryder (On/Off)

O = OFF (netafbryder fra)

I = ON (netafbryder til)

Ved en beskadiget netledning skal apparatet afbrydes fra nettet og må ikke bruges mere.

En beskadiget netledning må kun udskiftes af autoriseret fagpersonale.

1.3 FORKLARING TIL DE ANVENDTE TEGN OG SYMBOLER

1.3.1 På apparatet og på transportemballagen

Apparat af beskyttelsesklasse II

Anvendelsesdel type BF

Følg brugsanvisningen

Første identifikation-sciffer	Berøringsbeskyt-telse	Beskyttelse mod fremmedlegemer	Andet identifika-tionsciffer	Vandbeskyttelse
0	Ingen særlig beskyttelse		0	Ingen særlig beskyt-telse
1	Mod store kropsflader	Store fremmedlegemer med en diameter > 50 mm	1	Mod lodret fal-dende drypvand
2	Mod fingre eller lignende store genstande	Mellemstore fremmedlegemer med en diameter > 12 mm	2	Mod skråt faldende drypvand (til 15° i forhold til lodret)

Beskyt mod vand og fugtighed.

1.3.2 I BRUGSANVISNINGEN

OBS! Dette symbol kendetegner en fare for mennesker eller for apparatet. Det skal i alle tilfælde respekteres.

Dette symbol kendetegner nyttige henvisninger. På dette sted gives der ekstrainformationer om betjening af PODOLOG NOVA 3s.

1.4 ERKLÆRING TIL DENNE BRUGSANVISNING

Hellmut Ruck GmbH forbeholder sig alle rettigheder til ændring og supplering af denne brugsanvisning. Hellmut Ruck GmbH har været meget omhyggelig med at holde denne vejledning fri for unøjagtigheder og udeladelser. Skulle du alligevel finde fejl eller unøjagtigheder, bedes du informere os. Hellmut Ruck GmbH overtager dog intet ansvar for fejl i denne brugsanvisning samt deraf resulterende følgeskader, som opstår grundet tilrådighedsstillelsen eller anvendelsen af denne ved brugen af produktet.

Videregivelse og supplering af denne brugsanvisning er ikke tilladt, såfremt ikke udtrykkeligt tilladt af Hellmut Ruck GmbH.

1.5 LEVERINGSOMFANG

Inden du tager PODOLOG NOVA 3s i brug, bedes du læse denne brugsanvisning. Den er bestanddel af medicinproduktet og skal opbevares i nærheden af apparatet. Kontrollér venligst at leverancen er komplet

Til leveringsomfang hører:

PODOLOG NOVA 3s styreenhed
Håndtel med slange og skuffe
1 støvfilterpose
1 brugsanvisning
1 apparatpass
1 skiftevis chuck til PODOLOG NOVA 3s (Art.nr. 1106701)
1 brugsanvisning til ændring af skiftevis chuck

1.6 EMBALLAGE

Emballagen beskytter apparatet mod transportskader. Emballagematerialerne er valgt i henhold til miljøvenlige og bortskaffelsestekniske synspunkter og er derfor genanvendelige. Opbevar emballagen (karton, platikpose, PU-skumdele) til returnering ved vedligeholdelsesarbejder.

1.7 RECYCLING

Gamle apparater skal bortskaffes som elektronikskrot og hører ikke hjemme i husholdningsaffaldet. Fulde støvposer kan bortskaffes med restaffaldet.
Vær opmærksom på det offentlige regionale renovationssystem.

Bemærk i den forbindelse de specielle landespecifikke forhold.

2. FORMÅLSBESTEMT ANVENDELSE

Fodplejeapparatet PODOLOG NOVA 3s sætter roterende instrumenter som fræser og sliber i bevægelse til behandling af hud og negle. Dette apparat er beregnet til brug inden for følgende arbejdsområder:

Podologi (medicinsk fodpleje) og naturmedicinske aktiviteter og kosmetisk fodpleje. Produktet er ikke beregnet til brug af lægfolk.

En anvendelse inden for andre områder sker på eget ansvar og er muligvis farlig. En forkert brug kan føre til person- og materielle skader.

Producenten kan ikke gøres ansvarlig for skader, der forårsages af ikke-formålsbestemt anvendelse eller forkert betjening.

Ved forkert brug eller ved åbning af apparatet bortfalder ethvert garantikrav.

Der er ikke tilladt nogen form for ændringer, modifikationer på apparatet og dets tilbehør. I tilfælde af en reparation skal de nødvendige sikkerhedskontroller gentages.

Roterende værktøjer uden CE mærkning må ikke bruges til fodterapeutiske / medicinske formål i kombination med dette apparat.

3. BESKYTTELSE AF PERSONALE- OG KUNDER

Ved korrekt og formålsbestemt anvendelse af PODOLOG NOVA 3s er faren for personer begrænset til følgende punkter.

3.1 KRAV TIL EJEREN

Fodplejeapparatet PODOLOG NOVA 3s må kun tages i brug af fodterapeuter, fodplejere, kosmetologer, negledesignere eller læger, som er fortrolig med den tilsvarende arbejdsmåde og som har en tilsvarende uddannelse.

3.2 PERSONALE- OG PATIENTBESKYTTELSE

Til beskyttelse af behandlere, patienter og tredjeparter skal følgende punkter overholdes:

- Der må kun anvendes roterende værktøjer af høj kvalitet iht. DIN EN ISO 1797-1 med standardiseret skaft på Ø 2,35 mm, cylindrisk, TYPE 2. For de anvendte roterende værktøjer skal producentens angivelser overholdes, især vedrørende maksimale omdrejningstal og klargøring (rengøring, desinfektion og sterilisation). Yderligere informationer finder du også i det aktuelle håndbog fra HELLMUT RUCK GmbH i afsnittet „Roterende instrumenter“.
- Betjeningspersonale skal anvende beskyttelsesbrille samt mund- og næsebeskyttelse under arbejdet. Langt hår skal været bundet sammen/op eller der skal bæres et hårnet.
- Under behandlingen skal man være opmærksom på, at der ikke kommer genstande ind i behandlingsområdet, der kan indfanges af de roterende dele.

3.3 MULIGE RISICI FOR PATIENTER

Udsugningsteknologien til fjernelse af potentielt bakterieholdigt støv reducerer risikoen betydeligt på grund af overførbare bakterie (mikroorganismer). Eventuelle infektionsfarer kan identificeres ved regelmæssige, omhyggelige anamneser.

Faren for kunderne ved inhalation er reduceret til et minimum, og behandlingen af kunder med et svækket immunforsvar er forsvarlig. For behandleren gælder alligevel, at han/hun skal bruge maske samt handsker under arbejdet.

Hvis der er blevet udført bakteriebelastede arbejder, skal ubelastede hud- og neglearealer bearbejdes med desinficerede/steriliserede værktøjer ved næste arbejdsprocedure.

3.3.1 FARE PÅ GRUND AF FJERNET MATERIALE

Faren på grund afskallede partikler (negle eller dele af den grovkornede slibeoverflade) kan på grund af de tilstrækkelig afstande til behandlingsområdet betegnes som værende meget lille.
En mulig inhalation af potentielt bakterieholdigt slibestøv reduceres til et minimum på grund af den effektive PODOLOG NOVA 3s udsugningsteknologi. Med en grundig huddesinfektion inden behandlingen kan infektionsfaren reduceres yderligere.

3.3.2 ALLERGIERISIKO

Da patienten som regel ikke kommer i kontakt med overfladerne af PODOLOG NOVA 3s, kan denne højst reagere allergisk på bestanddele af de roterende værktøjer. På grund af de meget korte kontakttider (under 30 minutter) er denne risiko dog minimal.

3.3.3 FARE PÅ GRUND AF BEVÆGELIGE DELE

Ved høje omdrejningstal og stort pres kan der forekomme uønsket varmeudvikling i behandlingsområdet. I værste fald kan det pågældende væv tage skade på grund af den opståede varme.
Pludselige patientbevægelser eller en uopmærksom behandler kan forårsage en utilsigtet beskadigelse af huden. Ved korrekt anvendelse og permanent visuel kontrol er denne risiko dog meget lille.

OBS! En gennemtrængning af huden skal i alle tilfælde undgås.

3.4 MULIGE RISICI FOR BRUGEREN

Udsugningsteknologien til fjernelse af potentielt bakterieholdigt støv reducerer risikoen betydeligt på grund af overførbare bakterie (mikroorganismer).
Risikoen for behandleren på grund af inhalation er reduceret til et minimum.

Af hygiejniske grunde anbefales det at bruge en ansigts-/mundbeskyttelse.

3.4.1 FARE PÅ GRUND AF FJERNET MATERIALE

Afskallede partikler (negle, dele af slibeoverfladen) og støv udgør på grund af afstanden til behandlingsfeltet en fare.
For at minimere denne risiko, skal behandleren anvende beskyttelsesbrille samt mund- og næsebeskyttelse under behandlingen.

3.4.2 ALLERGIERISIKO

Allergiske reaktioner på håndtelens materiale kan ikke udelukkes, men risikoen er meget lille. Af hygiejniske grunde anbefales det at anvende engangshandsker.

3.4.3 FARE PÅ GRUND AF BEVÆGELIGE DELE

Hår, smykker og beklædningsgenstande kan indfanges af de roterende dele. For at undgå skader skal langt hår bindes sammen/op eller der skal anvendes et hårnet. Af hygiejniske grunde bør man ikke bære smykker. Arbejdstøjet skal vælges således, at det ikke kan indfanges af værktøjet.

4. IBRUGTAGNING

4.1 TEKNISK SIKKERHED

- Kontrollér inden den første brug, om strømtype og netspænding stemmer overens med oplysningerne på typeskiltet.
- Stil styreenheden på et jævnt, stabilt underlag.
- Vær ved opstilling af apparatet opmærksom på, at ventilationsslidserne holdes fri.
- Sørg for, at netledningen ikke kommer i klemme, knækkes eller skurer mod skarpe kanter.
- Indsug ikke væsker.
- Beskyt apparatet mod enhver form for fugtighed, som kan trænge ind i dette. Fugtighed i apparatet kan forårsage et elektrisk stød!
- Sluk apparatet og træk netstikket ud inden enhver rengøring/vedligeholdelse.
- Dyp aldrig apparatet i vand eller andre væsker.
- Træk straks stikket ud ved skader eller funktionsfejl på apparatet eller slangen.
- Reparationer må kun udføres af autoriseret fagpersonale!
- Ved åbning af apparatet bortfalder garantien!
- Se kapitel 7.1 for anvendelige værktøjer.
- PODOLOG NOVA 3s er et STAND-ALONE apparat. For at undgå elektromagnetiske forstyrrelser er det ikke påtænkt, at det bliver brugt sammen med andre apparater. Apparatet bør ikke placeres umiddelbart ved siden af eller sammen med andre apparater. Hvis dette er nødvendigt, skal det kontrolleres om apparatet arbejder formålsbestemt i denne anordning af apparater.

Brug af andet tilbehør og reservedele end det foreskrevne, kan føre til øgede emissioner eller reduceret immunitet.

På grund af EN 60601-1-2 om elektromagnetisk kompatibilitet af elektromedicinske apparater skal vi gøre opmærksom på, at:
• medicinske elektriske apparater er underlagt særlige forholdsregler vedrørende elektromagnetisk kompatibilitet og at disse skal tages i brug i henhold til kravene i den foreliggende brugsanvisning.
• bærbart og mobilt HF-kommunikationsudstyr (inklusive tilbehør som f.eks. antennekabel og eksterne antenner) medicinske elektriske apparater kan påvirkes. Sådant udstyr bør bruges med en minimumsafstand på 30 cm til PODOLOG NOVA 3s og dens dele.
Ellers kan en forringelse af apparatets ydeevne ikke udelukkes.
Se også: 8.2 Oplysninger vedrørende elektromagnetisk kompatibilitet iht. EN 60601-1-2

Overensstemmelseskriterierne vedrørende immunitet gælder for alle funktionsforstyrrelser.

Fare for strangulation på grund af håndtelens slange. Hold børn væk fra apparatet.

Der er fare for at nødvendigt tilbehør (smådele), f.eks. fræser, kan sluges. Hold børn væk fra apparatet.

Brug til transport mellem anvendelserne den til apparatet beregnede emballage for at beskytte apparatet mod mekaniske skader og fugt.

Brugen af tilbehør, omformere og kabler, som ikke er opført eller bliver stillet til rådighed af producenten, kan føre til forhøjet elektromagnetisk emission, en reduceret immunitet og funktionsfejl.

Ved husligt brug kan netledningen bliver beskadiget af f.eks dyr, således at der kan opstår en fare.
Kontrollér netledningen regelmæssigt for beskadigelser og afbryd i dette tilfælde apparatet fra nettet.

Ved husligt brug er der fare for at børn manipulerer apparatet. Hold børn væk fra apparatet.

Beskyt apparatet mod skadedyrsangreb ved regelmæssig kontrol og rengøring.

Anvisningerne om brug og transport af apparatet skal overholdes.

Vær opmærksom på, at netstikket til enhver tid er let tilgængeligt for en afbrydelse fra forsyningsnettet. Netstikket udgør afbryderanordningen til forsyningsnettet.

5. BETJENING

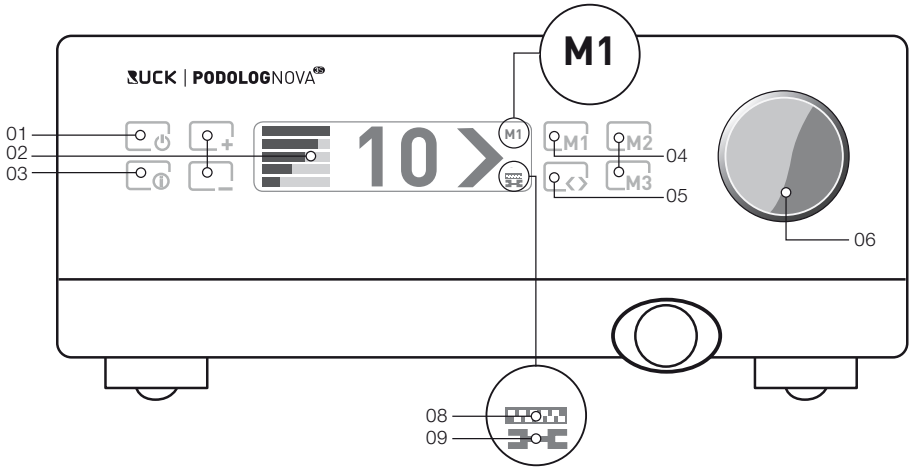

01	Standby-knap	Aktiverer eller deaktiverer standby-modus
02	Indstilling af sugekapacitet	[+] forøger eller reducerer [-] sugekapaciteten.Kapacitet vises i displayet.
03	Infomenu	Denne giver dig f.eks. mulighed for at aktivere rengøringen af håndtelen eller for at få oplyst, hvornår det næste filterskift eller en vedligeholdelse skal udføres. Hold trykket i 5 sek. for at ændre grundindstillinger (f.eks. sprog).
04	Hukommelsesknap til indstillinger	Der kan gemmes tre forskellige kombinationer af omdrejningstal/drejeretning/sugekapacitet. Hukommelse vises i displayet (04.1). [M1] [M2] skal bruges ved filterskift.
05	Højre-/ venstreløb	Indstiller værktøjets højre- eller venstreløb.
06	Magnetisk drejeregulator	Dermed indstilles omdrejningstallet i 1000 skridt. Det aktuelle omdrejningstal vises i displayet (07.1). Fjernes omdrejningstalregulatoren, bliver alle knapper spærret.
07	Filterposeskift≠	Symbolet vises som påmindelse om det forestående filterposeskift.
08	Serviceindikation	Symbolet vises som påmindelse om den forestående vedligeholdelse.

8011048 I Brugsanvisning PODOLOG NOVA 3s | REV 03 | Revideret 11.03.2021

5.1 FORBEREDELSER TIL BRUG

- Fjern gummiproppen fra håndtelen inden ibrugtagning.
- Apparatet må ikke bruges med gummiproppen.
- Opbevar gummiproppen til rengøring af håndtelen.

○ = OFF (netafbryder off) | = ON (netafbryder on)

= standby-knap on/off

*Hvis dette ikke er tilfældet, sætter du filterposen på studsen, se i den forbindelse side 32.

Arbejd under ingen omstændigheder uden støvfilterpose.

Støvposeskuffen skal altid være lukket under brugen. PODOLOG NOVA 3s slukker når skuffen åbnes.

Det er ikke tilladt at arbejde med fuld støvpose. Bemærk støvfiltersymbolet i displayet (se 5.5.2).

5.1.1 ISÆTNING AF ROTERENDE VÆRKTØJ

Sæt det til dit arbejde passende roterende værktøj (sliber/fræser) i håndtelens åbning.

Værktøjet skal bare stikkes i (selvspændende patron).

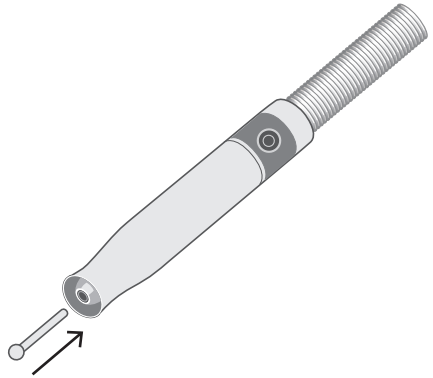

Værktøjets skaft skal sættes helt i.

De anvendte fræseværktøjer må ikke have ubalancer eller andre fejl. Manglende overholdelse kan medføre kvæstelse af patienten og skader på håndtelens lejring.

5.1.2 TÆND FOR PODOLOG NOVA 3s

Tryk på standby-knappen.

Nu er PODOLOG NOVA 3s tændt og driftsklar.
Når PODOLOG NOVA 3s tændes første gang skal den indstilles på dit sprog og arbejdsområde. Desuden kan du aktivere servicepåmindelsen, der så minder dig om den næste forestående vedligeholdelse. Sammenlign også i den forbindelse punkterne VEDLIGEHOLDELSE OG RENGØRING. Du bliver ledet trin for trin gennem start-menuen. Til slut bekræfter du din indtastning med [M1] – knappen.

Ved første brug af PODOLOG NOVA 3s viser displayet:

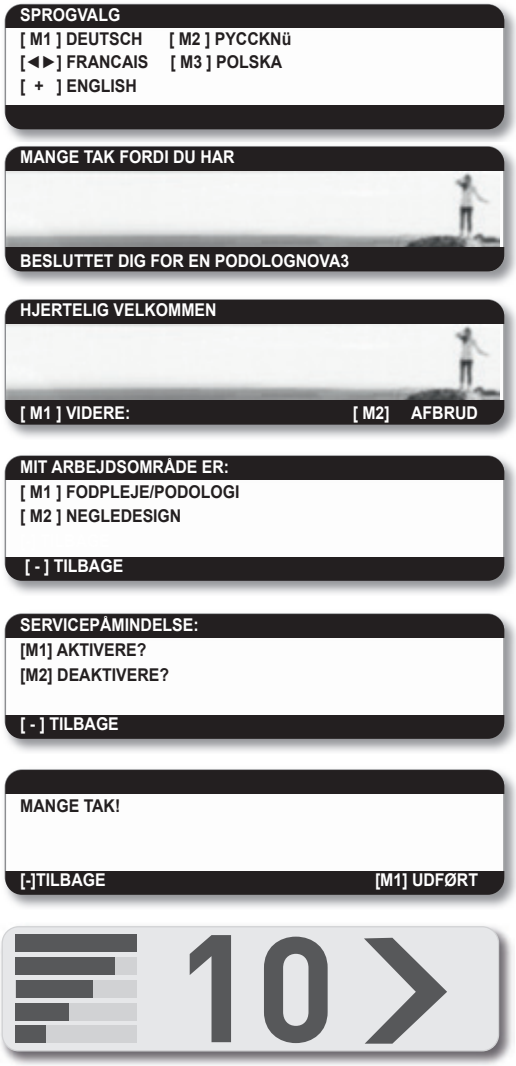

Ønsker du senere at ændre indstillingen i startmenuen, holder du (i) – knappen trykket i 5 sek.

5.1.3 TÆND FOR HANDDEL

Indstil det ønskede værktøjsomdrejningstal ved at dreje på omdrejningstalregulatoren. Indikation x 1000 angiver omdrejningstallet (o./min.). Tag hånddelen i hånden og tryk let på kontakten på bagerste ende.

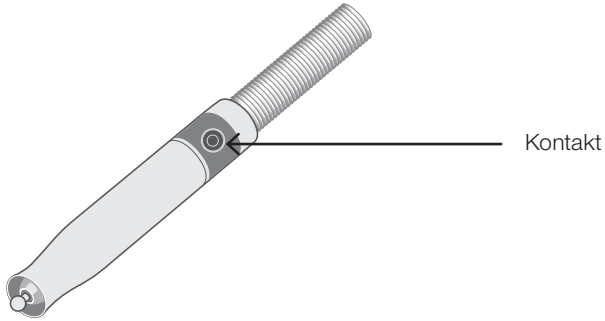

Motoren kører med det indstillede omdrejningstal, og du kan begynde med dit arbejde.

Det indstillede omdrejningstal må ikke overskride det tilladte maksimale omdrejningstal for dit værktøj.

5.1.4 SLUK FOR HÅNDDEL

Tryk ved kørende motor let på kontakten på hånddelens bagerste ende.

Motoren slår fra og du kan afbryde dit arbejde og hænge hånddelen i den dertil beregnede holder.

5.1.5 SLUK FOR PODOLOG NOVA 3s

Tryk på standby-knappen. Nu er PODOLOG NOVA 3s slukket og befinder sig i standby-modus.
For at slukke helt stilles netafbryderen på .

Vær opmærksom på, at netstikket til enhver tid er let tilgængeligt for en afbrydelse fra forsyningsnettet. Netstikket udgør afbryderanordningen til forsyningsnettet.

Anvendes PODOLOG NOVA 3s ikke i mere end en time, går den automatisk i ØKO-modus og kan så tændes igen med standby-knappen.

5.2 INDSTILLINGER

5.2.1 OMDREJNINGSTAL HÅNDDELSMOTOR

Det til værktøjet passende omdrejningstal indstilles med omdrejningstalregulatoren.

Drej med uret	– Omdrejningstal øges	maks. Omdrejningstal: 40 000 o/ min.
Drej mod uret	– Omdrejningstal reduceres	maks. Omdrejningstal: 5 000 o/ min.

Når man tænder apparatet starter værktøjet altid med den sidst indstillede hastighed.

For store fræsere ligger det optimale omdrejningstal i området mellem 8 000 - 12 000 omdrejninger.

Det indstillede omdrejningstal må ikke overskride det tilladte maksimale omdrejningstal for dit værktøj.

5.2.2 FJERNELSE AF DEN MAGNETISKE DREJEREGULATOR

Til rengøring af glasfronten kan den magnetiske drejeregulator nemt tages af.
Nu er glasbetjeningsfeltets knapper låst.

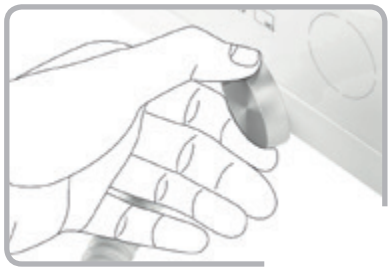

Tryk samtidigt på [i] – og [M3] – knappen i 5 sek. for at du også kan indstille omdrejningstallet uden drejeregulator direkte på glasbetjeningsfeltet. Efter slukning af apparatet skal du dog gentage denne procedure.

I kapitel „Roterende instrumenter“ i hovedkataloget fra HELLMUT RUCK GmbH finder du de maksimalt tilladte omdrejningstal til alle fræsere og slibere.

5.2.3 DREJERETNING, HØJRE-/VENSTRELØB

Du kan lade dine værktøjer køre højre- eller venstre om, alt efter hvilket værktøj du bruger eller om du er højre- eller venstrehåndet.

Pilen viser drejeretningen. Højreløb

Pilen viser til højre – højreløb

Pilen viser til venstre – venstreløb

5.2.4 ÆNDRING AF DREJERETNING

Drejeretningen kan ændres under brugen.

Berør pil-knappen. Det indstillede motoromdrejningstal køres automatisk på nul og drejeretningen ændres. Motoren starter op igen til det indstillede omdrejningstal.

5.2.5 VALG AF SUGEYDELSE

Du kan tilpasse sugekapaciteten til den pågældende situation.

Flere gange tryk på [-] - knappen reducerer sugekapaciteten. Flere gange tryk på [+] - knappen forøger sugekapaciteten. Holdes den pågældende knap trykket, reguleres sugeydelsen i den ønskede retning.

Udsugningen har fem indstillingstrin.

5.2.6 LAGRING AF INDSTILLINGER M1 M2 M3

For at lette dit arbejde, kan du gemme op til tre forskellige indstillinger af omdrejningstal, drejeretning, sugeydelsen. Med knapperne [M1], [M2] und [M3] gemmer og henter du de ønskede indstillinger.

Indstil det ønskede omdrejningstal med omdrejningstalregulatoren. Vælg højre- eller venstreløb. Vælg sugeydelsen. Tryk på den tilsvarende knap [M1], [M2] eller [M3] i ca. to sekunder.

I displayet vises der „Indstilling gemt“.

Med et kort tryk på [M1], [M2] eller [M3] hentes den med denne knap gemte indstilling.

En omskiftning mellem indstillingerne er til enhver tid mulig under brugen.

Det indstillede omdrejningstal må ikke overskride det tilladte maksimale omdrejningstal for dit værktøj.

5.3 UDSKIFTNING AF VÆRKTØJ

- Sluk motor på håndtel
- Træk værktøj ud af håndtel.
- Sæt et andet værktøj i håndtelens åbning.

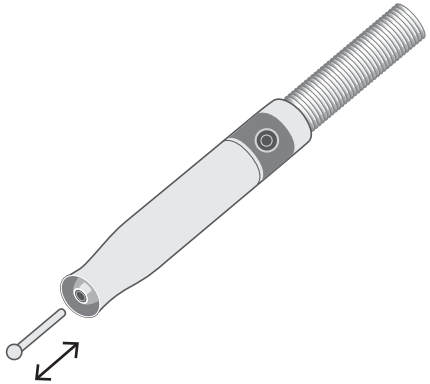

Værktøjet må kun skiftes ved slukket håndtelsmotor. Værktøjets skaft skal sættes helt i!

5.4 ERGONOMISKE HOLDEGREB PÅ HÅNDDEL

5.4.1 FJEDERHOLDERRING

I fjederholderen kan finarbejder udføres ergonomisk og præcist.

5.4.2 OVERHÅNDSGREB

Ved behandling af store flader sørger overhåndsgrebet og understøtningen med tommelfingeren for et præcist og afslappet arbejde.

5.5 INFOMENU

INFOMENUEN giver dig mulighed for at hente følgende informationer og funktioner. Bladre nemt gennem de enkelte menupunkter med (+) og (-) – knappen.

5.5.1 FILTERSKIFT

Ønsker du at udskifte finstøvfilteret, kan du gøre dette ved hjælp af INFOMENUEN og samtidigt meddele apparatet, at der blev sat et nyt filter i. En udførlig beskrivelse finder du i 5.6.1 UDSKIFTNING AF FILTERPOSEN.

5.5.2 VIS NÆSTE VEDLIGEHOLDELSESDATO

Ved hjælp af denne praktiske indikation erfarer du hvornår din PODOLOG NOVA 3s skal vedligeholdes næste gang. Enten efter 900 driftstimer, dog senest 24 måneder efter køb af apparatet.

5.5.3 AKTIVERING AF VEDLIGEHOLDELSESPÅMINDELSE

Med aktivering af funktion vedligeholdelsespåmindelse informerer din PODOLOG NOVA 3s dig om den næste forestående vedligeholdelse. Denne funktion kan du aktivere eller deaktivere i INFOMENUEN. Efter 900 driftstimer vises vedligeholdelsessymbolet på displayet.

5.6 FILTERSKRIFT

Et filterskift er senest nødvendigt efter at håndtelen har været i brug i 30 driftstimer. Apparatet minder ved hjælp af filterskiftesymbolet på displayet om, at støvfilterposen skal udskiftes.

Vælg:

M1 = VENLIGST M2 = SENERE

Vælges der SENERE, forespørger apparatet hver 5. time om filterskiftet, indtil dette foretages.

5.6.1 UDSKIFTNING AF STØVFILTERPOSEN

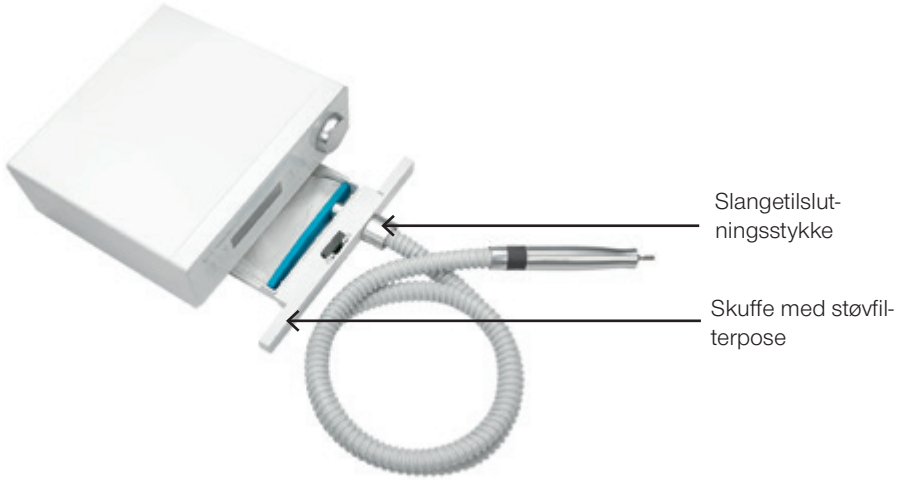

Apparatet minder dig om udskiftning af støvfilterposen. Alligevel anbefales det at kontrollere niveauet i filteret en gang om ugen. Til udskiftning af støvfilterposen trykker du på [i] - knappen for at komme til INFOMENUEN.
Der bladrer du med [+] eller [-] - knappen til menupunkt Filterskift:

```
INFOMENU
FILTERSKIFT
OM 30 DRIFTSTIMER
SKIFT NU [M1]
[ +/- ] BLADRE                [ i ] HOVEDMENU
```

Start udskiftningen med M 1 – knappen.

```
FILTERSKIFT
SKIFT
[ M1 ] VENLIGST               [ M2 ] SENERE
```

```
FILTERSKIFT
ANVEND KUN NYE FILFTRE!!
VIDERE: SLUK APPARATET
        TRÆK SKUFFEN DU
```

Sluk for apparatet. Åbn skuffen med støvfilterposen ved at trække i slangetilslutningsstykket. Hold skuffen således, at slangetilslutningsstykket vender opad. Træk nu den fulde støvfilterpose af studsen. Luk den derefter med den dertil beregnede prop.

Sæt en ny støvfilterpose på studsen. Luk støvposeskuffen. Tænd for apparatet igen. Apparatet spørger om støvfilterposen er blevet sat i.

```
FILTER
BLEV DER ISAT ET NYT FILTER?
[ M1 ] JA                     [ M2 ] AFBRUD
```

Bekræft udskiftningen med [M1] – knappen, hvorved du kommer tilbage til STANDARD-MENUEN.

Støvfilterposen må ikke tømmes og ikke genbruges

Hvis du bruger apparatet til bearbejdning af kunstige negle (negledesign, negleproteser), skal du være opmærksom på, at tidspunket for filterudskiftningen forskydes fordi der fjernes mere materiale. Der kræves en ugentlig kontrol af niveauet i filteret for at sikre en fejlfri drift. Tænk ved bearbejdning af kunstige negle også på den personlige beskyttelse af dine øjne og luftveje (maske og beskyttelsesbriller)!

En gang om ugen bør du i støvfilterskuffen kontrollere at støvfilterposen sidder korrekt samt niveauet i posen. Gør derved, som beskrevet ovenfor. Om nødvendigt udskiftes støvfilterposen.

5.6.2 HVOR FÅR DU NYE STØVFILTERPOSER?

Nye støvfilterposer med varenummer 1100103 kan du bestille hos HELLMUT RUCK GmbH.

Sørg for kun at bruge originale støvfilterposer.

5.7 RENGØRING AF MOTORENHED

Håndtelens kappe fjernes på følgende måde:

5.7.1 LØSNING AF KAPPEN

Skru forsigtigt kappen af i pilens retning.

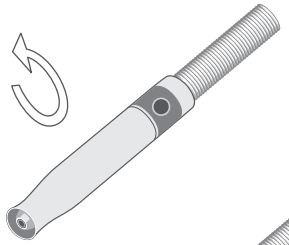

Træk forsigtigt kappen af, idet du samtidigt trykker mod spændepatronens metalkappe.

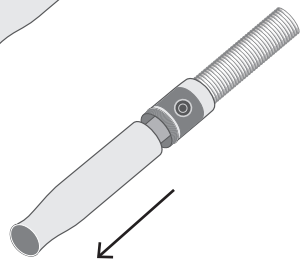

Producentens oplysninger og anvisninger til såvel rengørings- og desinfektionsmidler og til de tilsvarende apparater skal overholdes.

5.7.2 NEM RENGØRING AF MOTORENHED

Brug ikke desinfektionsspray.
Der kan trænge fugt ind, som kan forårsage lejeskader.

Til en skånsom rengøring og desinfektion bruger du RUCK desinfektionsservietter alkoholfri (art. nr. 2966702) Medicinprodukt.

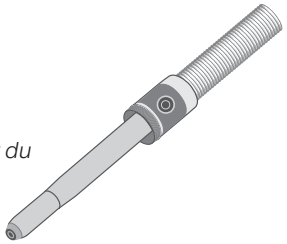

5.8 Udskiftning af den selvspændende patron

For at undgå skader på håndtelsmotoren, skal du ved udskiftningen af den selvspændende patron følge den vedlagte brugsanvisning.

6. VEDLIGEHOLDELSE, RENGØRING OG DESINFEKTION

6.1 VEDLIGEHOLDELSE AF RUCK SERVICE

For at sikre en korrekt og bevarende drift af dette medicinprodukt, skal RUCK SERVICE udføre en vedligeholdelse af denne PODOLOG NOVA 3s for hver 900 driftstimer hhv. senest efter 24 måneder. Som led i denne vedligeholdelse udføres der en elektrisk sikkerhedsinspektion iht. DIN EN 62353.

VED MANGLENDE OVERHOLDELSE ER DER MULIGHED FOR GARANTI- OG ANSVARSFRASKRIVELSE!

6.2 RENSNING OG DESINFEKTION

Risiko for overførsel af sygdomme! Utilstrækkelig desinfektion kan forårsage overførsel af sygdomme. Overhold ubetinget kravene fra den ansvarlige nationale myndighed for hygiejne og desinfektion! Brug RUCK® fladedesinfektionsservietter alkoholfri (art. nr. 2966702) medicinprodukt – ingen sprøjtedesinfektion. Overfladerne skal kunne afdampe godt inden den næste behandling, lad fladedesinfektionen tørre helt i henhold til producentens angivelser, men tør ikke af. Vær opmærksom den foreskrevne indvirkningstid. 1 minut til bakterier eller 5 minutter til svampe. Yderligere informationer om desinfektionsmidlet.

Efter enhver behandling skal håndtelens udvendige flader og styreenhedens front desinficeres med et egnet fladedesinfektionsmiddel.

Efter arbejdsophør skal håndtelens kappe fjernes (punkt 5.7.1) og alle tilgængelige flader (håndtel indvendigt, kappe ind- og udvendigt) rengøres og desinficeres. Sugeslangen skal ligeledes underkastes en aftørringsdesinfektion og visuel kontrol for revner eller beskadigelser.
Kontrollér huset og især glasfronten for beskadigelser.

Til aftørringsdesinfektion af alle styreenhedens dele og af håndtelen anbefaler vi RUCK desinfektionsservietter alkoholfri (art. nr. 2966702) Medicinprodukt fra vores håndbog eller på internettet på: www.hellmut-ruck.de. Vær opmærksom den foreskrevne indvirkningstid. 1 minut til bakterier eller 5 minutter til svampe. Yderligere informationer om desinfektionsmidlet.

Dyp aldrig apparatet i vand eller andre væsker, der er fare for at få et elektrisk stød. Sluk for apparatet og træk netstikket ud inden enhver rengøring!

Brug ikke desinfektionsspray. Der kan trænge fugtighed ind, som forårsager skader på elektronikken.

7. TILBEHØR OG RESERVEDELE

Henvisning! De følgende anførte tilbehørsdele må kun bruges sammen med PODOLOG NOVA 3s . Brug sammen med andre medicinsk-elektriske apparater kan føre til øgede emissioner eller reduceret immunitet af det medicinsk-elektriske apparat.

ADVARSEL: Brugen af tilbehør, omformere og kabler, som ikke er opført eller bliver stillet til rådighed af producenten,
kan føre til forhøjet elektromagnetisk emission, en reduceret immunitet og funktionsfejl.

7.1 VÆRKTØJER

Du kan bruge alle roterende instrumenter (fræser / sliber / polerer) med standardskaft fra 2,35 mm Ø, som har en CE-mærkning som medicinsk produkt. Du finder et stort sortiment i vores katalog eller på internettet på: www.hellmut-ruck.de.
Yderligere informationer findes i standard DIN EN ISO 1797-1.

7.2 STØVFILTERPOSE

Der må kun bruges originale støvfilterposer
(art.-nr.: 1100103)

Art.-nr.: 1100103 **Reservefilter til PODOLOG NOVA 3s**

Art.-nr.: 4823701 **Fritstående håndelsholder**

Art.-nr.: 4823401 **Håndelsholder til PODOLOG CLASSIC Möbel**

Art.-nr.: 4823801 **Håndelsholder til væg eller eksternt skab**

Art.-nr.: 1106701 **Selvspændende patron til PODOLOG NOVA 3s**

8. TEKNISKE DATA (INKL. EMC-TESTRESULTATER)

Driftsmåde	Egnet til kontinuerlig drift. Dette apparat er ikke egnet til anvendelse i nærheden af brændbare luftblandinger.
Mål styreenhed (B/D/H) i mm	251/228/105
Vægt i g	ca. 2700
Mål håndtel Længe i mm	127
Ø min. / Ø maks.	24.5 / 18.5
Vægt i g	ca. 120
Spænding styreenhed	115 - 240 V, 50 - 60 Hz, 1,5 – 0,8 A vekselstrøm
Effektoptagelse	maks. 175 VA
Spænding mikromotor	40 V
Kontinuerlig belastning	80 W
Standby hastighed (o/min.)	40 000
maks. flow ved fuld effekt	ca. 280 l / min (- 10 %)
Netledningslængde i cm	170
Ledningslængde slange i cm	130

Der er ikke kendt nogen elektromagnetiske vekselvirkninger, som optræder mellem PODOLOG NOVA 3s og andre apparater.

8.1 OMGIVELSESBETINGELSER

Omgivelsestemperatur og fugtighed (ikke kondenserende)	
i drift	5°C til +40°C og 30 % til 75 % fugtighed (ikke kondenserende)
ved transport og lagring	- 25 °C (uden kontrol af den relative luftfugtighed) til +70°C (ved en relativ luftfugtighed på fra 15 % op til 93 %, ikke kondenserende)
Lufttryk	Lufttryk 700 hPa (≈ 3000 m.o.h.) - 1060 hPa

8.2 HENVISNINGER OM ELEKTROMAGNETISK KOMPATIBILITET

Retningslinjer og producenterklæring – Elektromagnetiske emissioner		
PODOLOG NOVA 3s er beregnet til anvendelse i de nedenfor anførte elektromagnetiske omgivelser. Kunden eller brugeren af PODOLOG NOVA 3s skal sørge for, at anvendelsen sker i sådanne omgivelser.		
Emissions-målinger	Overensstemmelse	Overensstemmelse
RF-emissioner iht. CISPR 11	Gruppe 1	PODOLOG NOVA 3s anvender udelukkende RF til sin interne funktion. Enhedens RF-emission er meget lille og det er usandsynligt, at apparater i nærheden bliver forstyrret.
RF-emissioner iht. CISPR 11	Klasse B:	PODOLOG NOVA 3s er beregnet til anvendelse i alle faciliteter, der er tilsluttet umiddelbart til et offentligt forsyningsnet.
Oversvingninger iht. IEC 61000-3-2	Klasse A:	
Spændingssvingninger/ Flicker iht. IEC 61000-3-3	opfyldt	

Brugen af dette apparat direkte ved siden af eller ovenpå andet udstyr bør undgås, da dette kan resultere i fejlagtig drift. Hvis det alligevel skulle være nødvendigt at bruge apparatet på den før beskrevne måde, bør dette og de andre apparater holdes under opsyn for at kontrollere, at disse arbejder korrekt.

Brugen af tilbehør, omformere og kabler, som ikke er opført eller bliver stillet til rådighed af producenten,
kan føre til forhøjet elektromagnetisk emission, en reduceret immunitet og funktionsfejl. .

Brugen af dette apparat direkte ved siden af eller ovenpå andet udstyr bør undgås, da dette kan føre til funktionsfejl.
Hvis en sådan brug er nødvendig, skal dette og de andre apparater holdes under opsyn for at kontrollere, at disse arbejder korrekt..

Retningslinjer og producenterklæring – Elektromagnetiske immunitet			
PODOLOG NOVA 3s er beregnet til anvendelse i de nedenfor anførte elektromagnetiske omgivelser. Kunden eller brugeren af PODOLOG NOVA 3s skal sørge for, at anvendelsen sker i sådanne omgivelser.			
Immunitets-test	IEC 60601-testniveau	Overensstemmel-sesniveau	Elektromagnetiske omgivelser retnings-linjer
Afladning statisk elektricitet (ESD) iht. IEC 61000-4-2	Kontaktafladning: ±8 kV Luftafladning: ±2 kV, ±4 kV, ±8 kV, ±15 kV	Kontaktafladning: ±8 kV Luftafladning: ±2 kV, ±4 kV, ±8 kV, ±15 kV	Gulvet bør være af træ eller beton eller have keramikfli-ser. Hvis gulvet er for-synet med et syntetisk materiale, skal den relative luftfugtighed være mindst 30 %.

Nærhedsfelter for RF trådløst kommunikationsudstyr (IEC 61000-4-3)	385 MHz; impulsmodulation: 18 Hz; 27 V/m 450 MHz, impulsmodulation: 18 Hz; 28 V/m 710, 745, 780 MHz; impulsmodulation: 217 Hz; 9 V/m 810, 870, 930 MHz; impulsmodulation: 18 Hz; 28 V/m 1720, 1845, 1970 MHz; impulsmodulation: 217 Hz; 28 V/m 2450 MHz; impulsmodulation: 217 Hz; 28 V/m 5240, 5500, 5785 MHz; impulsmodulation: 217 Hz; 9 V/m	385 MHz; impulsmodulation: 18 Hz; 27 V/m 450 MHz, impulsmodulation: 18 Hz; 28 V/m 710, 745, 780 MHz; impulsmodulation: 217 Hz; 9 V/m 810, 870, 930 MHz; impulsmodulation: 18 Hz; 28 V/m 1720, 1845, 1970 MHz; impulsmodulation: 217 Hz; 28 V/m 2450 MHz; impulsmodulation: 217 Hz; 28 V/m 5240, 5500, 5785 MHz; impulsmodulation: 217 Hz; 9 V/m	
Feltbårne RF-forstyrrelser iht. IEC 61000-4-3	80-2700 MHz; 1kHz AM 80 %; 10 V/m	80-2700 MHz; 1kHz AM 80 %; 10 V/m	
Hurtige kortvarige elektriske forstyrrelser/ bursts iht. IEC 61000-4-4	+ 2 kV til netledninger + 1 kV til indgangs-/ udgangsledninger	+ 2 kV til netledninger + 1 kV til indgangs-/ udgangsledninger	Kvaliteten af forsyningsspændingen bør svare til et typisk forretnings- eller sygehusmiljø.
Stødspændinger (surge) iht. IEC 61000-4-5	L-PE og N-PE: 2 kV L-N: 1 kV		Kvaliteten af forsyningsspændingen bør svare til et typisk forretnings- eller sygehusmiljø.

Mærkeeffekt Frekvens magnetisk Felter iht. IEC 61000-4-8	30 A/m, 50 Hz og 60 Hz	30 A/m, 50 Hz og 60 Hz	Magnetfelter ved forsyningsfrekvens bør svare til de typiske værdier, som man finder i et forretnings- eller sygehusmiljø.

Retningslinjer og producenterklæring – Elektromagnetiske immunitet			
Spændingssvigt, Korte afbrydelser og svingninger i forsyningsspændingen iht. IEC 61000-4-11	0 % UT for 0.5 periode ved 8 fasevinkler 0 % UT for 1 periode ved 0° 70 % UT for 25/30 periode ved 0° 0 % UT for 250/300 periode ved 0°	0 % UT for 0.5 periode ved 8 fasevinkler 0 % UT for 1 periode ved 0° 70 % UT for 25/30 periode ved 0° 0 % UT for 250/300 periode ved 0°	Kvaliteten af forsyningsspændingen bør svare til et typisk forretnings- eller sygehusmiljø. Hvis brugeren af PODOLOG NOVA 3s skal kunne arbejde videre, hvis energiforsyningen svigter, anbefales det, at forsyne PODOLOG NOVA 3s fra en uafbrydelig strømforsyning eller fra et batteri.
BEMÆRKNING: UT er netspændingen før anvendelse af testniveauet			

Retningslinjer og producenterklæring – Elektromagnetiske immunitet			
PODOLOG NOVA 3s er beregnet til anvendelse i de nedenfor anførte elektromagnetiske omgivelser. Kunden eller brugeren af PODOLOG NOVA 3s skal sørge for, at anvendelsen sker i sådanne omgivelser.			
Immunitets-test	Immunitets-test	Overensstem-melsesniveau	Elektromagnetiske omgivelser – retningslinjer
Ledningsbåren RF forstyrrelser iht. IEC 61000-4-6	3 Veff 150 kHz til 80 MHz	3 Veff 150 kHz til 80 MHz	Bærbart og mobilt radioudstyr herunder ledninger bør ikke anvendes i en mindre afstand til PODOLOG NOVA 3s fodplejeapparatet end den sikkerhedsafstand, der anbefales i henhold til udregningen med ligningen til den pågældende sendefrekvens.
Feltbårne RF-forstyrrelser iht. IEC 61000-4-3	3 V/m 80 MHz til 2,5 GHz	3 V/m 80 MHz til 2,5 GHz	Anbefalet sikkerhedsafstand: $d=(3.5/V1)\sqrt{P}$ $d=(3.5/E1)\sqrt{P}$ $d=(7/V1)\sqrt{P}$ 80 MHz til 800 MHz 800 MHz til 2.5 GHz Med P som senderens mærkeeffekt i watt (W) i henhold til specifikationerne fra senderens producent og d som anbefalet sikkerhedsafstand i meter (m).

			Feltstyrken på stationære radiosendere bør ved alle frekvenser henhold til en lokal undersøgelse[a] være mindre end overensstemmelses-niveauet[b]. I omgivelserne af apparater med dette symbol, kan der forventes forstyrrelser.

BEMÆRKNING 1: Ved 80 MHz og 800 MHz gælder det højere frekvensområde.

BEMÆRKNING 2: Disse retningslinjer er ikke anvendelige i alle tilfælde. Udbredelsen af elektromagnetiske forstyrrelser påvirkes af absorptioner og refleksioner fra bygningen, genstande og mennesker.

a Feltstyrken af stationære sendere, som f.eks. basisstationer til trådløse telefoner og mobilt radioudstyr, amatørradiostationer, AM og FM radio- og fjernsyn kan teoretisk ikke bestemmes nøjagtigt på forhånd. For at bestemme de elektromagnetiske omgivelser med henblik på stationære sendere, bør man overveje at foretage en lokal undersøgelse. Hvis den målte feltstyrke overskrider det førnævnte overensstemmelsesniveau på det sted, hvor det benyttes, bør man observere apparatet for at være sikker på at det fungerer formålsbestemt. Hvis der observeres unormal opførsel, kan yderligere forholdsregler være nødvendige, som f.eks. en ændring af apparatets placering.

b I frekvensområdet fra 150 kHz til 80 MHz bør feltstyrken være mindre end 3V/m.

Anbefalede sikkerhedsafstande mellem bærbare og mobile enheder RF-telekommunikationsenheder og PODOLOG NOVA 3s.			
PODOLOG NOVA 3s er beregnet til anvendelse i de nedenfor anførte elektromagnetiske omgivelser. Kunden eller brugeren af PODOLOG NOVA 3s kan hjælpe med at undgå elektromagnetiske forstyrrelser, ved at overholde minimumsafstanden mellem bærbare og mobile RF-telekommunikationsenheder (sendere) og PODOLOG NOVA 3s - afhængig af kommunikationsenhedens udgangseffekt, som anført nedenfor.			
Senderens mærkeeffekt i watt (W)		Sikkerhedsafstand afhængig af sendefrekvens i meter (m)	
0,01	150 kHz til 80 MHz	80 MHz til 800 MHz	800 MHz til 2,5 GHz
0,1	d = 1,20 √P	d = 1,20 √P	d = 2,33 √P
1	0,12	0,12	0,23
10	0,38	0,38	0,73
100	1,20	1,20	2,30
	3,80	3,80	7,30
	12,00	12,00	23,00
For sendere, hvis mærkeeffekt ikke er angivet i ovenstående tabel, kan afstanden bestemmes ved hjælp af ligningen, der hører til den pågældende spalte, hvorved P er senderenes mærkeeffekt i watt (W) i henhold til producentens oplysning. BEMÆRKNING 1: Ved 80 MHz og 800 MHz gælder det højere frekvensområde. BEMÆRKNING 2: Disse retningslinjer er ikke anvendelige i alle tilfælde. Udbredelsen af elektromagnetiske forstyrrelser påvirkes af absorptioner og refleksioner fra bygningen, genstande og mennesker.			

9. GARANTI

På dette produkt yder vi 2 års garanti. Normalt slid på overfalder, lejer, stikforbindelse, sugeslange, spændeanordning etc. og andre bevægelige komponenter er ikke dækket af garantien.

Garantien gælder fra den købsdato, hvor den første kunde har erhvervet produktet. Købsdatoen skal dokumenteres med kvittering/faktura. Som led i garantien vil HELLMUT RUCK GmbH efter eget skøn gratis reparere eller ombytte defekte produkter. Forudsætning er en fragtfri indsendelse af det defekte produkt sammen med fakturaen. For reklamationer i udlandet er de nationale repræsentationer ansvarlige. I tvivlstilfælde bedes du henvende dig til RUCK inden returnering.

Garantien bortflader, såfremt vi konstaterer, at fejlen er opstået på grund af forkert installation eller håndtering, manglende overholdelse af brugsanvisningen, ydre påvirkning eller som følge af ikke-autoriseret reparation eller ændring.

Garantien er begrænset til reparation eller ombytning af produktet. Ethvert yderligere ansvar (især for omsætning eller tabt arbejdsfortjeneste) er udelukket. Såfremt det viser sig, at det drejer sig om en fejl, der ikke er dækket af garantien, eller at garantien er udløbet, skal udgifterne til inspektion og reparation afholdes af kunden.

Ændringer og afvigelser fra den tekniske udførelse forbeholdes.

10. BORTSKAFFELSE

MILJØRISICI!

Forkert bortskaffelse truer vores miljø.

>>> Den udtjente PODOLOG NOVA 3s skal bortskaffes via de tilgængelige returnering- og indsamlingssystemer!

11. FAQS

11.1 APPARATET KAN IKKE TÆNDES

Når du har tændt apparatet med netafbryderen på apparatets bagside skal du vente mindst 4 sek. inden du tænder apparatet med standby-knappen på forsiden. Hold standby-knappen trykket i mindst 2 sek. Tænder apparatet stadig ikke skal du gentage den beskrevne procedure en gang til:

1. Sluk/tænd netafbryderen på apparatets bagside
2. vent 4 sek.
3. Hold standby-knappen trykket i 2 sek.

11.2 APPARATET REAGERER IKKE MERE

Drejeregulatoren er sat på, alligevel kan apparatet pludselig ikke betjenes mere, f.eks. reagerer glasbetjeningsfeltet ikke, eller displayet forbliver sort efter tryk på standby-knappen. Sluk apparatet med netafbryderen på bagsiden. Vent 30 sekunder og tænd igen. Tryk på standby-knappen. Derefter kan apparatet betjenes som sædvanligt.

11.3 GENINDSTILLING AF SPROG OG ARBEJDSOMRÅDE

Hold INFO-KNAPPEN trykket i mindst 5 sekunder. Derefter vises startskærmen. Nu kan du genindstille sprog og arbejdsområde. Desuden kan du aktivere vedligeholdelsespåmindelsen, der så minder dig om den næste forestående vedligeholdelse.
Driftstimetælleren hhv. den resterende tid til den næste vedligeholdelse, som anført i infomenuen, ændres ikke ved denne genindstilling.

12. MULIGE FEJLMELDINGER PÅ DISPLAYET

FEJLKLASSE	MELDING
ADVARSEL	HÅNDDEL: MOTORFEJL!
ADVARSEL	PUMPER MOTORFEJL!
ADVARSEL	APPARAT ER FOR VARMT!
ADVARSEL	GRÆNSETEMPERATUR, REDUCER BELASTNING!
INFO	EFTERKØLING AKTIV!
INFO	OVEROPHEDNING, EFTERKØLING AKTIV!
INFO	OVEROPHEDNING, AFBRYDELSE
INFO	OBS OVEROPHEDNING, SKIFT FILTERPOSE!
INFO	OBS OVEROPHEDNING, SKIFT FILTERPOSE! AFKØLINGSFASE 15 MIN!

PRODUKT-TIP

TIL DIN PODOLOG NOVA 3s

Forkromet fræsertang

Kender du problemet? Den lille fissurerfræser er meget vanskelig at fjerne fra håndtelen. Her kommer der hjælp: Med denne fræsertang har du styr på alle roterende instrumenter.

Videotip

Vi viser dig fræsertangens funktion i en anvendelsesvideo. Videoen finder du i vores online-shop direkte ved produktet.

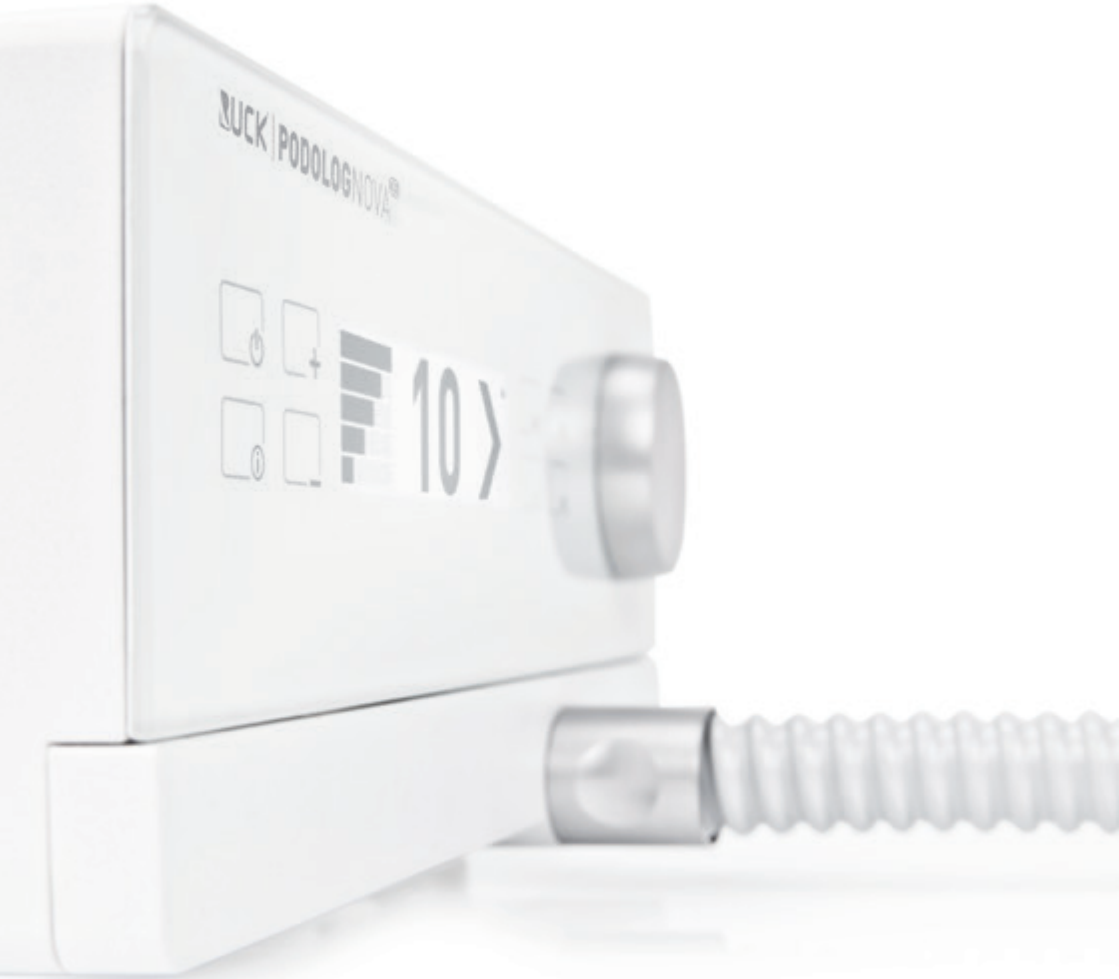

Sikkerheds-, brugs- og hygiejne-anbefalinger fra firma Busch finder du på vores hjemmeside på:
https://qr.de/BuschSuH

Eller skan QR-koden:

RUCK®

FÜR FUSS UND PFLEGE

HELLMUT RUCK GmbH
Daimlerstraße 23
D-75305 Neuenbürg
fon +49 (0)7082. 944 20
fax +49 (0)7082. 944 22 22

e-mail kontakt@hellmut-ruck.de
web **www.hellmut-ruck.de**